PORTAVENTOSE MINI	PAG. 2.01 ÷ 2.07
PORTAVENTOSE MINI PER VENTOSE A SOFFIETTO	PAG. 2.08 ÷ 2.15
PORTAVENTOSE MINI PER VENTOSE CON SUPPORTO	PAG. 2.16
PORTAVENTOSE MINI CON MOLLA INCASSATA	PAG. 2.17
PORTAVENTOSE MINI CON CORSA RIDOTTA	PAG. 2.18 ÷ 2.20
PORTAVENTOSE MINI CON BUSSOLA DA INCASSO	PAG. 2.21 ÷ 2.22
PORTAVENTOSE MINI CON BUSSOLA DA INCASSO, CON ATTACCHI FILETTATI MASCHIO E FEMMINA	PAG. 2.23
PORTAVENTOSE MINI CON TASTATORE	PAG. 2.24 ÷ 2.28
PORTAVENTOSE MINI CON TASTATORE E BUSSOLA DA INCASSO	PAG. 2.29 ÷ 2.33
PORTAVENTOSE MINI CON TASTATORE, SENZA MOLLEGGIO	PAG. 2.34 ÷ 2.38
PORTAVENTOSE MINI CON VALVOLA AUTOESCLUDENTE INTEGRATA	PAG. 2.39
PORTAVENTOSE MINI ANTIROTATIVI	PAG. 2.40 ÷ 2.42
PORTAVENTOSE MINI CON SENSORE MAGNETICO	PAG. 2.43
PORTAVENTOSE MINI FIX	PAG. 2.44
PORTAVENTOSE SEMPLICI	PAG. 2.45 ÷ 2.61
PORTAVENTOSE SEMPLICI PER VENTOSE A SOFFIETTO	PAG. 2.62 ÷ 2.76
PORTAVENTOSE SEMPLICI CON ATTACCHI FILETTATI MASCHIO E FEMMINA	PAG. 2.77 ÷ 2.80
PORTAVENTOSE SEMPLICI CON TASTATORE	PAG. 2.81 ÷ 2.87
PORTAVENTOSE SEMPLICI CON TASTATORE, SENZA MOLLEGGIO	PAG. 2.88 ÷ 2.95
PORTAVENTOSE SEMPLICI CON VALVOLA AUTOESCLUDENTE INCORPORATA	PAG. 2.96
PORTAVENTOSE SEMPLICI SNODATI	PAG. 2.97 ÷ 2.100
PORTAVENTOSE SEMPLICI ANTIROTATIVI	PAG. 2.101
PORTAVENTOSE SEMPLICI FIX	PAG. 2.102
PORTAVENTOSE SPECIALI	PAG. 2.103 ÷ 2.116
PORTAVENTOSE SPECIALI PER VENTOSE A SOFFIETTO	PAG. 2.117 ÷ 2.121
PORTAVENTOSE SPECIALI CON TASTATORE	PAG. 2.122 ÷ 2.126
PORTAVENTOSE SPECIALI CON VALVOLA TASTATRICE	PAG. 2.127 ÷ 2.128
PORTAVENTOSE SPECIALI CON VALVOLA AUTOESCLUDENTE INCORPORATA	PAG. 2.129
PORTAVENTOSE SPECIALI SNODATI	PAG. 2.130 ÷ 2.138
PORTAVENTOSE SPECIALI SNODATI CON CORSA RIDOTTA	PAG. 2.139 ÷ 2.141
PORTAVENTOSE SPECIALI ANTIROTATIVI IN ACCIAIO INOX	PAG. 2.142 ÷ 2.143
PORTAVENTOSE SPECIALI ANTIROTATIVI CON SUPPORTO SFERICO ORIENTABILE	PAG. 2.144 ÷ 2.145
PORTAVENTOSE SPECIALI CON DOPPIO MOLLEGGIO	PAG. 2.146 ÷ 2.154
PORTAVENTOSE SPECIALI SNODATI CON DOPPIO MOLLEGGIO	PAG. 2.155 ÷ 2.161
GIUNTI A SNODO SFERICO	PAG. 2.162
SUPPORTI DI FISSAGGIO PER PORTAVENTOSE	PAG. 2.163 ÷ 2.165

Sono disponibili i disegni 3D sul sito **www.vuototecnica.net**

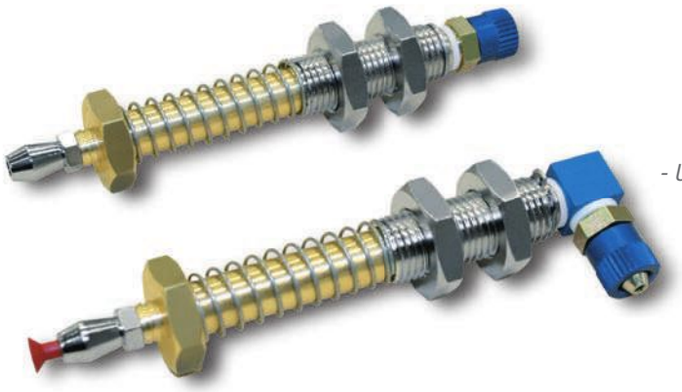

I portaventose rappresentati in questa pagina e nelle successive sono caratterizzati da dimensioni molto contenute, che consentono una riduzione di peso e d'ingombro e l'impiego di ventose anche piccolissime, garantendo, a parità di diametro, le stesse prestazioni della serie più grande.

Sono costituiti da:

- Un gambo in ottone per il fissaggio della ventosa;

- Un manicotto filettato, munito di dadi, per il montaggio del portaventose all'automatismo;

- Una molla per ammortizzare l'impatto della ventosa e mantenere nel contempo una pressione costante col carico da sollevare;

- Un raccordo rapido per il collegamento al tubo d'aspirazione.

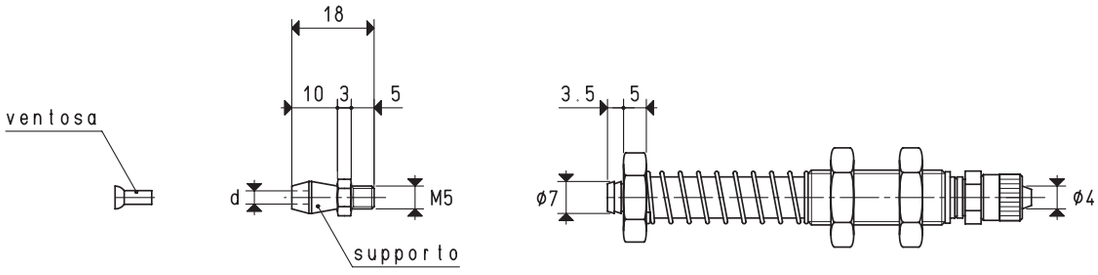

VERSIONE 20 .. 30 L

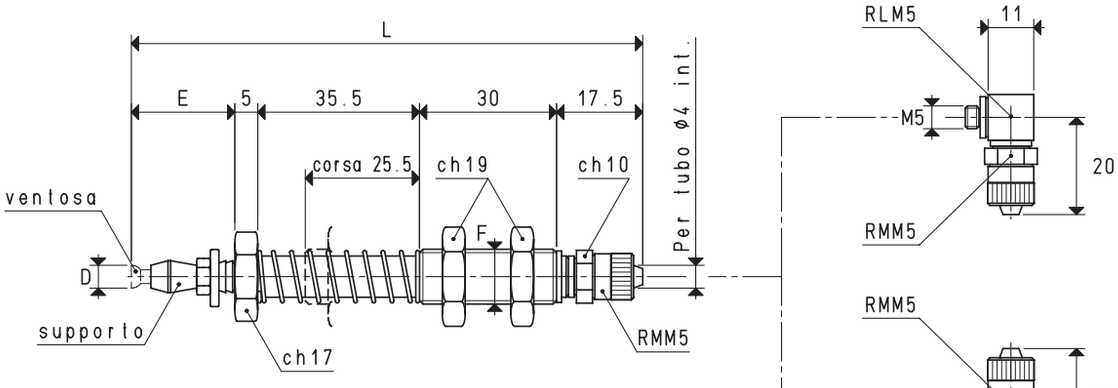

VERSIONE 20 .. 30

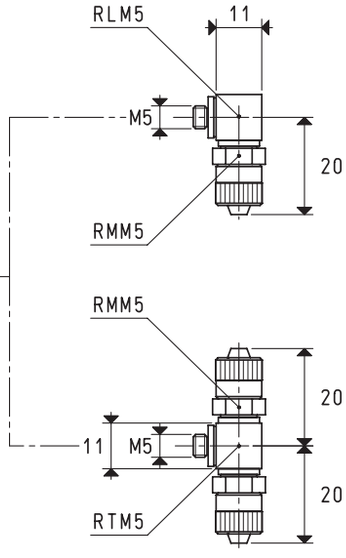

VERSIONE 20 .. 30 T

PORTAVENTOSE CON RACCORDO RAPIDO DIRITTO PER TUBO IN PLASTICA Ø 4 X 6

Art.	Forza	d	D	E	F	L	Per ventosa	Supporto incluso	Peso
	Kg	Ø	Ø		Ø		art.	art.	g
20 04 30	0.03	2.90	4.0	21.0	M12 x 1.25	109.0	01 04 10	00 08 01	74
20 05 30	0.05	2.90	5.0	21.5	M12 x 1.25	109.5	01 05 10	00 08 01	74
20 06 30	0.07	2.90	6.0	21.5	M12 x 1.25	109.5	01 06 10	00 08 01	74
20 08 30	0.12	4.75	8.0	21.5	M12 x 1.25	109.5	01 08 10	00 08 02	74
20 09 30	0.15	4.75	9.0	20.5	M12 x 1.25	108.5	01 09 07	00 08 02	74

N.B. Le ventose non sono parti integranti dei portaventose e, pertanto, devono essere ordinate separatamente.

Per ordinare i portaventose con i raccordi a L o a T, aggiungere al codice la lettera L o T.

Rapporti di trasformazione: inch = $\frac{mm}{25.4}$; pounds = $\frac{g}{453.6} = \frac{Kg}{0.4536}$

Sono disponibili i disegni 3D sul sito **www.vuototecnica.net**

PORTAVENTOSE MINI

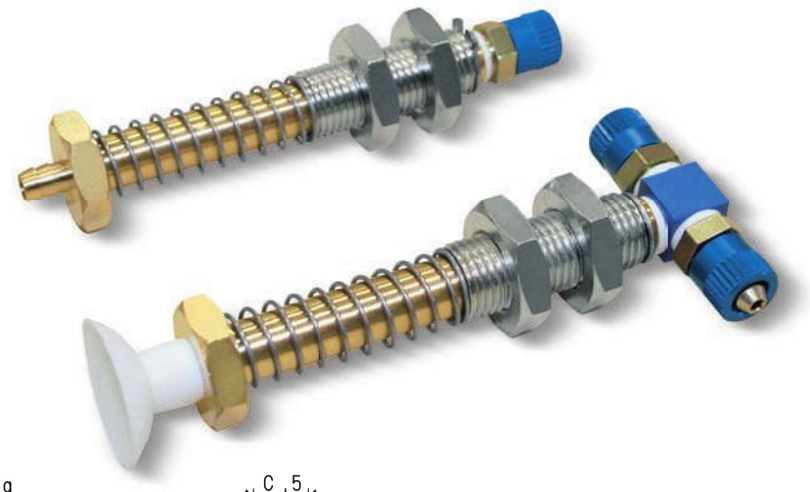

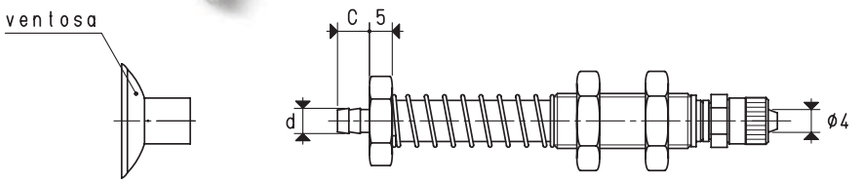

VERSIONE 20 L

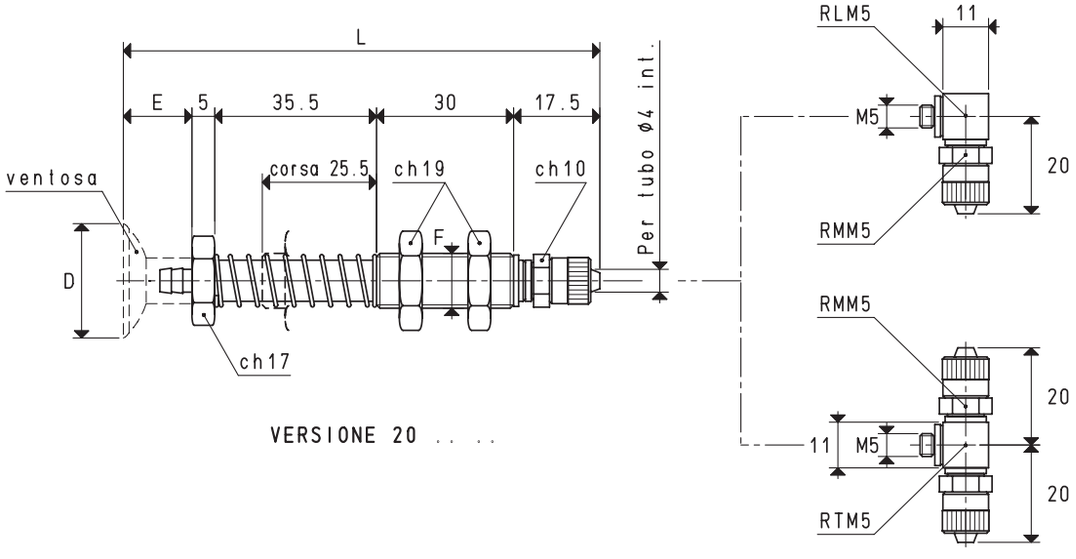

VERSIONE 20 . . . .

VERSIONE 20 . . . . T

PORTAVENTOSE CON RACCORDO RAPIDO DIRITTO PER TUBO IN PLASTICA Ø 4 X 6

Art.	Forza Kg	C	d Ø	D Ø	E	F Ø	L	Per ventosa art.	Peso g
20 10 30	0.19	7.0	5.5	10.0	11.0	M12 x 1.25	99.0	01 10 10	70.0
20 12 30	0.28	7.0	5.5	12.0	11.0	M12 x 1.25	99.0	01 12 10	70.6
20 14 15	0.38	7.5	6.5	14.0	15.0	M12 x 1.25	103.0	01 14 15	70.5
20 14 30	0.38	7.0	5.5	14.0	10.0	M12 x 1.25	98.0	01 14 10	70.4
20 15 30	0.44	7.0	5.5	15.0	12.0	M12 x 1.25	100.0	01 15 10	70.7
20 17 30	0.60	7.0	5.5	17.0	11.0	M12 x 1.25	99.0	01 17 12	70.7
20 18 12	0.63	7.5	6.5	18.0	10.0	M12 x 1.25	98.0	01 18 12	70.8
20 18 30	0.63	7.0	5.5	18.0	12.0	M12 x 1.25	100.0	01 18 10	70.7
20 20 30	0.78	7.0	5.5	20.0	12.0	M12 x 1.25	100.0	01 20 10	70.8
20 22 30	0.95	7.0	5.5	22.0	13.0	M12 x 1.25	101.0	01 22 10	71.2

N.B. Le ventose non sono parti integranti dei portaventose e, pertanto, devono essere ordinate separatamente.
Per ordinare i portaventose con i raccordi a L o a T, aggiungere al codice la lettera L o T.

Sono disponibili i disegni 3D sul sito **www.vuototecnica.net**

Rapporti di trasformazione: inch = $\frac{mm}{25.4}$; pounds = $\frac{g}{453.6} = \frac{Kg}{0.4536}$

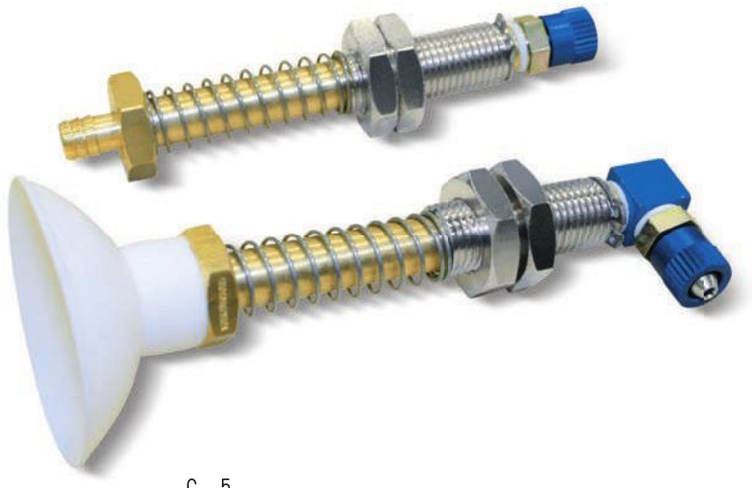

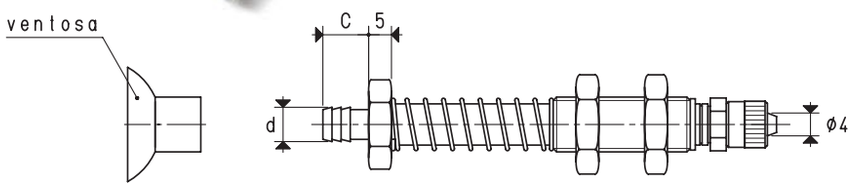

VERSIONE 20 .. 15 L

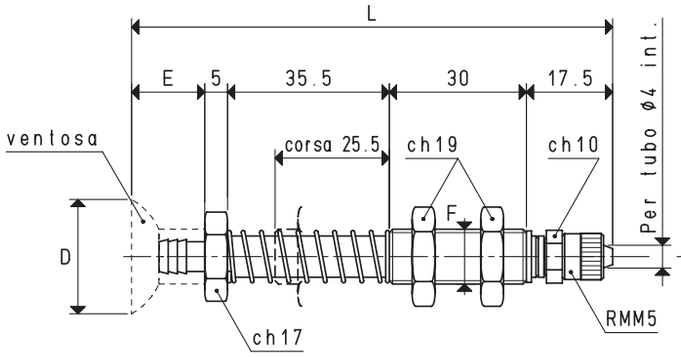

VERSIONE 20 .. 15

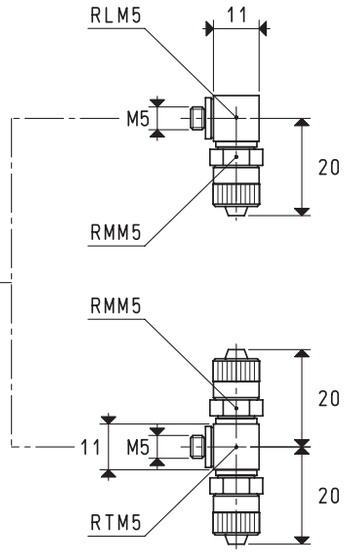

VERSIONE 20 .. 15 T

PORTAVENTOSE CON RACCORDO RAPIDO DIRITTO PER TUBO IN PLASTICA Ø 4 X 6

Art.	Forza	C	d	D	E	F	L	Per ventosa	Peso
	Kg		Ø	Ø		Ø		art.	g
20 25 15	1.23	10	7.5	25	16	M12 x 1.25	104	01 25 15	76.0
20 30 15	1.76	10	7.5	30	17	M12 x 1.25	105	01 30 15	76.7
20 35 15	2.40	10	12.0	35	16	M12 x 1.25	104	01 35 15	76.6
20 40 15	3.14	10	12.0	40	18	M12 x 1.25	106	01 40 15	77.1
20 45 15	3.98	10	12.0	45	23	M12 x 1.25	111	01 45 15	80.6

N.B. Le ventose non sono parti integranti dei portaventose e, pertanto, devono essere ordinate separatamente.
Per ordinare i portaventose con i raccordi a L o a T, aggiungere al codice la lettera L o T.

Sono disponibili i disegni 3D sul sito **www.vuototecnica.net**

Rapporti di trasformazione: inch = $\frac{mm}{25.4}$; pounds = $\frac{g}{453.6} = \frac{Kg}{0.4536}$

PORTAVENTOSE MINI

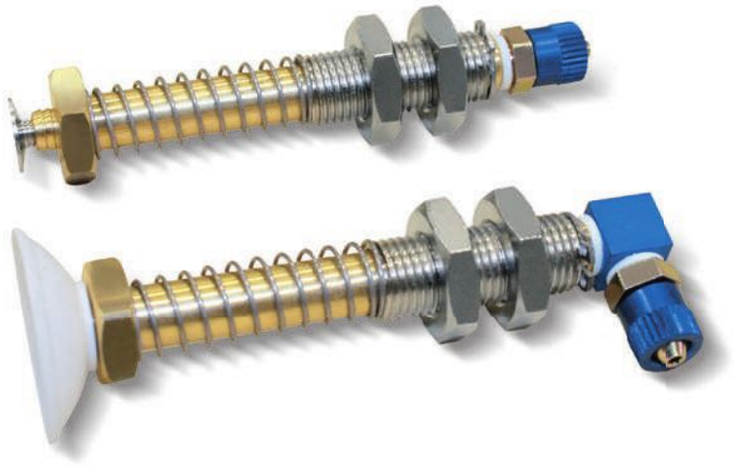

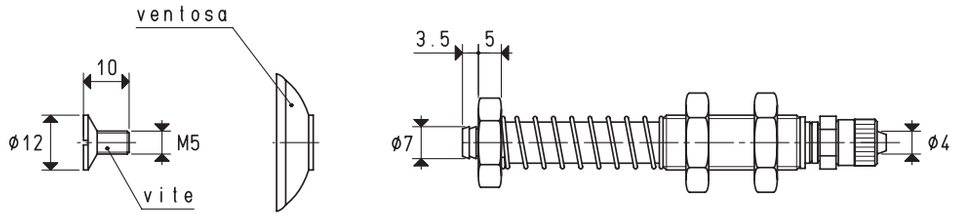

VERSIONE 20 .. 30 L

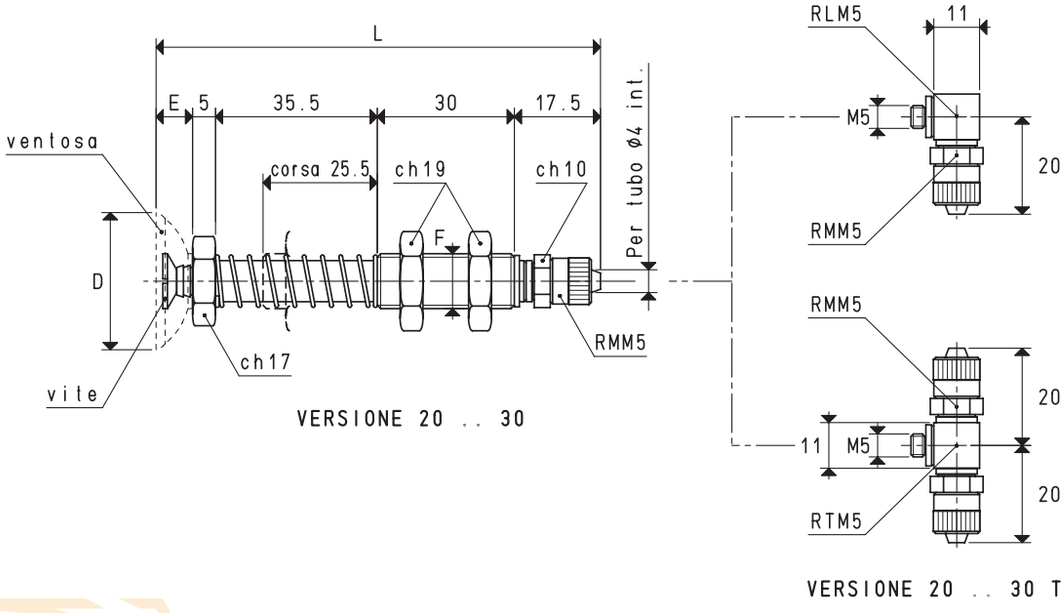

VERSIONE 20 .. 30

VERSIONE 20 .. 30 T

PORTAVENTOSE CON RACCORDO RAPIDO DIRITTO PER TUBO IN PLASTICA Ø 4 X 6

Art.	Forza	D	E	F	L	Per ventosa	Vite inclusa	Peso
	Kg	Ø		Ø		art.	art.	g
20 25 30	1.23	25.0	8	M12 x 1.25	96	01 25 10	00 20 12	75.2
20 30 30	1.76	30.0	8	M12 x 1.25	96	01 30 10	00 20 12	75.9
20 35 30	2.40	35.0	8	M12 x 1.25	96	01 35 10	00 20 12	76.4

N.B. Le ventose non sono parti integranti dei portaventose e, pertanto, devono essere ordinate separatamente.
Per ordinare i portaventose con i raccordi a L o a T, aggiungere al codice la lettera L o T.

Sono disponibili i disegni 3D sul sito **www.vuototecnica.net**

Rapporti di trasformazione: inch = $\frac{mm}{25.4}$; pounds = $\frac{g}{453.6} = \frac{Kg}{0.4536}$

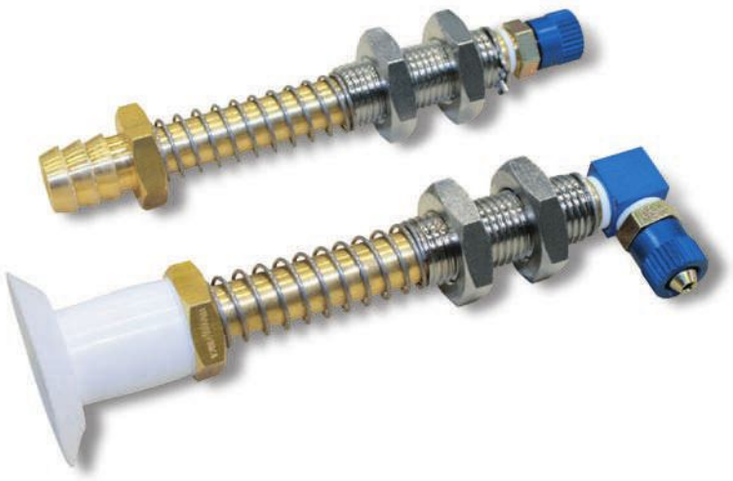

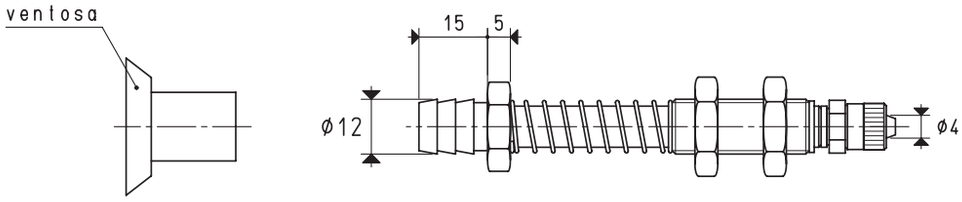

VERSIONE 20 .. 24 L

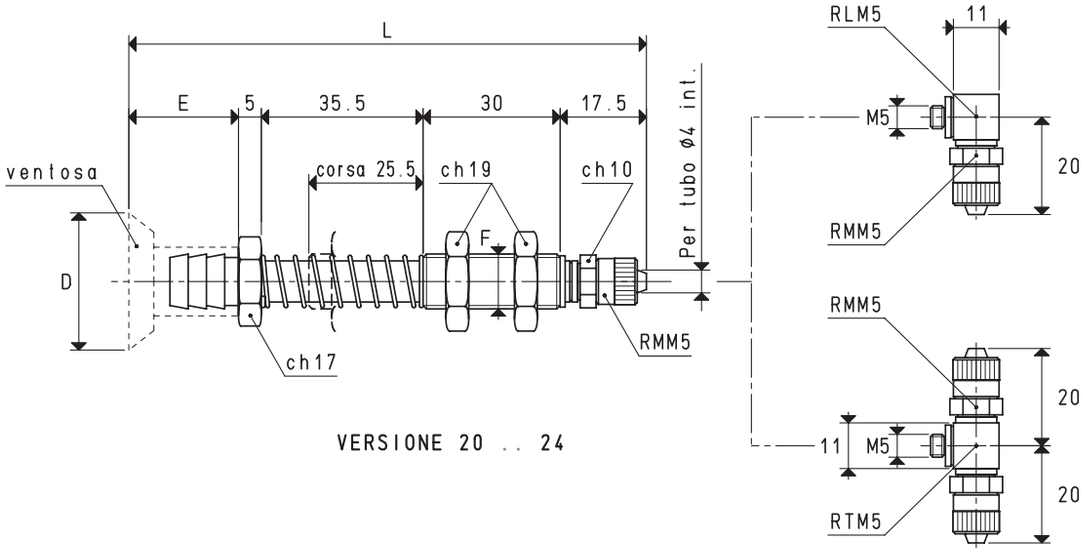

VERSIONE 20 .. 24

VERSIONE 20 .. 24 T

PORTAVENTOSE CON RACCORDO RAPIDO DIRITTO PER TUBO IN PLASTICA Ø 4 X 6

Art.	Forza	D	E	F	L	Per ventosa	Peso
	Kg	Ø		Ø		art.	g
20 27 24	1.43	27.0	24	M12 x 1.25	112	01 27 24	76.8
20 30 24	1.76	30.0	24	M12 x 1.25	112	01 30 24	76.9

N.B. Le ventose non sono parti integranti dei portaventose e, pertanto, devono essere ordinate separatamente.
Per ordinare i portaventose con i raccordi a L o a T, aggiungere al codice la lettera L o T.

Sono disponibili i disegni 3D sul sito **www.vuototecnica.net**

Rapporti di trasformazione: inch = $\frac{mm}{25.4}$; pounds = $\frac{g}{453.6} = \frac{Kg}{0.4536}$

PORTAVENTOSE MINI

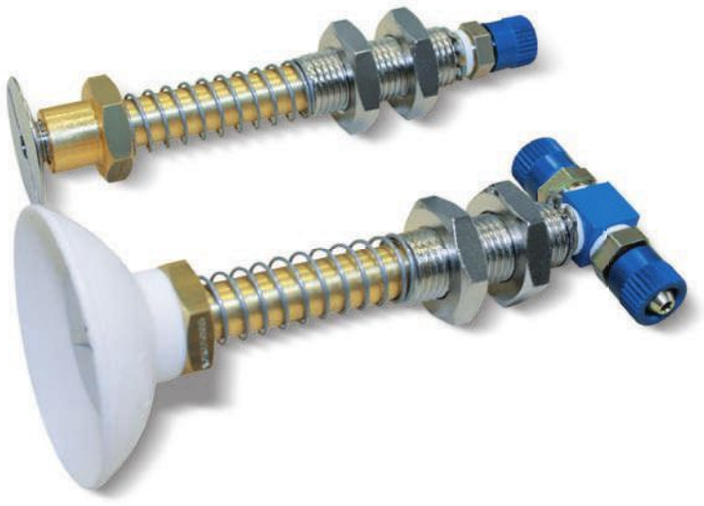

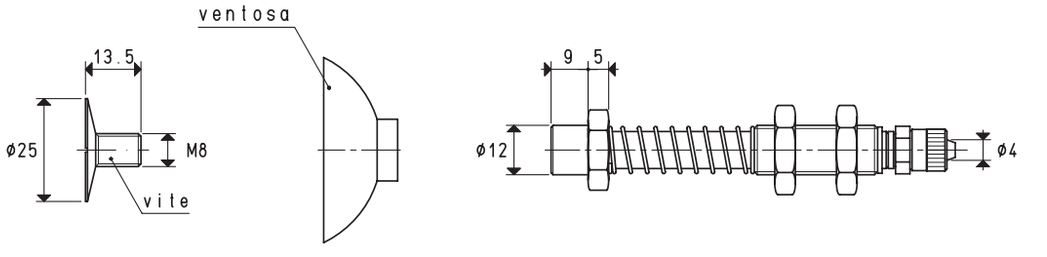

VERSIONE 20 .. 30 L

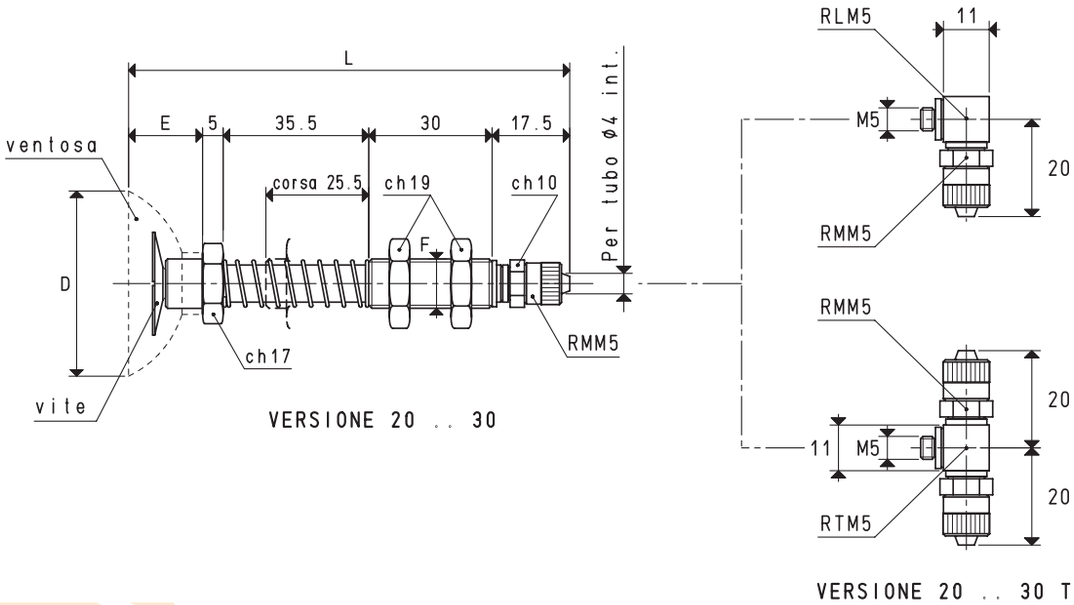

VERSIONE 20 .. 30

VERSIONE 20 .. 30 T

PORTAVENTOSE CON RACCORDO RAPIDO DIRITTO PER TUBO IN PLASTICA Ø 4 X 6

Art.	Forza	D	E	F	L	Per ventosa	Vite inclusa	Peso
	Kg	Ø		Ø		art.	art.	g
20 45 30	3.98	45	18	M12 x 1.25	106	01 45 10	00 20 13	80.7
20 60 30	7.06	60	22	M12 x 1.25	110	01 60 10	00 20 13	88.9

N.B. Le ventose non sono parti integranti dei portaventose e, pertanto, devono essere ordinate separatamente.
Per ordinare i portaventose con i raccordi a L o a T, aggiungere al codice la lettera L o T.

Sono disponibili i disegni 3D sul sito **www.vuototecnica.net**

Rapporti di trasformazione: inch = $\frac{mm}{25.4}$; pounds = $\frac{g}{453.6} = \frac{Kg}{0.4536}$

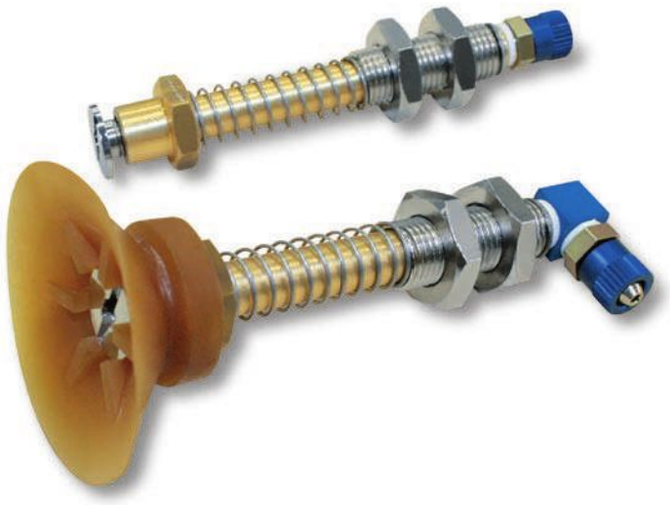

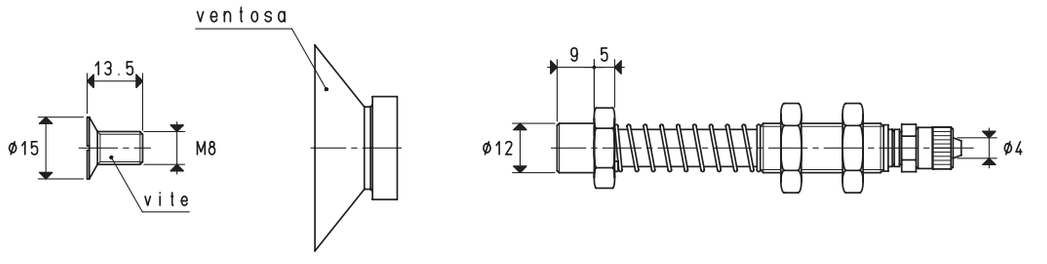

VERSIONE 20 L

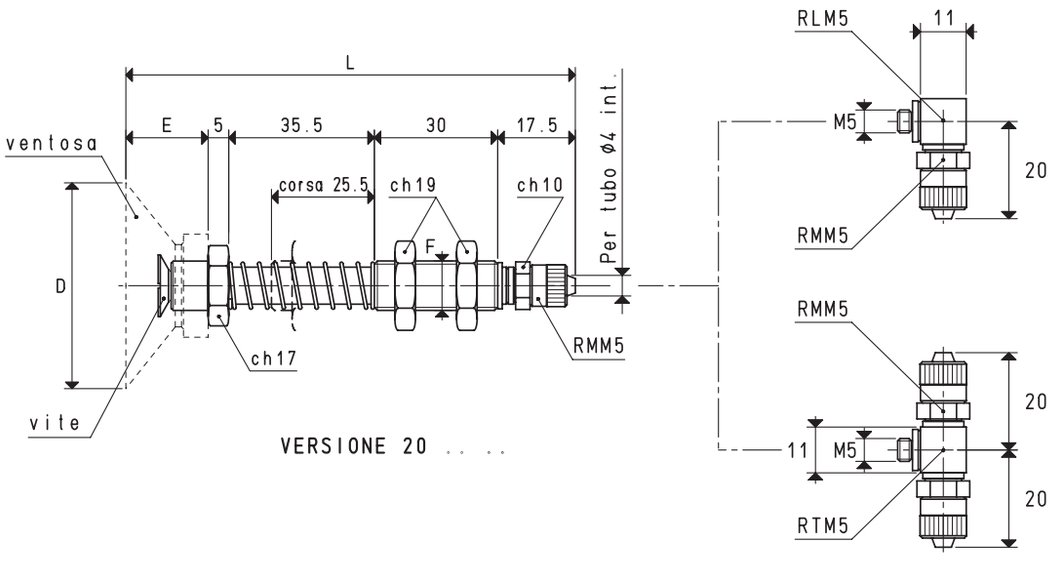

VERSIONE 20 . . . .

VERSIONE 20 . . . . T

PORTAVENTOSE CON RACCORDO RAPIDO DIRITTO PER TUBO IN PLASTICA Ø 4 X 6

Art.	Forza	D	E	F	L	Per ventosa	Vite inclusa	Peso
	Kg	Ø		Ø		art.	art.	g
20 50 20	4.90	50	20	M12 x 1.25	108	01 50 20	00 20 14	82.0
20 65 28	8.20	65	28	M12 x 1.25	116	01 65 28	00 20 14	89.7

N.B. Le ventose non sono parti integranti dei portaventose e, pertanto, devono essere ordinate separatamente.
Per ordinare i portaventose con i raccordi a L o a T, aggiungere al codice la lettera L o T.

Rapporti di trasformazione: inch = $\frac{mm}{25.4}$; pounds = $\frac{g}{453.6} = \frac{Kg}{0.4536}$

Sono disponibili i disegni 3D sul sito **www.vuototecnica.net**

PORTAVENTOSE MINI PER VENTOSE A SOFFIETTO

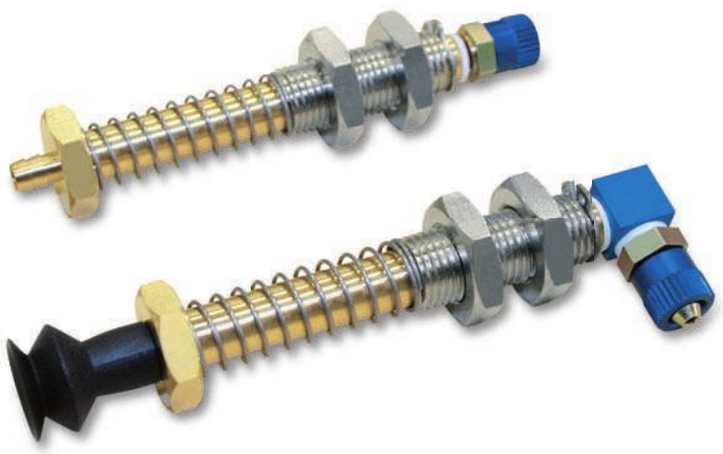

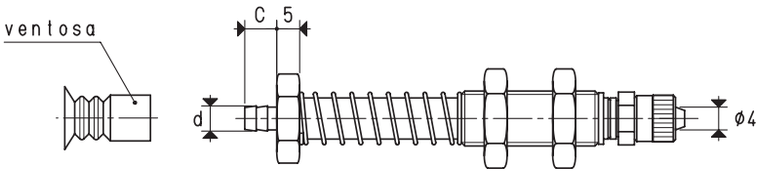

VERSIONE 20 L

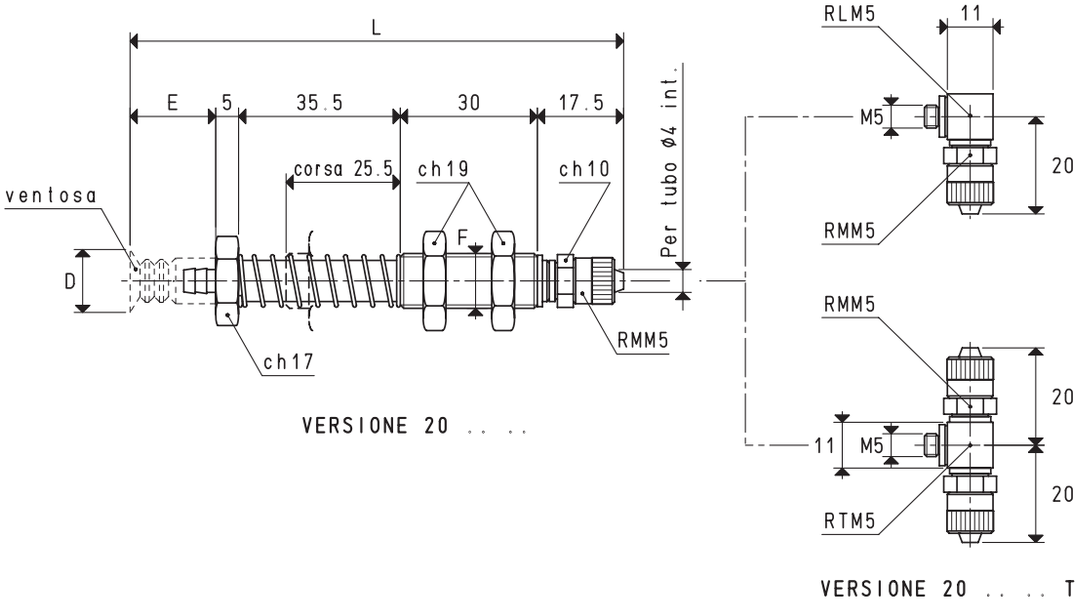

VERSIONE 20 . . . .

VERSIONE 20 . . . T

PORTAVENTOSE CON RACCORDO RAPIDO DIRITTO PER TUBO IN PLASTICA Ø 4 X 6

Art.	Forza Kg	C	d Ø	D Ø	E	F Ø	L	Per ventosa art.	Peso g
20 06 50	0.07	7	5.5	6	15	M12 x 1.25	103	01 06 50	70.4
20 08 50	0.12	7	5.5	8	15	M12 x 1.25	103	01 08 50	70.5
20 11 16	0.23	7	5.5	11	20	M12 x 1.25	108	01 11 16	70.7
20 11 50	0.23	7	5.5	11	15	M12 x 1.25	103	01 11 50	70.6
20 16 30	0.50	7	5.5	16	20	M12 x 1.25	108	01 16 20	71.0

N.B. Le ventose non sono parti integranti dei portaventose e, pertanto, devono essere ordinate separatamente.
Per ordinare i portaventose con i raccordi a L o a T, aggiungere al codice la lettera L o T.

Sono disponibili i disegni 3D sul sito **www.vuototecnica.net**

Rapporti di trasformazione: inch = $\frac{mm}{25.4}$; pounds = $\frac{g}{453.6} = \frac{Kg}{0.4536}$

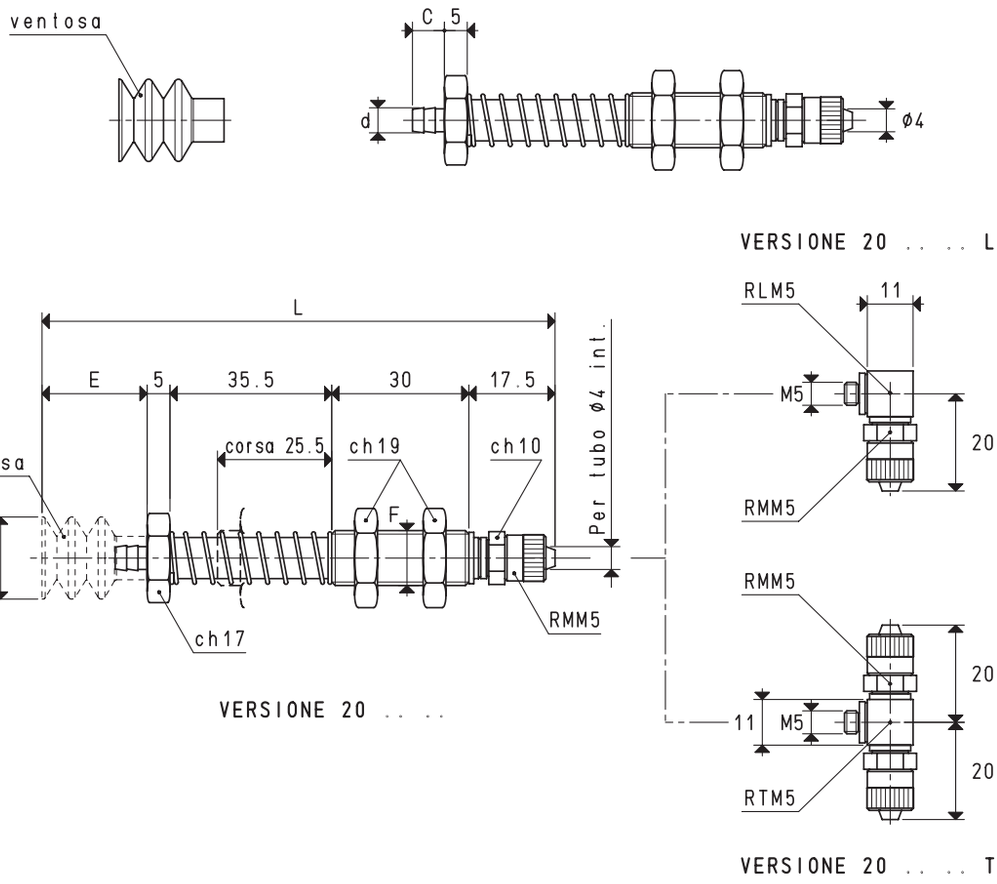

PORTAVENTOSE CON RACCORDO RAPIDO DIRITTO PER TUBO IN PLASTICA Ø 4 X 6

Art.	Forza Kg	C	d	D Ø	E	F	L	Per ventosa art.	Peso g
20 15 23	0.44	7.5	6.5	15	23	M12 x 1.25	111	01 15 23	71.3
20 18 23	0.63	7.5	6.5	18	23	M12 x 1.25	111	01 18 23	71.5
20 18 29	0.63	7.5	6.5	18	29	M12 x 1.25	117	01 18 29	71.8
20 18 35	0.63	7.5	6.5	18	35	M12 x 1.25	123	01 18 35	72.3

N.B. Le ventose non sono parti integranti dei portaventose e, pertanto, devono essere ordinate separatamente.
Per ordinare i portaventose con i raccordi a L o a T, aggiungere al codice la lettera L o T.

Sono disponibili i disegni 3D sul sito **www.vuototecnica.net**

Rapporti di trasformazione: inch = $\frac{mm}{25.4}$; pounds = $\frac{g}{453.6} = \frac{Kg}{0.4536}$

PORTAVENTOSE MINI PER VENTOSE A SOFFIETTO

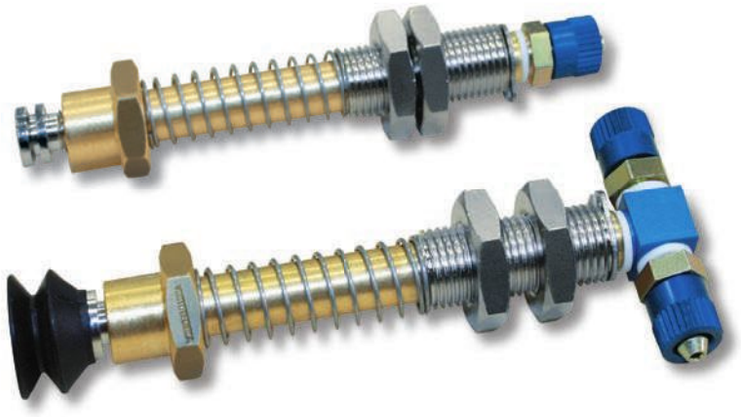

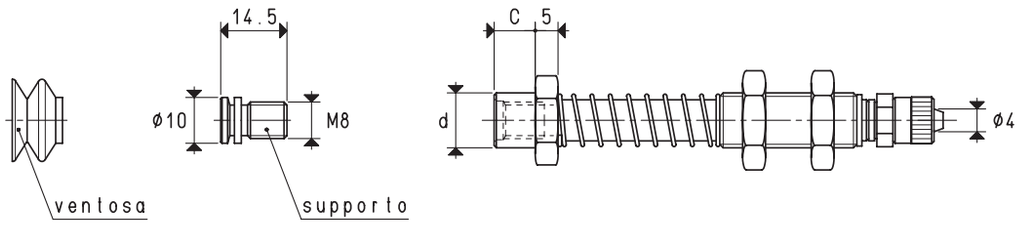

VERSIONE 20 L

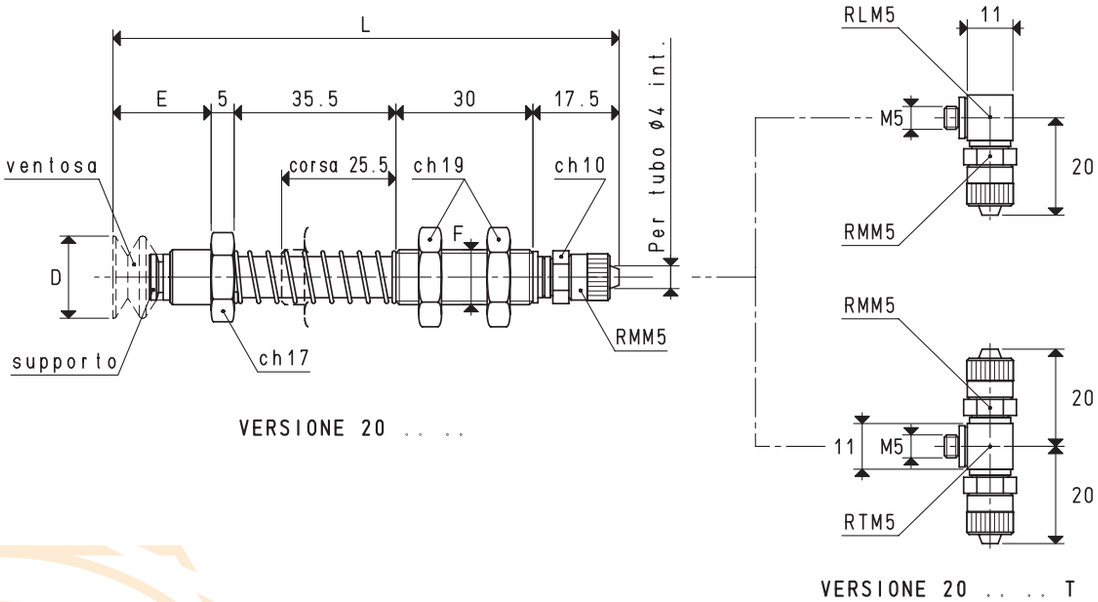

VERSIONE 20 . . . . .

VERSIONE 20 . . . . T

PORTAVENTOSE CON RACCORDO RAPIDO DIRITTO PER TUBO IN PLASTICA Ø 4 X 6

Art.	Forza Kg	C	d Ø	D Ø	E	F Ø	L	Per ventosa art.	Supporto incluso art.	Peso g
20 18 50	0.63	9	12	18	21.5	M12 x 1.25	109.5	01 18 50	00 08 61	82.7
20 20 60	0.78	9	12	20	56.5	M12 x 1.25	144.5	01 20 60	00 08 61	86.2

N.B. Le ventose non sono parti integranti dei portaventose e, pertanto, devono essere ordinate separatamente.
Per ordinare i portaventose con i raccordi a L o a T, aggiungere al codice la lettera L o T.

Sono disponibili i disegni 3D sul sito **www.vuototecnica.net**

Rapporti di trasformazione: inch = $\frac{mm}{25.4}$; pounds = $\frac{g}{453.6} = \frac{Kg}{0.4536}$

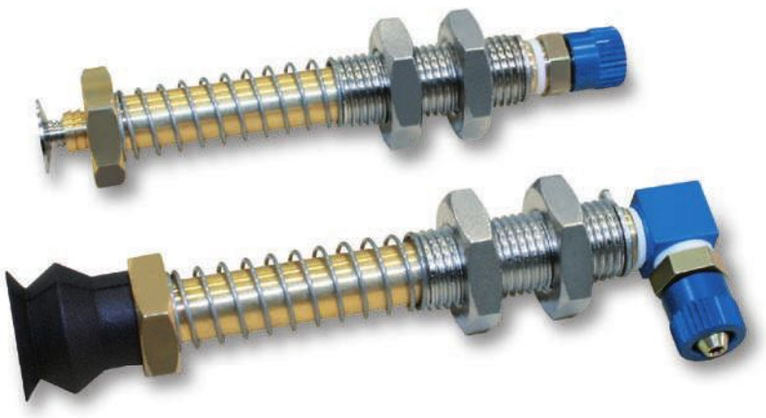

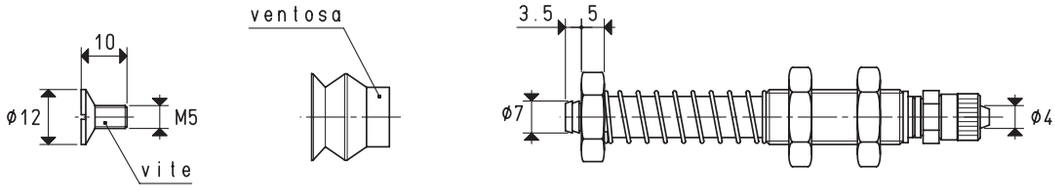

VERSIONE 20 19 17 L

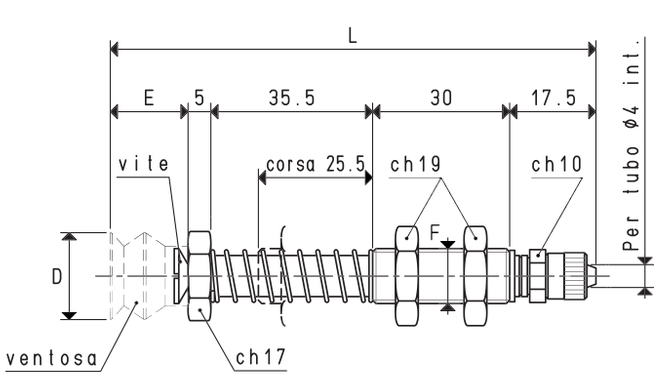

VERSIONE 20 19 17

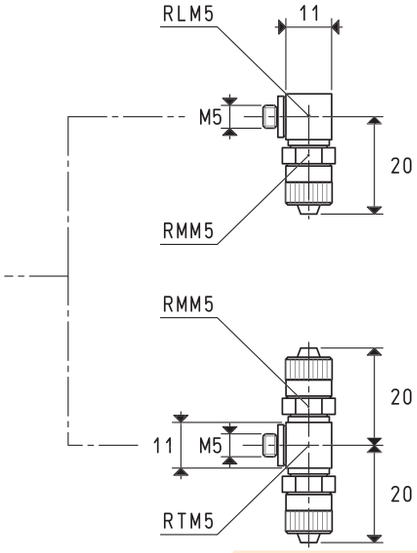

VERSIONE 20 19 17 T

PORTAVENTOSE CON RACCORDO RAPIDO DIRITTO PER TUBO IN PLASTICA Ø 4 X 6

Art.	Forza	D	E	F	L	Per ventosa	Vite inclusa	Peso
	Kg	Ø		Ø		art.	art.	g
20 19 17	0.70	19	17	M12 x 1.25	105	01 19 17	00 20 12	75.3

N.B. Le ventose non sono parti integranti dei portaventose e, pertanto, devono essere ordinate separatamente.
Per ordinare i portaventose con i raccordi a L o a T, aggiungere al codice la lettera L o T.

Sono disponibili i disegni 3D sul sito **www.vuototecnica.net**

Rapporti di trasformazione: inch = $\frac{mm}{25.4}$; pounds = $\frac{g}{453.6} = \frac{Kg}{0.4536}$

PORTAVENTOSE MINI PER VENTOSE A SOFFIETTO

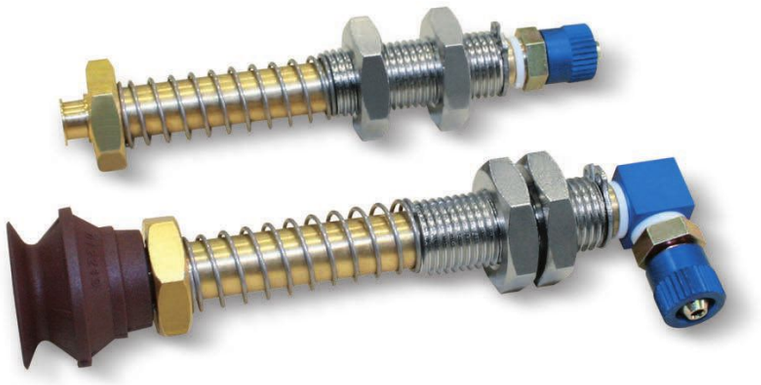

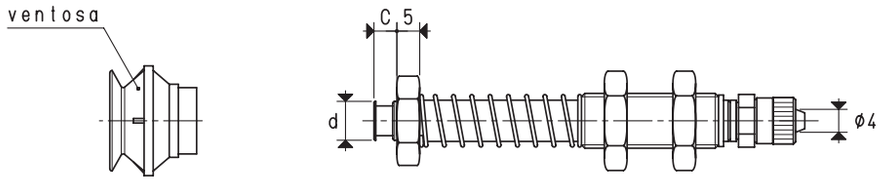

VERSIONE 20 L

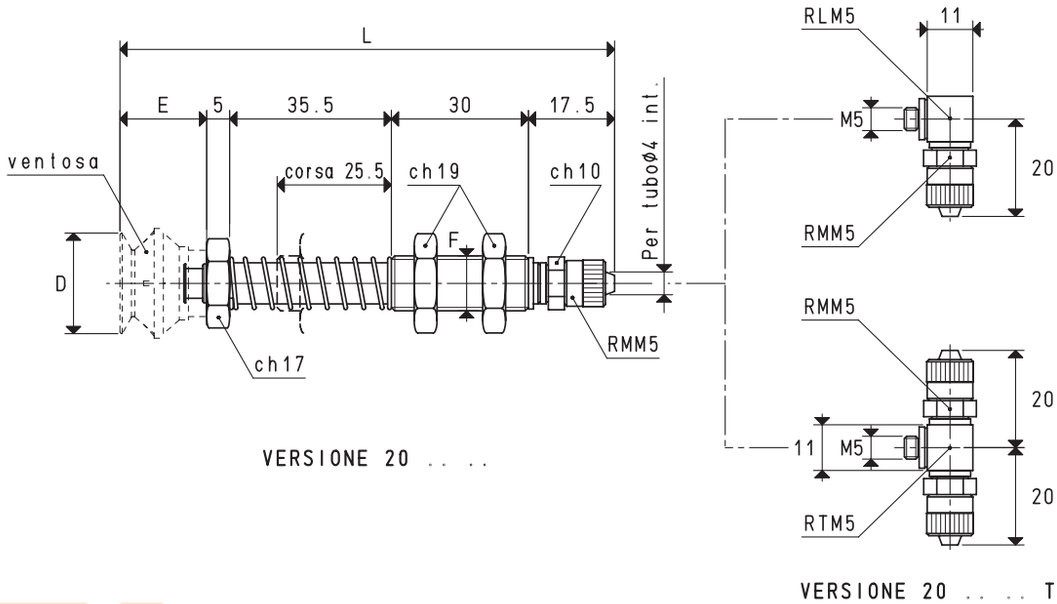

VERSIONE 20 . . . .

VERSIONE 20 . . . . T

PORTAVENTOSE CON RACCORDO RAPIDO DIRITTO PER TUBO IN PLASTICA Ø 4 X 6

Art.	Forza	C	d	D	E	F	L	Per ventosa	Peso
	Kg		Ø	Ø		Ø		art.	g
20 20 23	0.78	5	8.5	20	23	M12 x 1.25	111	01 20 23	73.8
20 22 19	0.95	5	8.5	22	19	M12 x 1.25	107	01 22 19	74.7
20 34 26	2.26	5	8.5	34	26	M12 x 1.25	114	01 34 26	77.7

N.B. Le ventose non sono parti integranti dei portaventose e, pertanto, devono essere ordinate separatamente.
Per ordinare i portaventose con i raccordi a L o a T, aggiungere al codice la lettera L o T.

Rapporti di trasformazione: inch = $\frac{mm}{25.4}$; pounds = $\frac{g}{453.6} = \frac{Kg}{0.4536}$

Sono disponibili i disegni 3D sul sito **www.vuototecnica.net**

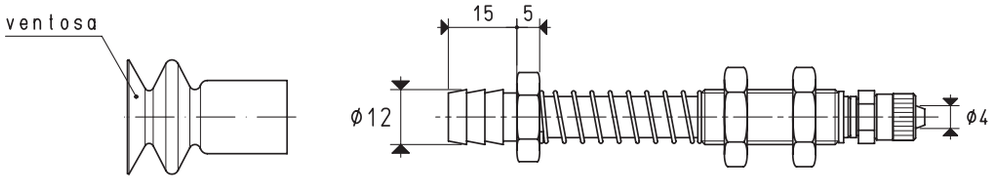

VERSIONE 20 25 35 L

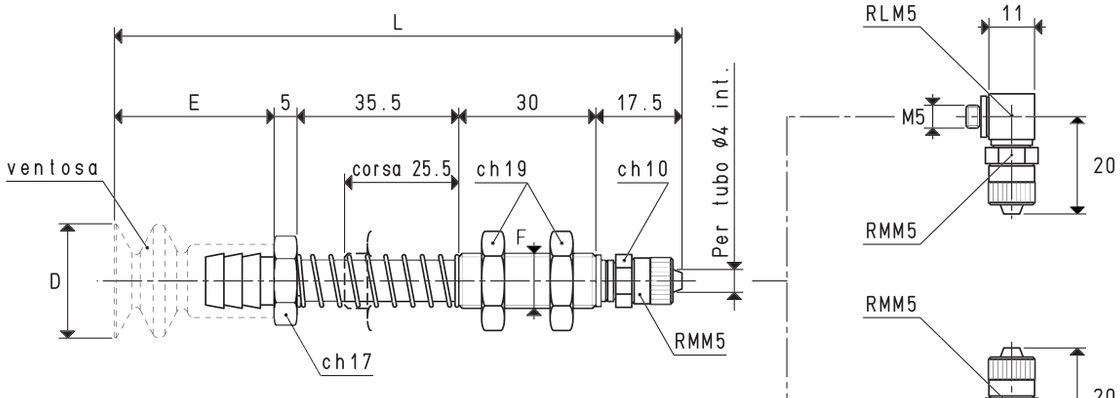

VERSIONE 20 25 35

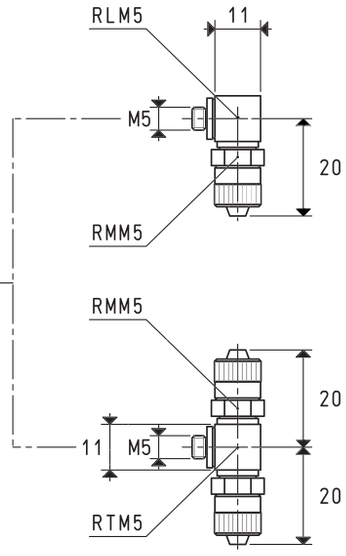

VERSIONE 20 25 35 T

PORTAVENTOSE CON RACCORDO RAPIDO DIRITTO PER TUBO IN PLASTICA Ø 4 X 6

Art.	Forza	D	E	F	L	Per ventosa	Peso
	Kg			Ø		art.	g
20 25 35	1.23	25	24	M12 x 1.25	112	01 25 35	79

N.B. Le ventose non sono parti integranti dei portaventose e, pertanto, devono essere ordinate separatamente.
Per ordinare i portaventose con i raccordi a L o a T, aggiungere al codice la lettera L o T.

Sono disponibili i disegni 3D sul sito **www.vuototecnica.net**

Rapporti di trasformazione: inch = $\frac{mm}{25.4}$; pounds = $\frac{g}{453.6} = \frac{Kg}{0.4536}$

PORTAVENTOSE MINI PER VENTOSE A SOFFIETTO

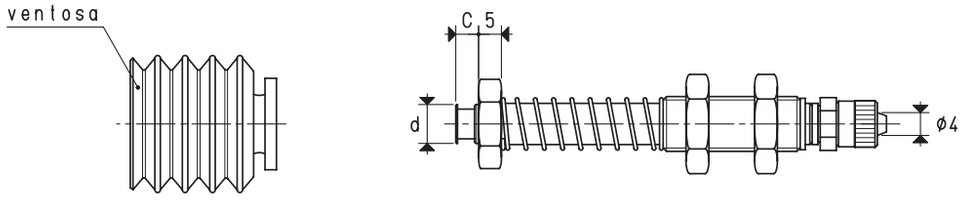

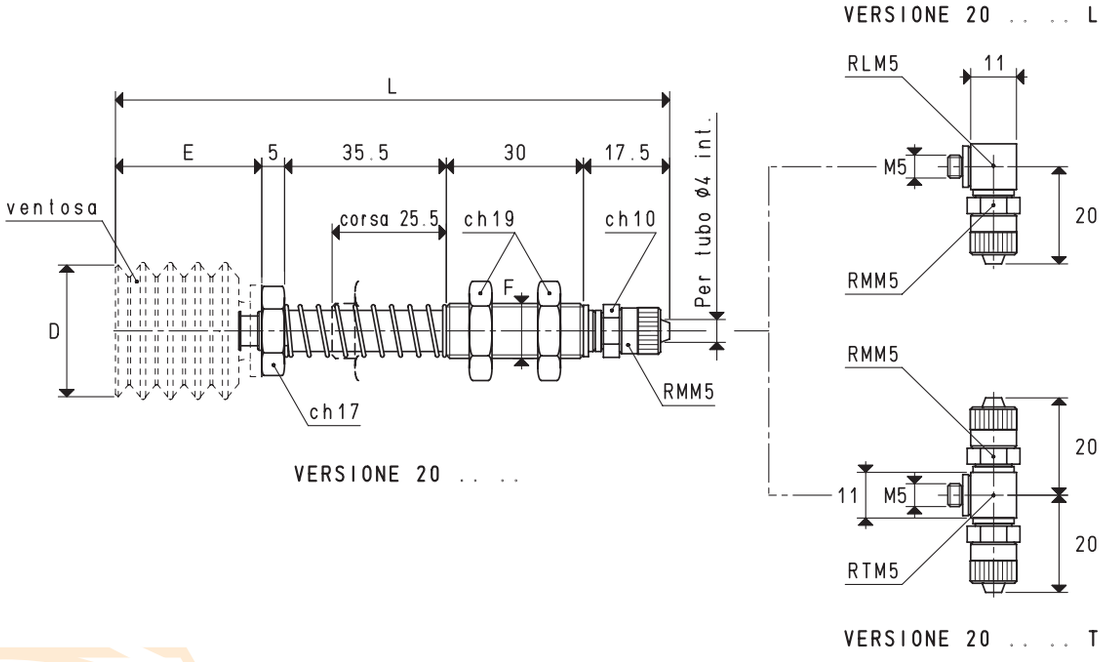

PORTAVENTOSE CON RACCORDO RAPIDO DIRITTO PER TUBO IN PLASTICA Ø 4 X 6

Art.	Forza Kg	C	d Ø	D Ø	E	F Ø	L	Per ventosa art.	Peso g
20 30 32	1.76	7.5	10	30	32	M12 x 1.25	120	01 30 32	79.6
20 40 42	3.14	7.5	10	40	42	M12 x 1.25	130	01 40 42	85.6
20 43 28	3.62	7.5	10	43	28	M12 x 1.25	116	01 43 28	83.0

N.B. Le ventose non sono parti integranti dei portaventose e, pertanto, devono essere ordinate separatamente.
Per ordinare i portaventose con i raccordi a L o a T, aggiungere al codice la lettera L o T.

Sono disponibili i disegni 3D sul sito **www.vuototecnica.net**

Rapporti di trasformazione: inch = $\frac{mm}{25.4}$; pounds = $\frac{g}{453.6} = \frac{Kg}{0.4536}$

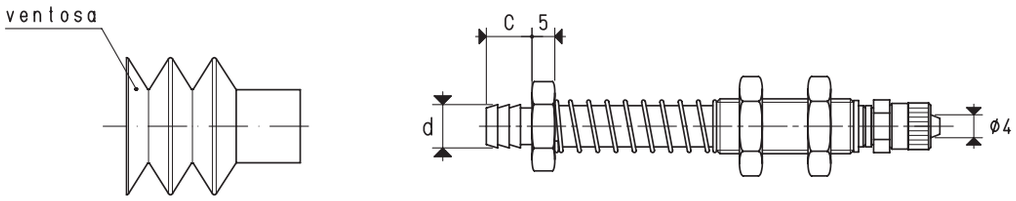

VERSIONE 20 .. 50 L

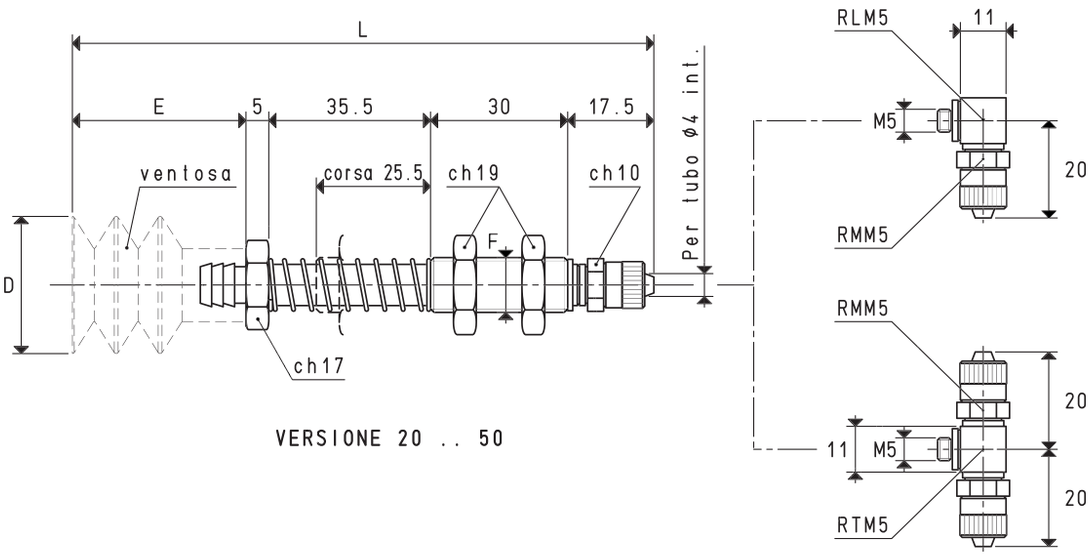

VERSIONE 20 .. 50

VERSIONE 20 .. 50 T

PORTAVENTOSE CON RACCORDO RAPIDO DIRITTO PER TUBO IN PLASTICA Ø 4 X 6

Art.	Forza Kg	C	d Ø	D Ø	E	F Ø	L	Per ventosa art.	Peso g
20 30 50	1.76	10	9.5	30	38	M12 x 1.25	126	01 30 50	81.6
20 40 50	3.14	10	9.5	40	23	M12 x 1.25	111	01 40 50	78.6

N.B. Le ventose non sono parti integranti dei portaventose e, pertanto, devono essere ordinate separatamente.
Per ordinare i portaventose con i raccordi a L o a T, aggiungere al codice la lettera L o T.

Rapporti di trasformazione: inch = $\frac{mm}{25.4}$; pounds = $\frac{g}{453.6} = \frac{Kg}{0.4536}$

Sono disponibili i disegni 3D sul sito **www.vuototecnica.net**

PORTAVENTOSE MINI PER VENTOSE CON SUPPORTO

I portaventose mini illustrati in questa pagina hanno le medesime caratteristiche di quelli descritti in precedenza; si differenziano per il gambo in ottone, che ha una connessione filettata femmina da 1/8" e da ¼" gas, per l'installazione di sole ventose con supporto filettato maschio e la connessione del vuoto che può essere radiale o assiale, a scelta.

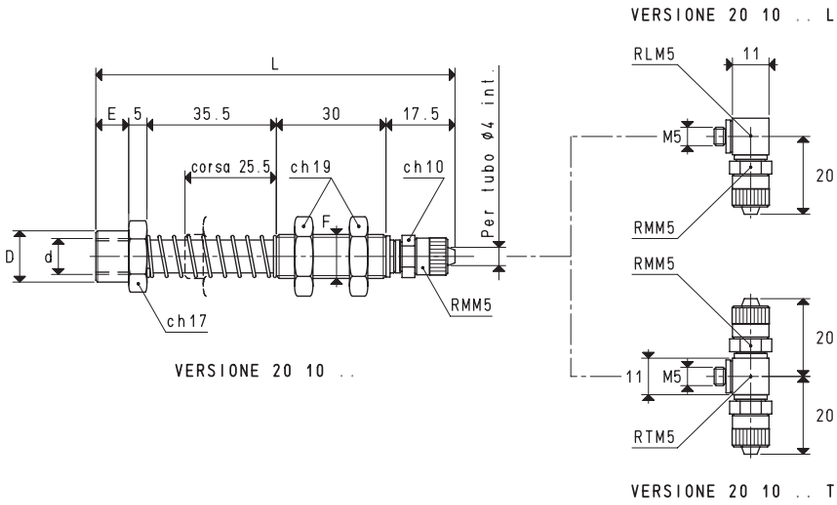

PORTAVENTOSE CON RACCORDO RAPIDO DIRITTO PER TUBO IN PLASTICA Ø 4 X 6

Art.	d	D	E	F	L	Peso
	Ø	Ø		Ø		g
20 10 38	G1/8"	14.0	9	M12 x 1.25	97	78
20 10 48	G1/4"	16.5	9	M12 x 1.25	97	78

N.B. Per ordinare i portaventose con i raccordi a L o a T, aggiungere al codice la lettera L o T.

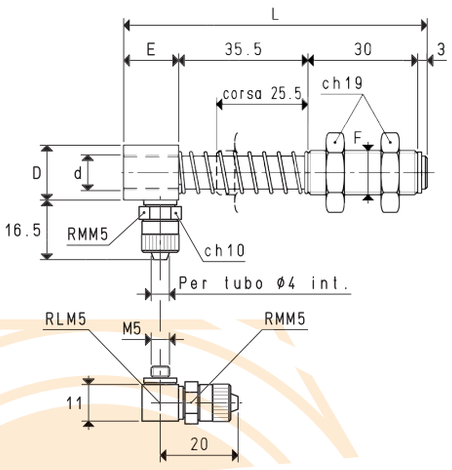

VERSIONE 20 80 25

VERSIONE 20 80 25 L

PORTAVENTOSE CON RACCORDO RAPIDO DIRITTO PER TUBO IN PLASTICA Ø 4 X 6

Art.	d	D	E	F	L	Peso
	Ø	Ø		Ø		g
20 80 25	G1/8"	15	15	M12 x 1.25	83.5	82

N.B. Per ordinare i portaventose con i raccordi a L, aggiungere al codice la lettera L.

Sono disponibili i disegni 3D sul sito **www.vuototecnica.net**

Rapporti di trasformazione: inch = $\frac{mm}{25.4}$; pounds = $\frac{g}{453.6} = \frac{Kg}{0.4536}$

PORTAVENTOSE MINI CON MOLLA INCASSATA

Per ridurre ulteriormente le dimensioni d'ingombro ed il peso e per soddisfare le richieste dei produttori di automatismi di scarico per le presse di stampaggio plastica, sono stati realizzati questi portaventose mini con la molla incassata ed il gambo per il fissaggio della ventosa in alluminio anodizzato. Anche su questi è possibile installare solamente ventose con supporto filettato maschio; la particolare conformazione della bussola di guida in ottone per il fissaggio del portaventose all'automatismo impedisce la rotazione del gambo e, di conseguenza, della ventosa. La connessione del vuoto è radiale.

VERSIONE 20 80 ..

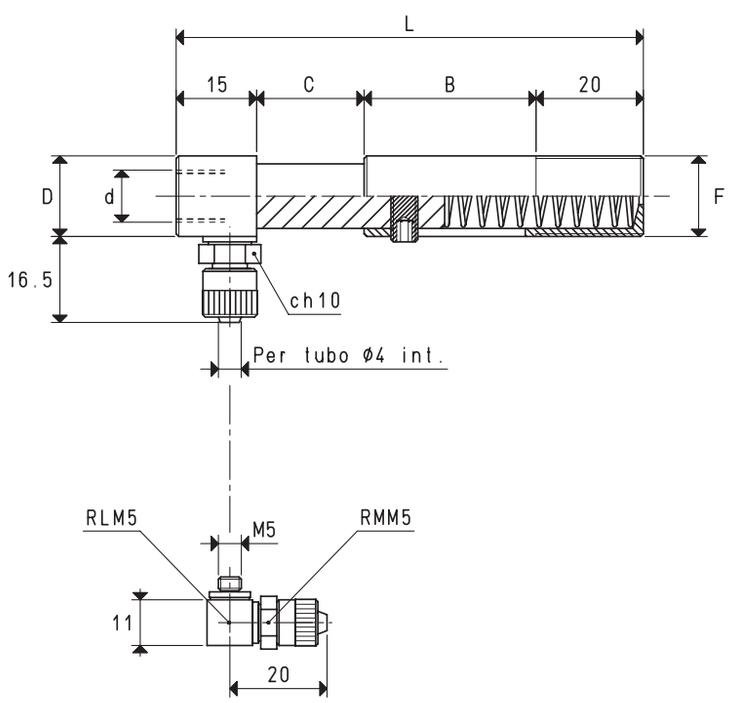

VERSIONE 20 80 .. L

PORTAVENTOSE CON RACCORDO RAPIDO DIRITTO PER TUBO IN PLASTICA Ø 4 X 6

Art.	B	C corsa	d Ø	D Ø	F Ø	L	Peso g
20 80 15	22	15	G1/8"	15	M10 x 0.75	72	26
20 80 20	32	20	G1/8"	15	M15 x 1.00	87	42

N.B. Per ordinare il portaventose in ferro cromato, aggiungere all'articolo le lettere FC.

N.B. Per ordinare il portaventose con il raccordio a L aggiungere al codice la lettera L.

Rapporti di trasformazione: inch = $\frac{mm}{25.4}$; pounds = $\frac{g}{453.6} = \frac{Kg}{0.4536}$

Sono disponibili i disegni 3D sul sito **www.vuototecnica.net**

PORTAVENTOSE MINI CON CORSA RIDOTTA

La corsa di ammortizzazione ridotta e la particolare conformazione, hanno consentito una ulteriore riduzione delle dimensioni d'ingombro e del peso di questi portaventose, rispetto ai normali portaventose mini.
I componenti sono pressoché gli stessi; cambiano i raccordi per il vuoto che, in questi portaventose, sono un piccolo portagomma di serie o due a richiesta, radiali.
Sono adatti per piccole ventose, da calzare manualmente a pressione, con diametri compresi tra 10 e 30 mm.

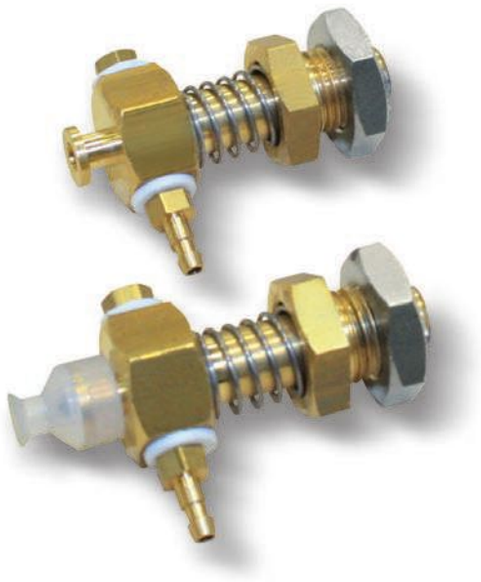

VERSIONE 20 07 13

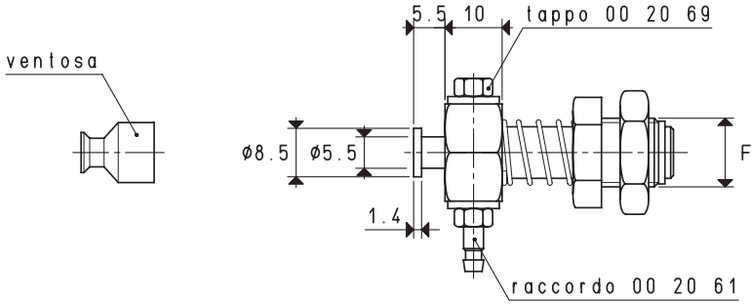

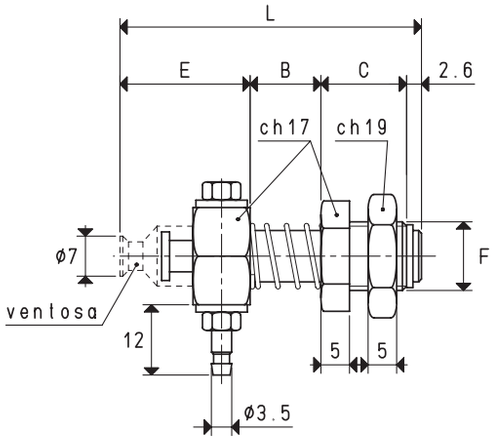

PORTAVENTOSE CON RACCORDO DIRITTO PER TUBO IN PLASTICA

Art.	Forza	B	C	E	F	L	Per ventosa	Peso
	Kg	corsa			Ø		art.	g
20 07 13	0.09	12.4	15	23	M12 x 1.25	53	01 07 13	56.6

N.B. Le ventose non sono parti integranti dei portaventose e, pertanto, devono essere ordinate separatamente.

Sono disponibili i disegni 3D sul sito **www.vuototecnica.net**

Rapporti di trasformazione: inch = $\frac{mm}{25.4}$; pounds = $\frac{g}{453.6} = \frac{Kg}{0.4536}$

VERSIONE 20 .. 10

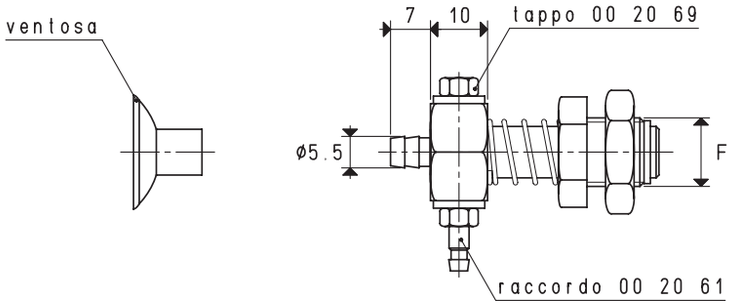

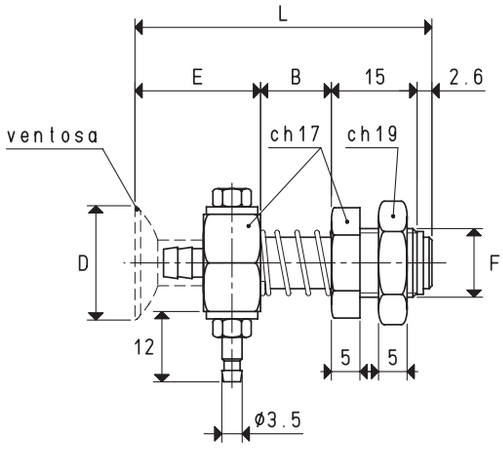

PORTAVENTOSE CON RACCORDO DIRITTO PER TUBO IN PLASTICA

Art.	Forza Kg	B corsa	D Ø	E	F Ø	L	Per ventosa art.	Peso g
20 10 10	0.19	12.4	10	21	M12 x 1.25	51	01 10 10	56.0
20 12 10	0.28	12.4	12	21	M12 x 1.25	51	01 12 10	56.6
20 15 10	0.44	12.4	15	22	M12 x 1.25	52	01 15 10	56.7
20 18 10	0.63	12.4	18	22	M12 x 1.25	52	01 18 10	56.7
20 20 10	0.78	12.4	20	22	M12 x 1.25	52	01 20 10	56.8
20 22 10	0.95	12.4	22	23	M12 x 1.25	53	01 22 10	57.2

N.B. Le ventose non sono parti integranti dei portaventose e, pertanto, devono essere ordinate separatamente.

Sono disponibili i disegni 3D sul sito **www.vuototecnica.net**

Rapporti di trasformazione: inch = $\frac{mm}{25.4}$; pounds = $\frac{g}{453.6} = \frac{Kg}{0.4536}$

PORTAVENTOSE MINI CON CORSA RIDOTTA

VERSIONE 20 .. 10

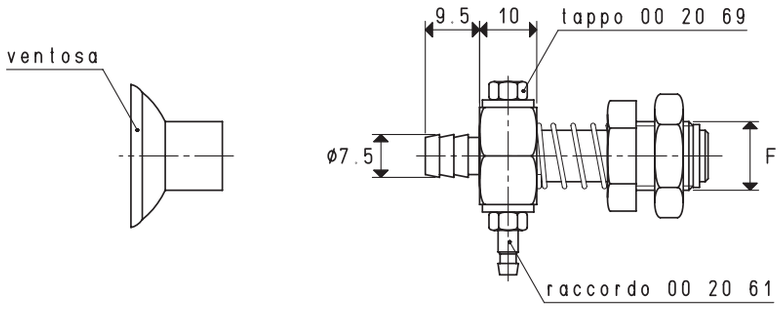

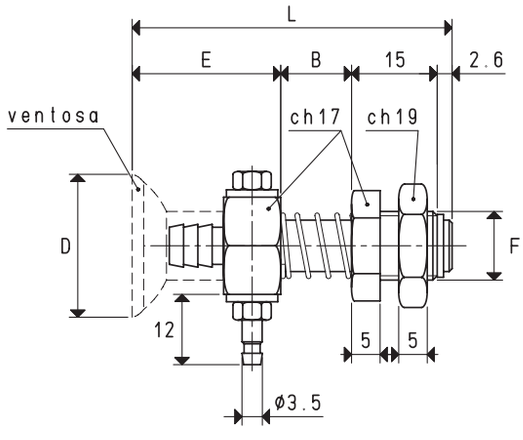

PORTAVENTOSE CON RACCORDO DIRITTO PER TUBO IN PLASTICA

Art.	Forza	B	D	E	F	L	Per ventosa	Peso
	Kg	corsa	Ø		Ø		art.	g
20 25 10	1.23	12.4	25	26	M12 x 1.25	56	01 25 15	58.0
20 30 10	1.76	12.4	30	26	M12 x 1.25	56	01 30 15	58.7

N.B. Le ventose non sono parti integranti dei portaventose e, pertanto, devono essere ordinate separatamente.

Sono disponibili i disegni 3D sul sito **www.vuototecnica.net**

Rapporti di trasformazione: inch = $\frac{mm}{25.4}$; pounds = $\frac{g}{453.6} = \frac{Kg}{0.4536}$

PORTAVENTOSE MINI CON BUSSOLA DA INCASSO

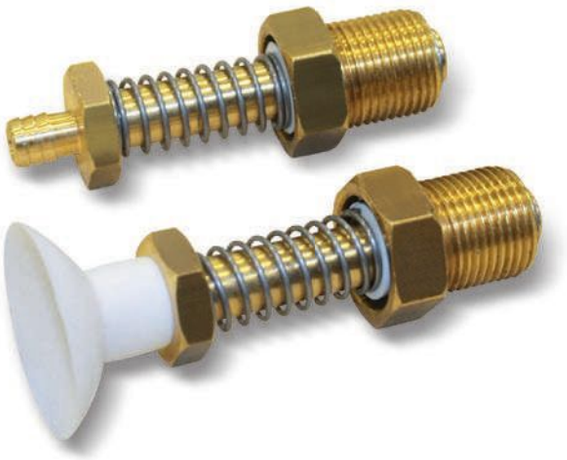

Oltre alle ridotte dimensioni del portaventose, la loro particolare conformazione ne consente l'assemblaggio diretto al collettore del vuoto, con notevole risparmio di tempo e l'eliminazione di tubi e raccordi. Una bussola esagonale filettata, per l'assemblaggio diretto del portaventose al collettore del vuoto, dotata di guarnizione, ha la funzione di guida e di tenuta del gambo in ottone per il fissaggio della ventosa.

VERSIONE 20 .. 11

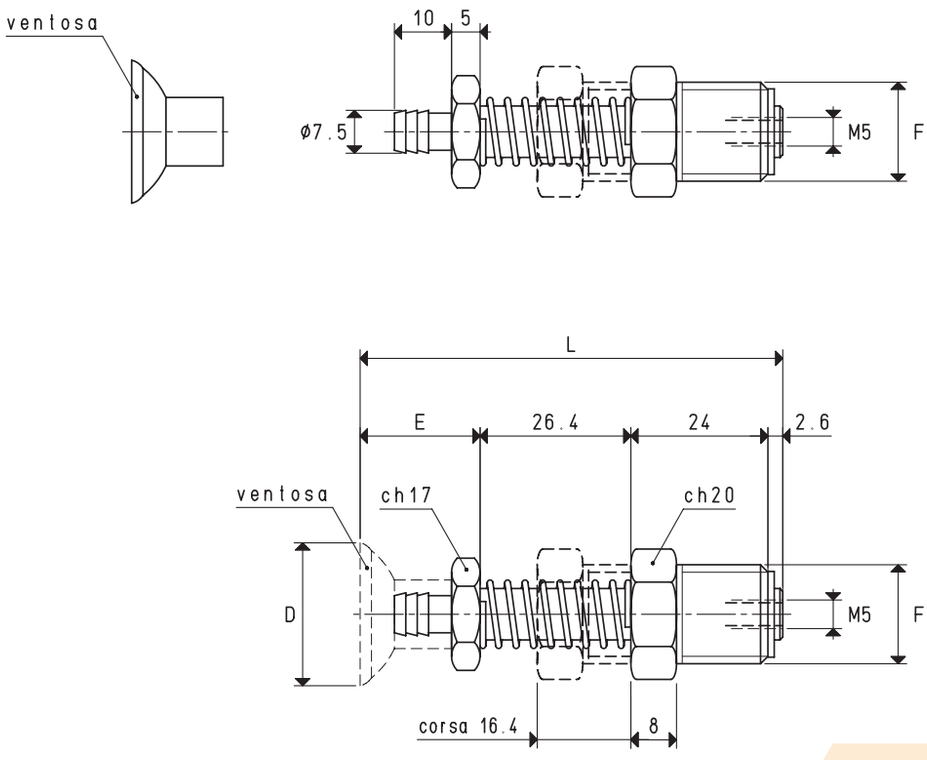

Art.	Forza	D	E	F	L	Per ventosa	Peso
	Kg	Ø		Ø		art.	g
20 25 11	1.23	25	21	G3/8"	74	01 25 15	70.0
20 30 11	1.76	30	22	G3/8"	75	01 30 15	70.7

N.B. Le ventose non sono parti integranti dei portaventose e, pertanto, devono essere ordinate separatamente.

Rapporti di trasformazione: inch = $\frac{mm}{25.4}$; pounds = $\frac{g}{453.6} = \frac{Kg}{0.4536}$

Sono disponibili i disegni 3D sul sito **www.vuototecnica.net**

PORTAVENTOSE MINI CON BUSSOLA DA INCASSO

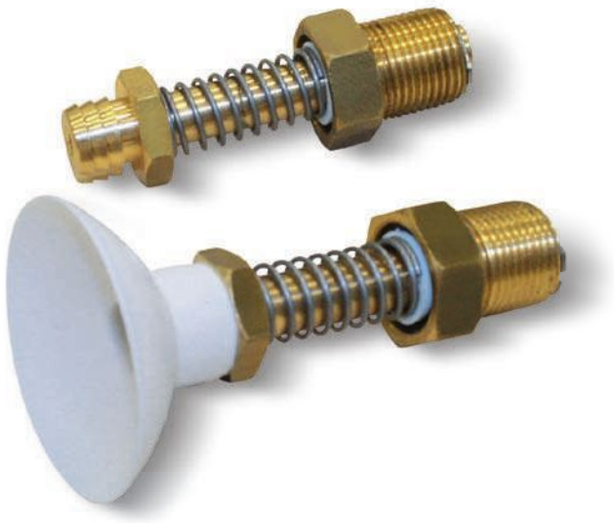

VERSIONE 20 .. 11

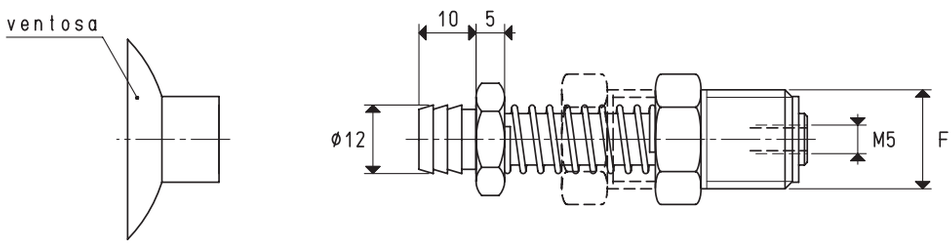

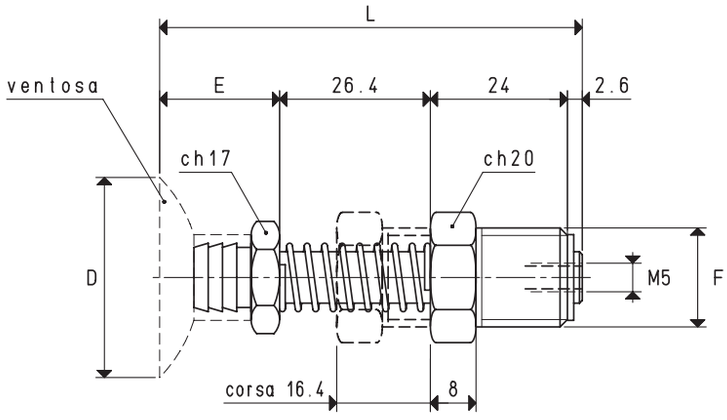

Art.	Forza Kg	D Ø	E	F Ø	L	Per ventosa art.	Peso g
20 35 11	2.40	35	21	G3/8"	74	01 35 15	76.6
20 40 11	3.14	40	23	G3/8"	76	01 40 15	77.1
20 45 11	3.98	45	28	G3/8"	81	01 45 15	80.6

N.B. Le ventose non sono parti integranti dei portaventose e, pertanto, devono essere ordinate separatamente.

Sono disponibili i disegni 3D sul sito **www.vuototecnica.net**

Rapporti di trasformazione: inch = $\frac{mm}{25.4}$; pounds = $\frac{g}{453.6} = \frac{Kg}{0.4536}$

PORTAVENTOSE MINI CON BUSSOLA DA INCASSO, CON ATTACCO FILETTATO FEMMINA

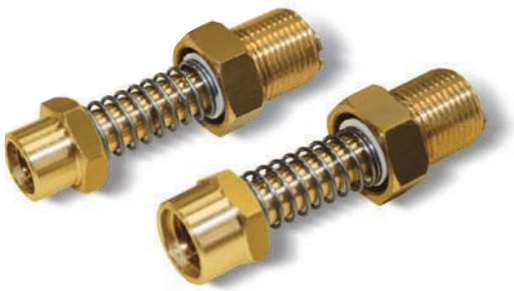

VERSIONE 20 .. 11

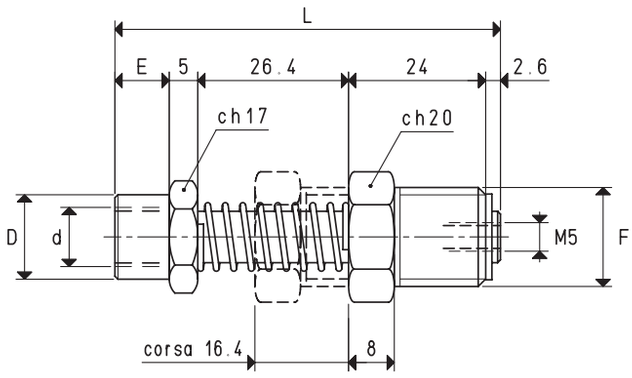

Art.	d	D	E	F	L	Peso
	Ø	Ø		Ø		g
20 08 11	G1/8"	14.0	9	G3/8"	67	74
20 10 11	G1/4"	16.5	9	G3/8"	67	73

PORTAVENTOSE MINI CON BUSSOLA DA INCASSO, CON ATTACCO FILETTATO MASCHIO

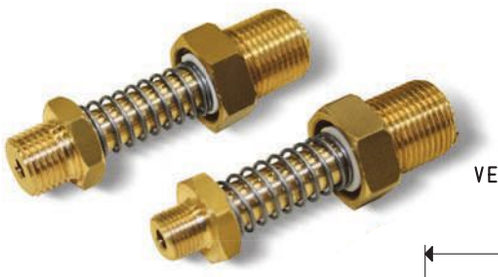

VERSIONE 20 .. 11 M

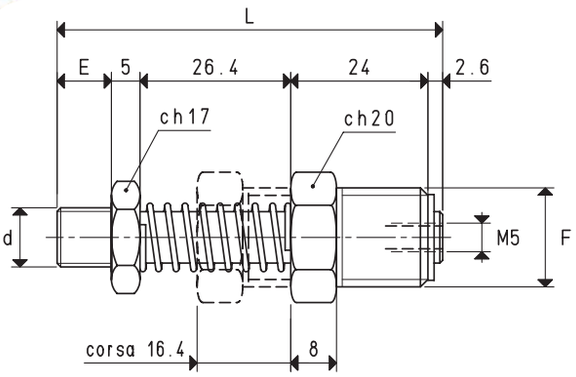

Art.	d	E	F	L	Peso
	Ø		Ø		g
20 08 11 M	G1/8"	8	G3/8"	66	75
20 10 11 M	G1/4"	10	G3/8"	68	74

Sono disponibili i disegni 3D sul sito **www.vuototecnica.net**

Rapporti di trasformazione: inch = $\frac{mm}{25.4}$; pounds = $\frac{g}{453.6} = \frac{Kg}{0.4536}$

Adattatori per filettature GAS - NPT disponibili a pag. 1.117

PORTAVENTOSE MINI CON TASTATORE

Hanno le stesse caratteristiche meccaniche dei portaventose mini; li distingue un tastatore, solidale ad un otturatore conico, che ha la funzione di aprire l'aspirazione e quindi di creare il vuoto, solamente quando la ventosa va a contatto con il carico da sollevare.

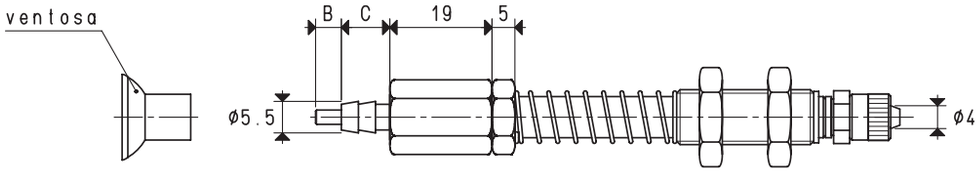

VERSIONE 20 .. 60 L

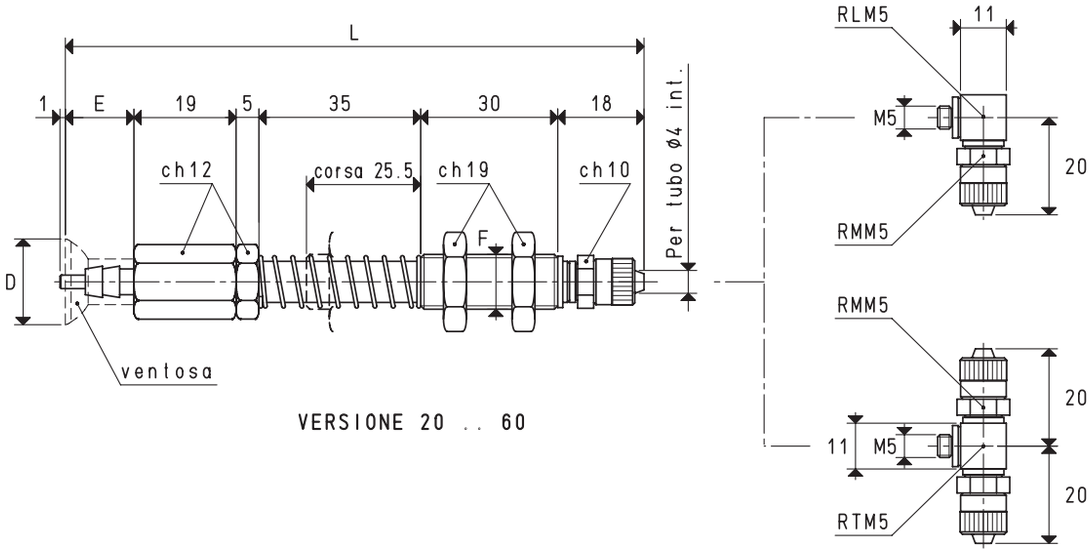

VERSIONE 20 .. 60

VERSIONE 20 .. 60 T

PORTAVENTOSE CON RACCORDO RAPIDO DIRITTO PER TUBO IN PLASTICA Ø 4 X 6

Art.	Forza	B	C	D	E	F	L	Per ventosa	Peso
	Kg			Ø		Ø		art.	g
20 12 60	0.28	4.5	8.5	12	11	M12 x 1.25	118	01 12 10	78.6
20 15 60	0.44	4.5	8.5	15	12	M12 x 1.25	119	01 15 10	78.7
20 18 60	0.63	4.5	8.5	18	12	M12 x 1.25	119	01 18 10	78.7

N.B. Le ventose non sono parti integranti dei portaventose e, pertanto, devono essere ordinate separatamente.
Per ordinare i portaventose con i raccordi a L o a T, aggiungere al codice la lettera L o T.

Sono disponibili i disegni 3D sul sito **www.vuototecnica.net**

Rapporti di trasformazione: inch = $\frac{mm}{25.4}$; pounds = $\frac{g}{453.6} = \frac{Kg}{0.4536}$

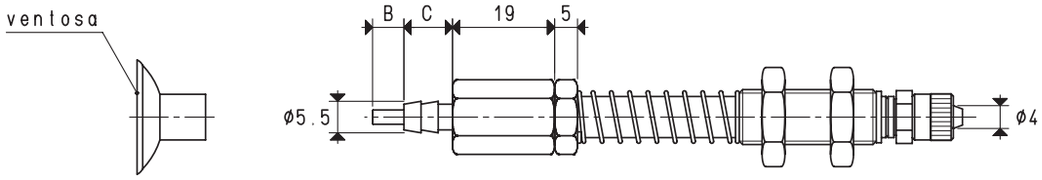

VERSIONE 20 .. 60 L

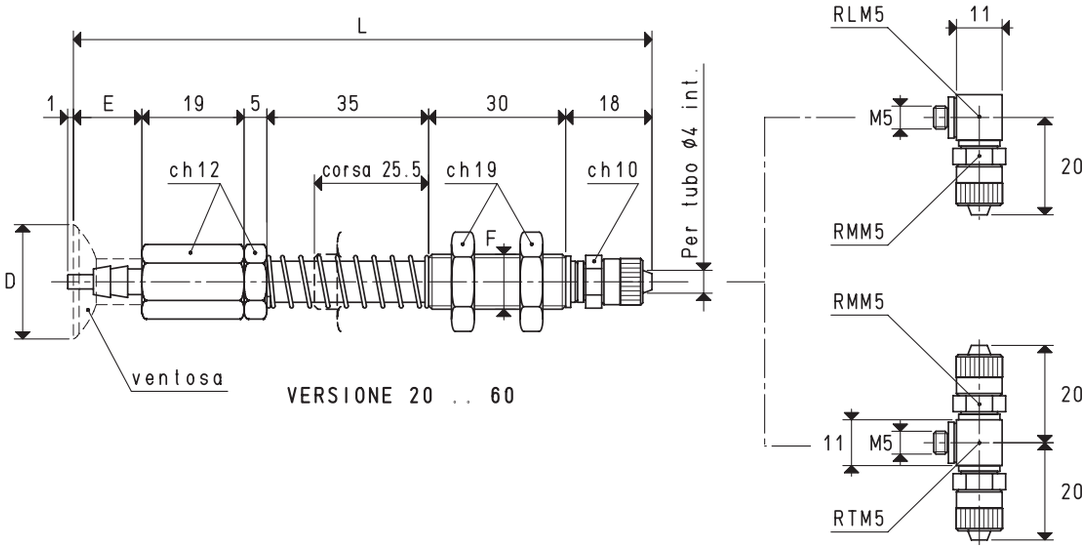

VERSIONE 20 .. 60

VERSIONE 20 .. 60 T

PORTAVENTOSE CON RACCORDO RAPIDO DIRITTO PER TUBO IN PLASTICA Ø 4 X 6

Art.	Forza	B	C	D	E	F	L	Per ventosa	Peso
	Kg			Ø		Ø		art.	g
20 20 60	0.78	5.5	8.5	20	12	M12 x 1.25	119	01 20 10	80.8
20 22 60	0.95	5.5	8.5	22	13	M12 x 1.25	120	01 22 10	81.2

N.B. Le ventose non sono parti integranti dei portaventose e, pertanto, devono essere ordinate separatamente.
Per ordinare i portaventose con i raccordi a L o a T, aggiungere al codice la lettera L o T.

Sono disponibili i disegni 3D sul sito **www.vuototecnica.net**

Rapporti di trasformazione: inch = $\frac{mm}{25.4}$; pounds = $\frac{g}{453.6} = \frac{Kg}{0.4536}$

PORTAVENTOSE MINI CON TASTATORE

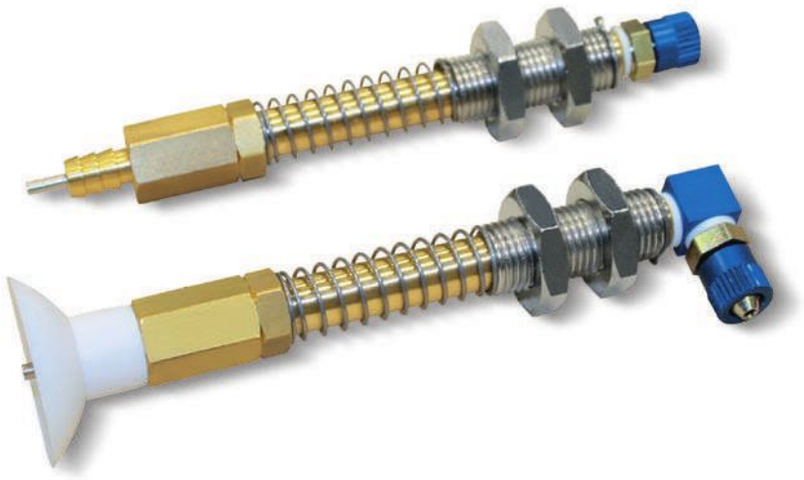

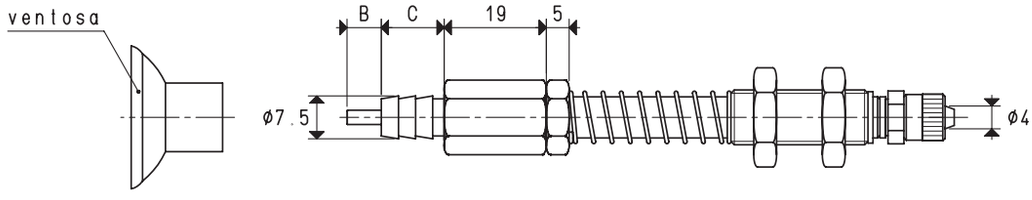

VERSIONE 20 25 60 L

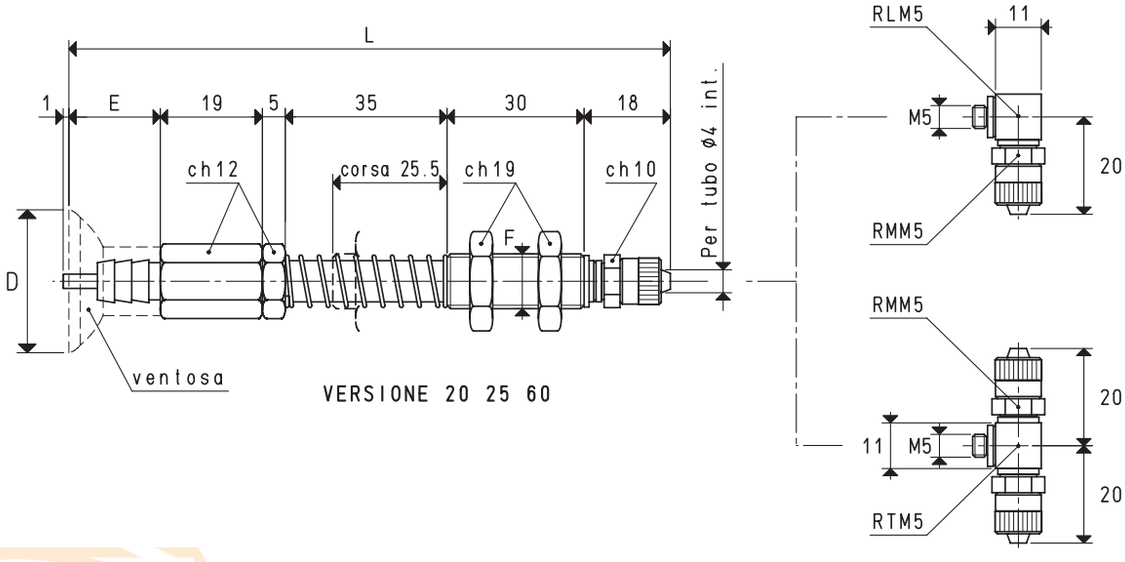

VERSIONE 20 25 60

VERSIONE 20 25 60 T

PORTAVENTOSE CON RACCORDO RAPIDO DIRITTO PER TUBO IN PLASTICA Ø 4 X 6

Art.	Forza	B	C	D	E	F	L	Per ventosa	Peso
	Kg			Ø		Ø		art.	g
20 25 60	1.23	6	11	25	16	M12 x 1.25	123	01 25 15	84

N.B. Le ventose non sono parti integranti dei portaventose e, pertanto, devono essere ordinate separatamente.
Per ordinare i portaventose con i raccordi a L o a T, aggiungere al codice la lettera L o T.

Sono disponibili i disegni 3D sul sito **www.vuototecnica.net**

Rapporti di trasformazione: inch = $\frac{mm}{25.4}$; pounds = $\frac{g}{453.6} = \frac{Kg}{0.4536}$

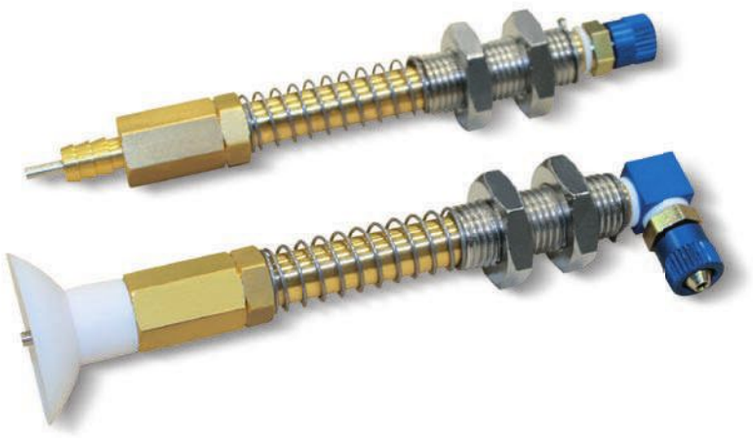

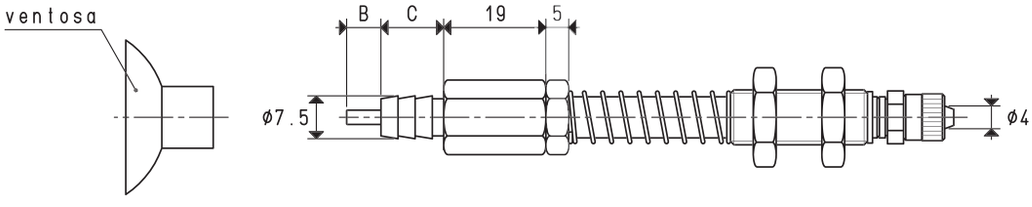

VERSIONE 20 30 60 L

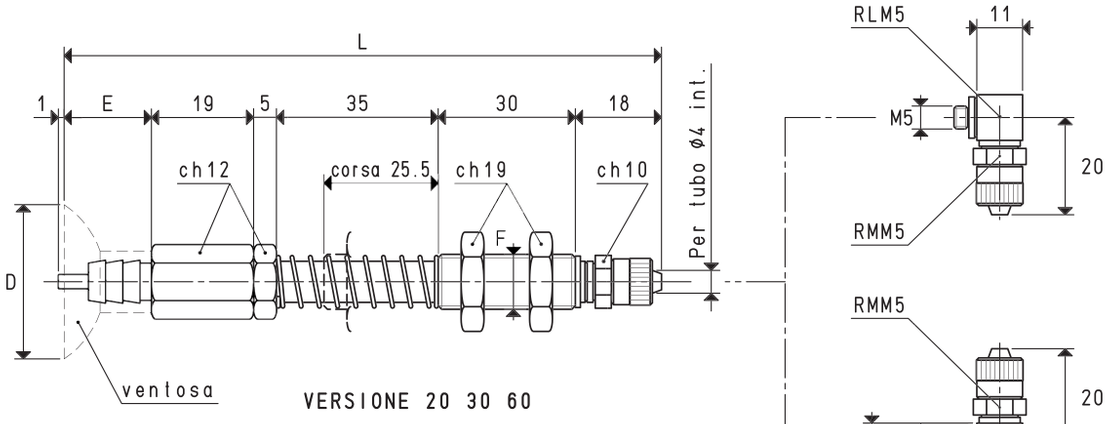

VERSIONE 20 30 60

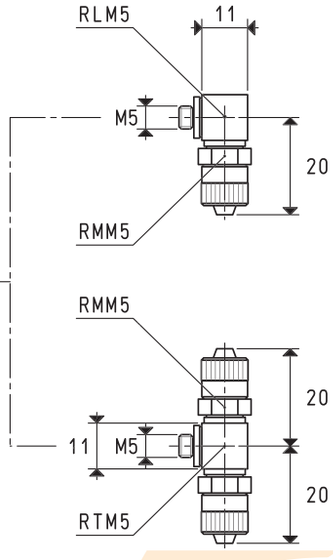

VERSIONE 20 30 60 T

PORTAVENTOSE CON RACCORDO RAPIDO DIRITTO PER TUBO IN PLASTICA Ø 4 X 6

Art.	Forza	B	C	D	E	F	L	Per ventosa	Peso
	Kg			Ø		Ø		art.	g
20 30 60	1.76	7	11	30	17	M12 x 1.25	124	01 30 15	86.7

N.B. Le ventose non sono parti integranti dei portaventose e, pertanto, devono essere ordinate separatamente.
Per ordinare i portaventose con i raccordi a L o a T, aggiungere al codice la lettera L o T.

Rapporti di trasformazione: inch = $\frac{mm}{25.4}$; pounds = $\frac{g}{453.6} = \frac{Kg}{0.4536}$

Sono disponibili i disegni 3D sul sito **www.vuototecnica.net**

PORTAVENTOSE MINI CON TASTATORE

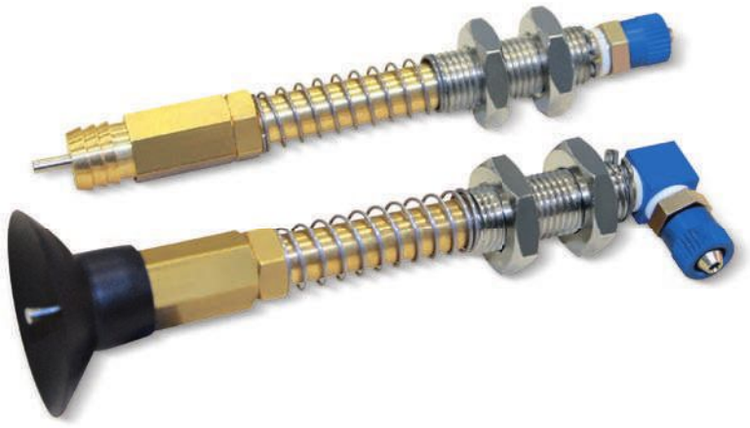

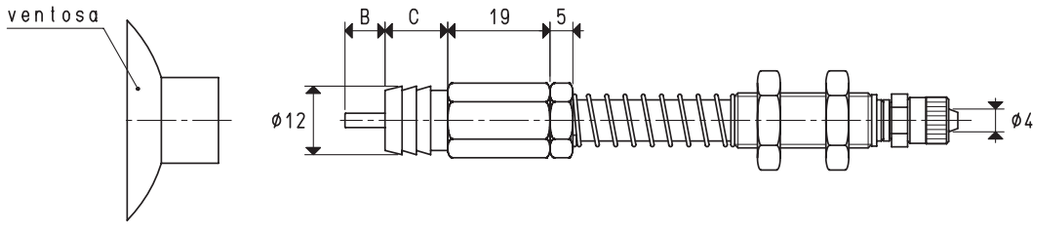

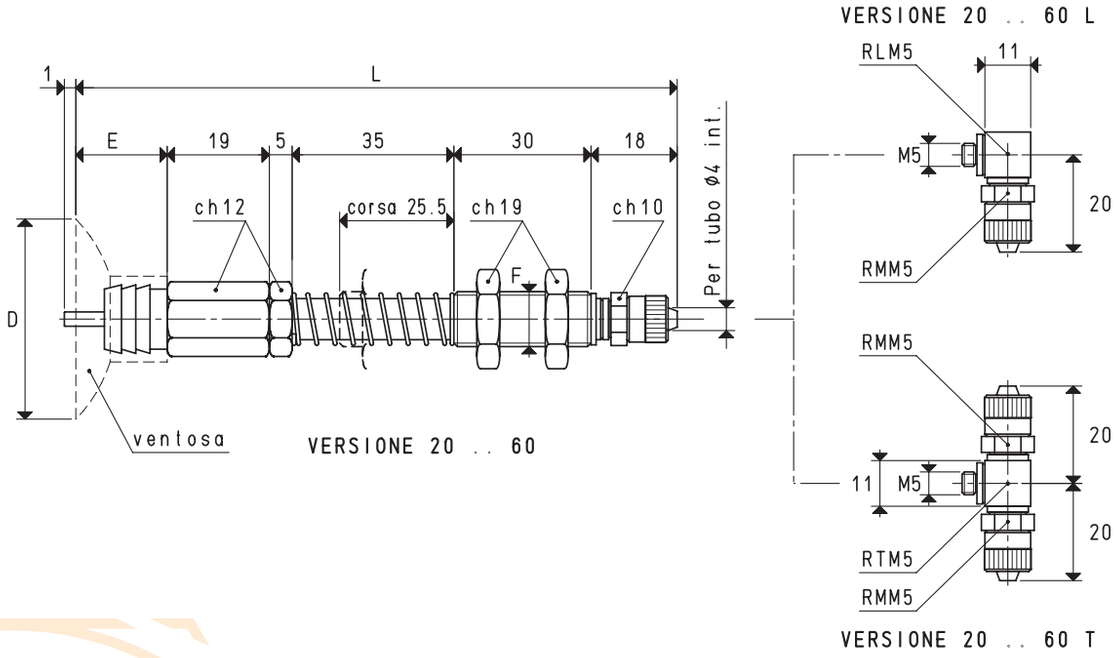

PORTAVENTOSE CON RACCORDO RAPIDO DIRITTO PER TUBO IN PLASTICA Ø 4 X 6

Art.	Forza Kg	B	C	D Ø	E	F Ø	L	Per ventosa art.	Peso g
20 35 60	2.40	7	11	35	16	M12 x 1.25	123	01 35 15	90.6
20 40 60	3.14	7	11	40	18	M12 x 1.25	125	01 40 15	91.1

N.B. Le ventose non sono parti integranti dei portaventose e, pertanto, devono essere ordinate separatamente.
Per ordinare i portaventose con i raccordi a L o a T, aggiungere al codice la lettera L o T.

Sono disponibili i disegni 3D sul sito **www.vuototecnica.net**

Rapporti di trasformazione: inch = $\frac{mm}{25.4}$; pounds = $\frac{g}{453.6} = \frac{Kg}{0.4536}$

PORTAVENTOSE MINI CON TASTATORE E BUSSOLA DA INCASSO

Le caratteristiche tecniche e meccaniche sono le stesse dei portaventose mini con tastatore descritti nelle pagine precedenti; li distingue una bussola esagonale filettata, che ne consente l'assemblaggio diretto al collettore del vuoto, con conseguente risparmio di tempo e l'eliminazione di tubi e raccordi.

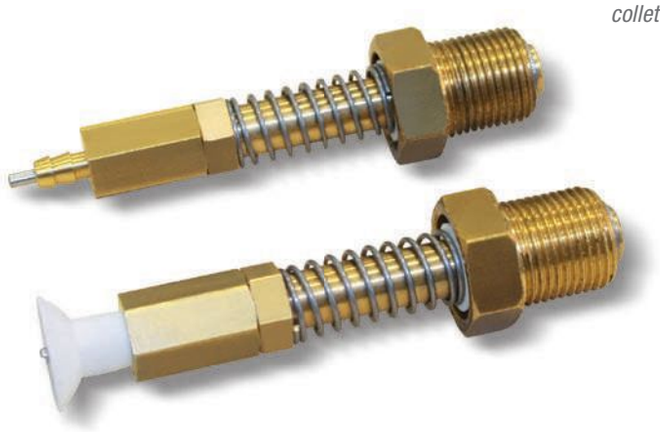

VERSIONE 20 .. 65

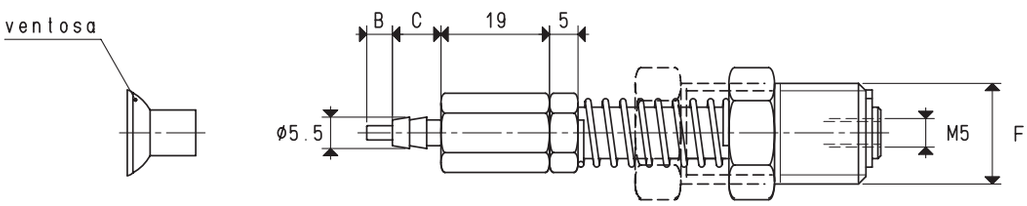

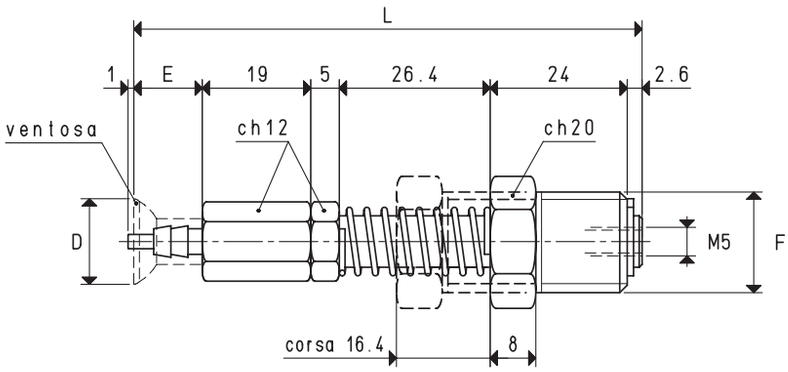

Art.	Forza Kg	B	C	D Ø	E	F Ø	L	Per ventosa art.	Peso g
20 12 65	0.28	4.5	8.5	12	11	G3/8"	88	01 12 10	76.6
20 15 65	0.44	4.5	8.5	15	12	G3/8"	89	01 15 10	76.7
20 18 65	0.63	4.5	8.5	18	12	G3/8"	89	01 18 10	76.7

N.B. Le ventose non sono parti integranti dei portaventose e pertanto, devono essere ordinate separatamente.

Rapporti di trasformazione: inch = $\frac{mm}{25.4}$; pounds = $\frac{g}{453.6} = \frac{Kg}{0.4536}$

Sono disponibili i disegni 3D sul sito **www.vuototecnica.net**

PORTAVENTOSE MINI CON TASTATORE E BUSSOLA DA INCASSO

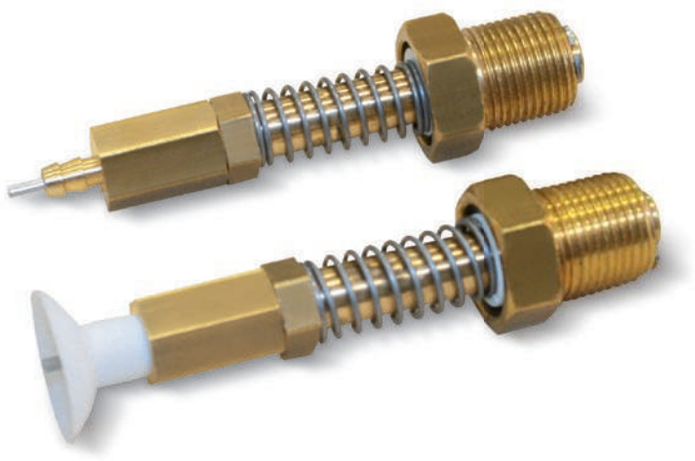

VERSIONE 20 .. 65

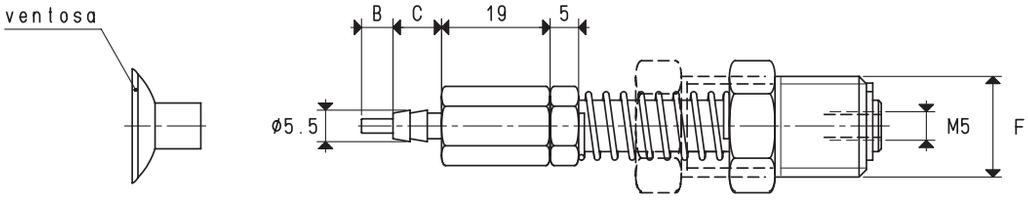

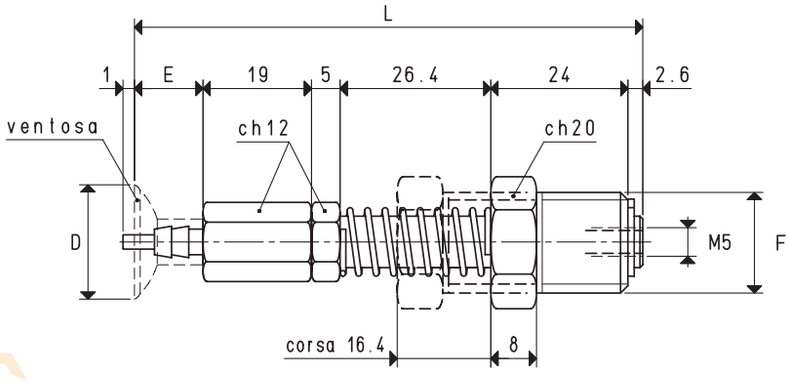

Art.	Forza	B	C	D	E	F	L	Per ventosa	Peso
	Kg			Ø		Ø		art.	g
20 20 65	0.78	5.5	8.5	20	12	G3/8"	89	01 20 10	76.8
20 22 65	0.95	5.5	8.5	22	13	G3/8"	90	01 22 10	77.2

N.B. Le ventose non sono parti integranti dei portaventose e, pertanto, devono essere ordinate separatamente.

Sono disponibili i disegni 3D sul sito **www.vuototecnica.net**

Rapporti di trasformazione: inch = $\frac{mm}{25.4}$; pounds = $\frac{g}{453.6} = \frac{Kg}{0.4536}$

PORTAVENTOSE MINI CON TASTATORE E BUSSOLA DA INCASSO

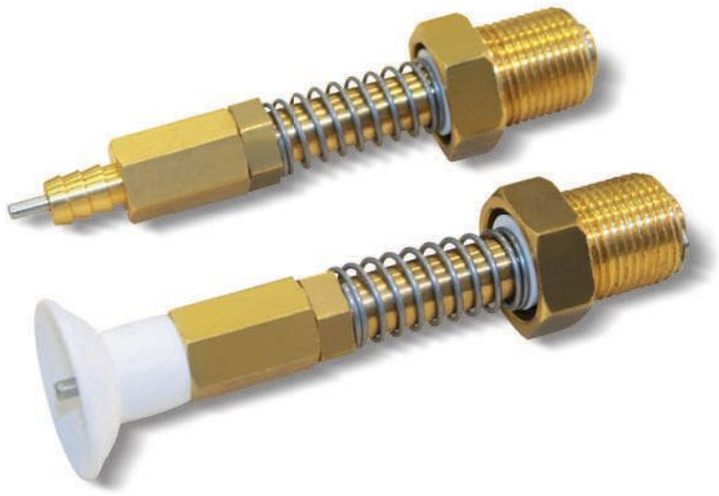

VERSIONE 20 25 65

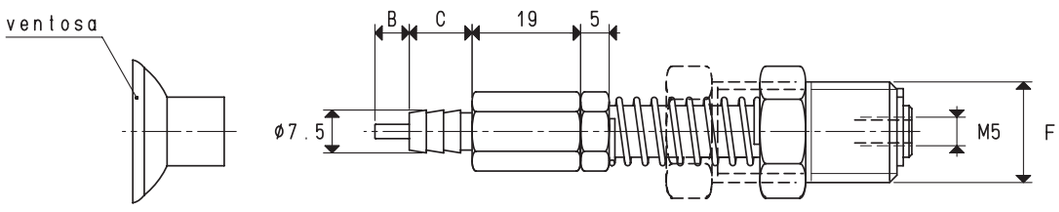

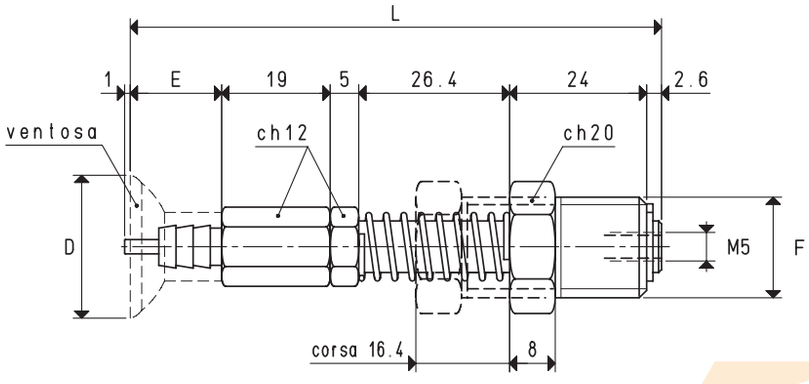

Art.	Forza	B	C	D	E	F	L	Per ventosa	Peso
	Kg			Ø		Ø		art.	g
20 25 65	1.23	6	11	25	16	G3/8"	93	01 25 15	80

N.B. Le ventose non sono parti integranti dei portaventose e, pertanto, devono essere ordinate separatamente.

Sono disponibili i disegni 3D sul sito **www.vuototecnica.net**

Rapporti di trasformazione: inch = $\frac{mm}{25.4}$; pounds = $\frac{g}{453.6} = \frac{Kg}{0.4536}$

PORTAVENTOSE MINI CON TASTATORE E BUSSOLA DA INCASSO

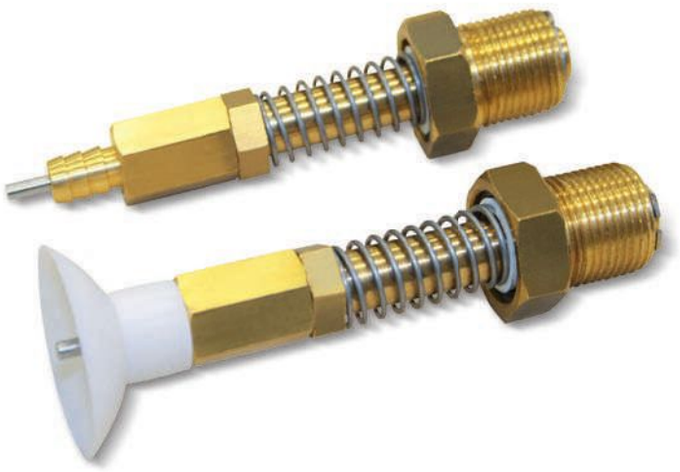

VERSIONE 20 30 65

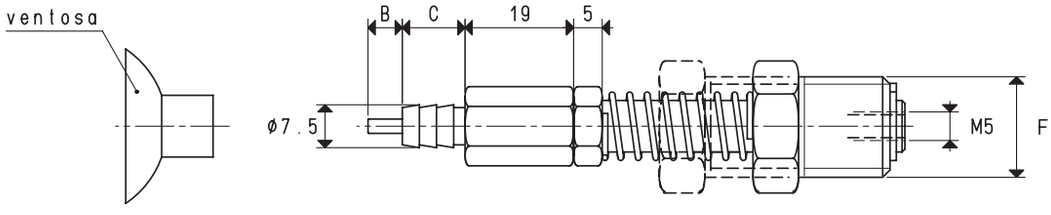

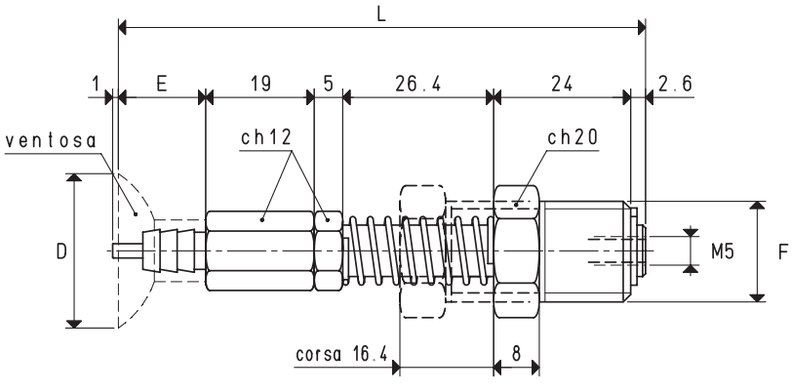

Art.	Forza	B	C	D	E	F	L	Per ventosa	Peso
	Kg			Ø		Ø		art.	g
20 30 65	1.76	7	11	30	17	G3/8"	94	01 30 15	82.7

N.B. Le ventose non sono parti integranti dei portaventose e, pertanto, devono essere ordinate separatamente.

Sono disponibili i disegni 3D sul sito **www.vuototecnica.net**

Rapporti di trasformazione: inch = $\frac{mm}{25.4}$; pounds = $\frac{g}{453.6} = \frac{Kg}{0.4536}$

PORTAVENTOSE MINI CON TASTATORE E BUSSOLA DA INCASSO

VERSIONE 20 .. 65

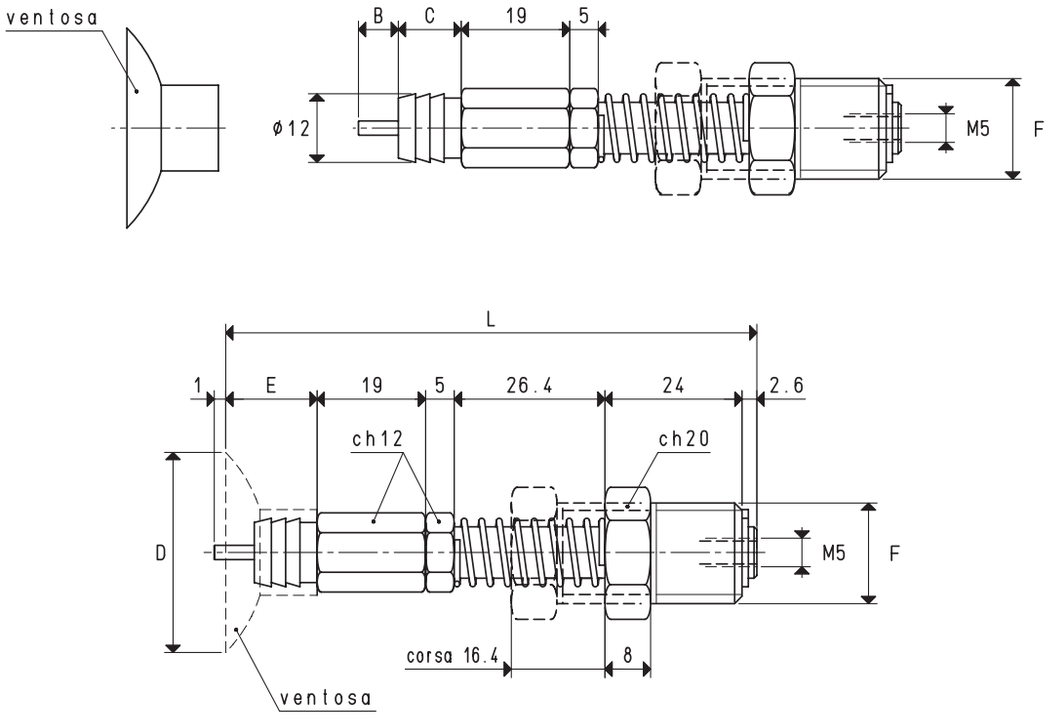

Art.	Forza Kg	B	C	D Ø	E	F Ø	L	Per ventosa art.	Peso g
20 35 65	2.40	7	11	35	16	G3/8"	93	01 35 15	82.6
20 40 65	3.14	7	11	40	18	G3/8"	95	01 40 15	83.1

N.B. Le ventose non sono parti integranti dei portaventose e, pertanto, devono essere ordinate separatamente.

Rapporti di trasformazione: inch = $\frac{mm}{25.4}$; pounds = $\frac{g}{453.6} = \frac{Kg}{0.4536}$

Sono disponibili i disegni 3D sul sito **www.vuototecnica.net**

PORTAVENTOSE MINI CON TASTATORE, SENZA MOLLEGGIO

Hanno la stessa funzione dei portaventose mini con tastatore ma, per ridurre ulteriormente le dimensioni d'ingombro, sono stati privati della molla di ammortizzamento, del tubetto filettato con dadi per il fissaggio all'automatismo e del raccordo rapido.
Questo tipo di portaventose deve essere assemblato direttamente sul collettore del vuoto; per consentirne un rapido montaggio, la parte terminale è dotata di un codolo filettato maschio.

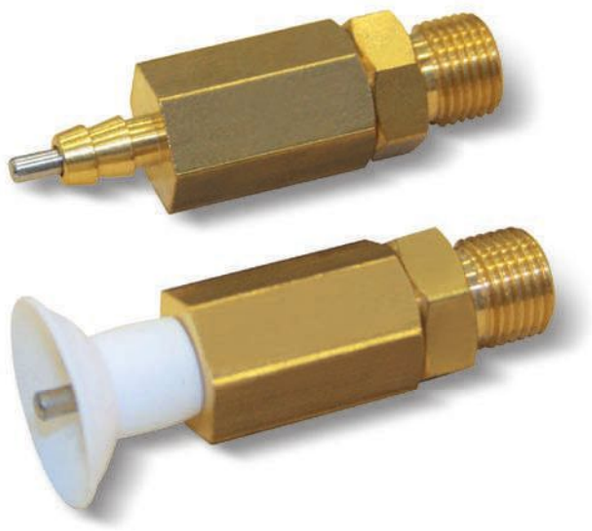

VERSIONE 20 .. 61

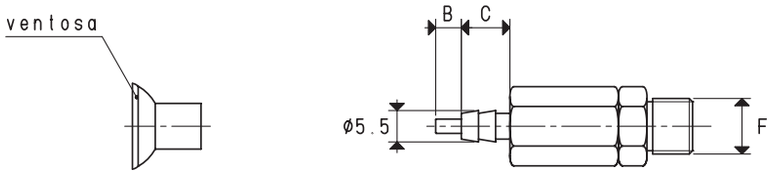

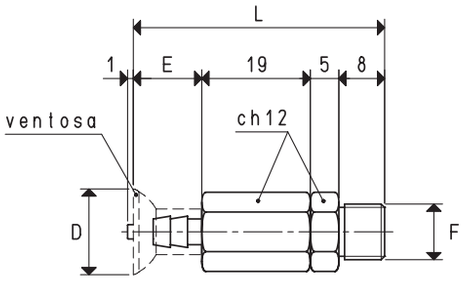

Art.	Forza Kg	B	C	D Ø	E	F Ø	L	Per ventosa art.	Peso g
20 12 61	0.28	4.5	8.5	12	11	G1/8"	43	01 12 10	24.6
20 15 61	0.44	4.5	8.5	15	12	G1/8"	44	01 15 10	24.7
20 18 61	0.63	4.5	8.5	18	12	G1/8"	44	01 18 10	24.7

N.B. Le ventose non sono parti integranti dei portaventose e, pertanto, devono essere ordinate separatamente.

Sono disponibili i disegni 3D sul sito **www.vuototecnica.net**

Rapporti di trasformazione: inch = $\frac{mm}{25.4}$; pounds = $\frac{g}{453.6} = \frac{Kg}{0.4536}$

VERSIONE 20 .. 61

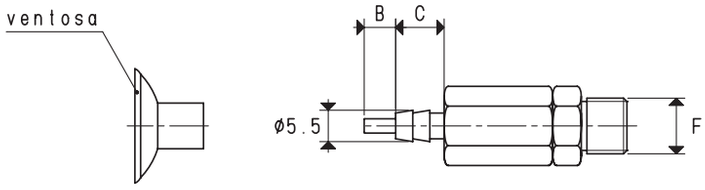

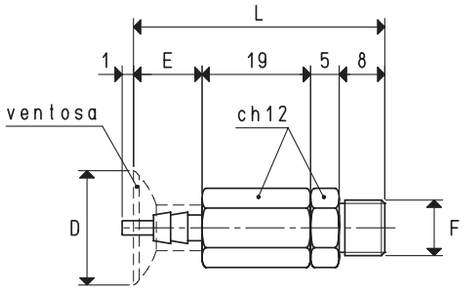

Art.	Forza Kg	B	C	D Ø	E	F Ø	L	Per ventosa art.	Peso g
20 20 61	0.78	5.5	8.5	20	12	G1/8"	44	01 20 10	26.8
20 22 61	0.95	5.5	8.5	22	13	G1/8"	45	01 22 10	27.2

N.B. Le ventose non sono parti integranti dei portaventose e, pertanto, devono essere ordinate separatamente.

Sono disponibili i disegni 3D sul sito **www.vuototecnica.net**

Rapporti di trasformazione: inch = $\frac{mm}{25.4}$; pounds = $\frac{g}{453.6} = \frac{Kg}{0.4536}$

PORTAVENTOSE MINI CON TASTATORE, SENZA MOLLEGGIO

VERSIONE 20 25 61

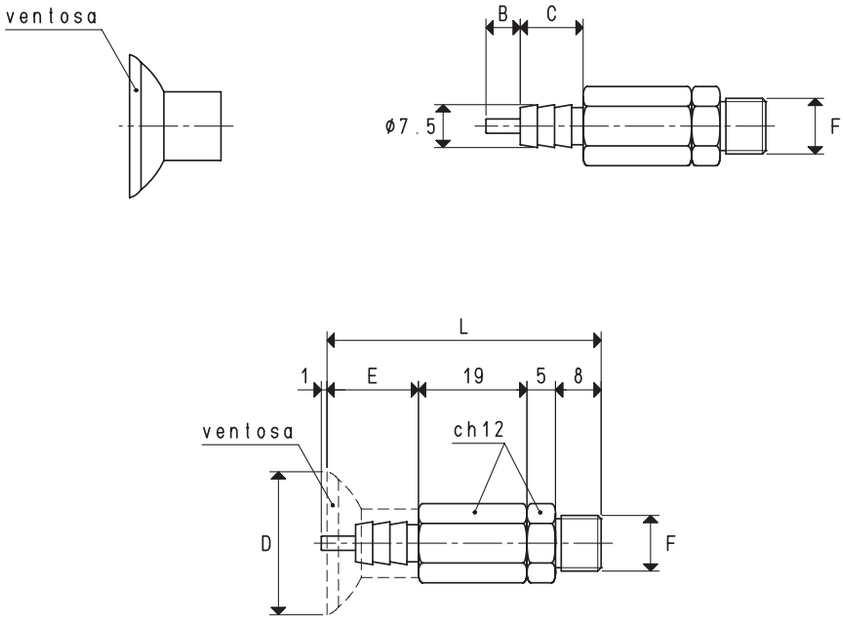

Art.	Forza	B	C	D	E	F	L	Per ventosa	Peso
	Kg			Ø		Ø		art.	g
20 25 61	1.23	6	11	25	16	G1/8"	48	01 25 15	26

N.B. Le ventose non sono parti integranti dei portaventose e, pertanto, devono essere ordinate separatamente.

Sono disponibili i disegni 3D sul sito **www.vuototecnica.net**

Rapporti di trasformazione: inch = $\frac{mm}{25.4}$; pounds = $\frac{g}{453.6} = \frac{Kg}{0.4536}$

PORTAVENTOSE MINI CON TASTATORE, SENZA MOLLEGGIO

VERSIONE 20 30 61

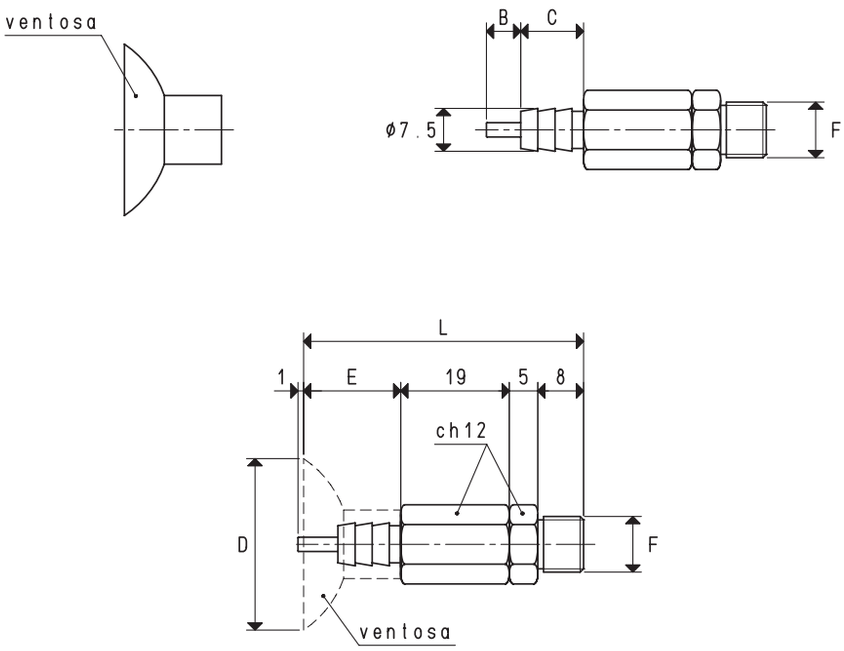

Art.	Forza Kg	B	C	D Ø	E	F Ø	L	Per ventosa art.	Peso g
20 30 61	1.76	7	11	30	17	G1/8"	49	01 30 15	28.6

N.B. Le ventose non sono parti integranti dei portaventose e, pertanto, devono essere ordinate separatamente.

Rapporti di trasformazione: inch = $\frac{mm}{25.4}$; pounds = $\frac{g}{453.6} = \frac{Kg}{0.4536}$

Sono disponibili i disegni 3D sul sito **www.vuototecnica.net**

PORTAVENTOSE MINI CON TASTATORE, SENZA MOLLEGGIO

VERSIONE 20 .. 61

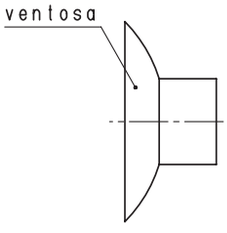

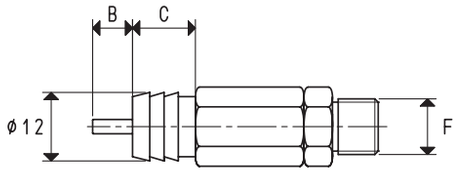

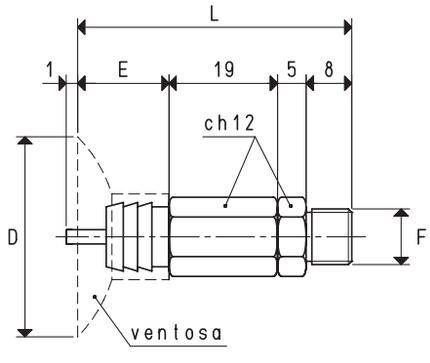

Art.	Forza	B	C	D	E	F	L	Per ventosa	Peso
	Kg			Ø		Ø		art.	g
20 35 61	2.40	7	11	35	16	G1/8"	48	01 35 15	34.6
20 40 61	3.14	7	11	40	18	G1/8"	50	01 40 15	35.1

N.B. Le ventose non sono parti integranti dei portaventose e, pertanto, devono essere ordinate separatamente.

Sono disponibili i disegni 3D sul sito **www.vuototecnica.net**

Rapporti di trasformazione: inch = $\frac{mm}{25.4}$; pounds = $\frac{g}{453.6} = \frac{Kg}{0.4536}$

PORTAVENTOSE MINI CON VALVOLA AUTOESCLUDENTE INTEGRATA

Oltre ad avere tutte le caratteristiche tecniche dei portaventose mini, hanno in più una valvola autoescludente integrata.
La valvola autoescludente ha la funzione di chiudere automaticamente l'aspirazione, quando la ventosa non appoggia sulla superficie del carico da prelevare, oppure, quando la presa è difettosa o in presenza di una notevole traspirazione, evitando in tal modo, l'abbassamento del grado di vuoto sulle rimanenti ventose dell'impianto, regolarmente in presa col carico.
Il vantaggio che ne deriva è evidente, poiché con questo sistema non si è più vincolati al posizionamento o all'esclusione delle ventose non interessate alla presa.
Su questi portaventose possono essere assemblate ventose con diametro minimo di 10 mm e massimo di 50 mm, purché dotate di supporto filettato maschio da 1/8" gas.

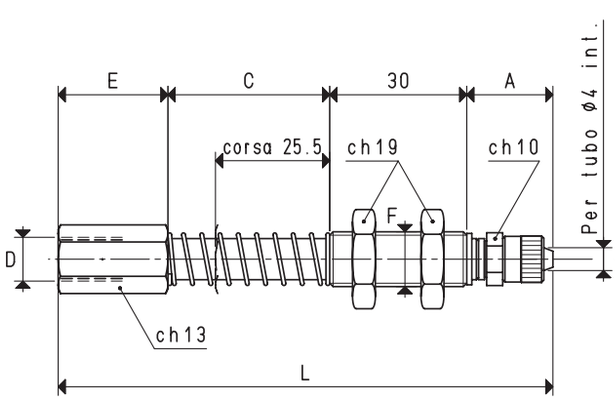

VERSIONE 20 99 35

VERSIONE 20 99 35 L

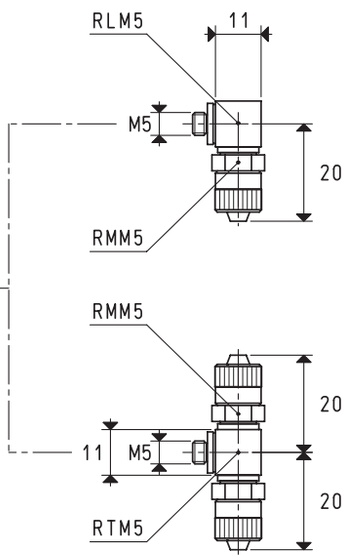

VERSIONE 20 99 35 T

Art.	A	C	D	E	F	L	Peso
			Ø		Ø		g
20 99 35	17.5	35.5	G1/8"	24	G1/8"	107	84

Sono disponibili i disegni 3D sul sito **www.vuototecnica.net**

Rapporti di trasformazione: inch = $\frac{mm}{25.4}$; pounds = $\frac{g}{453.6} = \frac{Kg}{0.4536}$

PORTAVENTOSE MINI ANTIROTATIVI

Le caratteristiche tecniche sono pressoché le stesse dei portaventose mini; si differenziano per il gambo in ottone che è a sezione esagonale e per la relativa bussola di guida in acciaio, che ha il foro esagonale. Questa conformazione impedisce al gambo di ruotare sul proprio asse e, di conseguenza, impedisce la rotazione anche alla ventosa con supporto, avvitata su di esso.
Sono adatti per ventose con supporto maschio o femmina, con diametro minimo di 10 mm e massimo di 60 mm, ma, in particolare, sono stati studiati per l'installazione di ventose rettangolari, concave ed ellittiche.

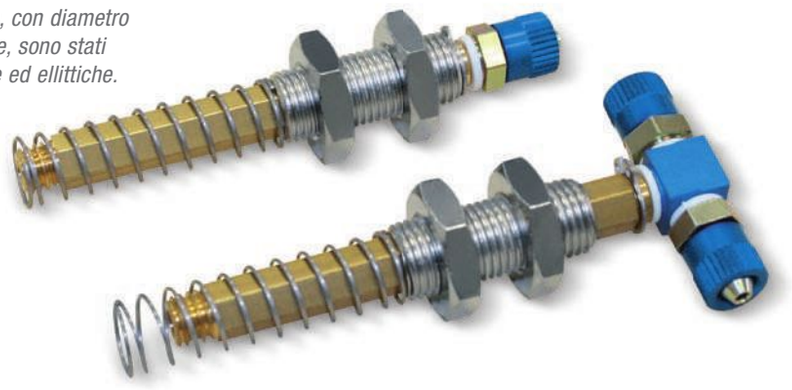

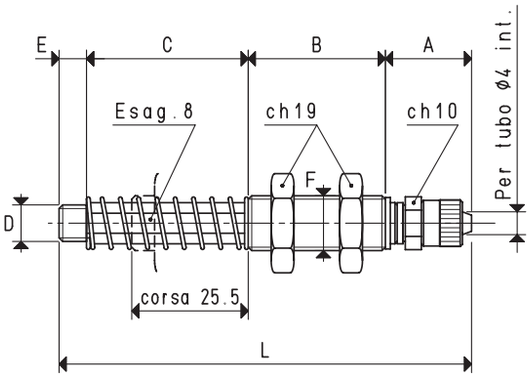

VERSIONE 20 95 08

VERSIONE 20 95 08 L

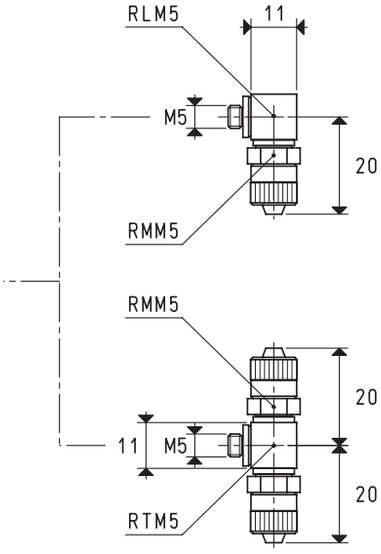

VERSIONE 20 95 08 T

PORTAVENTOSE CON RACCORDO RAPIDO DIRITTO PER TUBO IN PLASTICA Ø 4 X 6

Art.	A	B	C	D	E	F	L	Peso
				Ø		Ø		g
20 95 08	17.5	30	35.5	M8	6	M12 x 1.25	83	58

N.B. Per ordinare i portaventose con i raccordi a L o T, aggiungere al codice la lettera L o T.

Sono disponibili i disegni 3D sul sito **www.vuototecnica.net**

Rapporti di trasformazione: inch = $\frac{mm}{25.4}$; pounds = $\frac{g}{453.6} = \frac{Kg}{0.4536}$

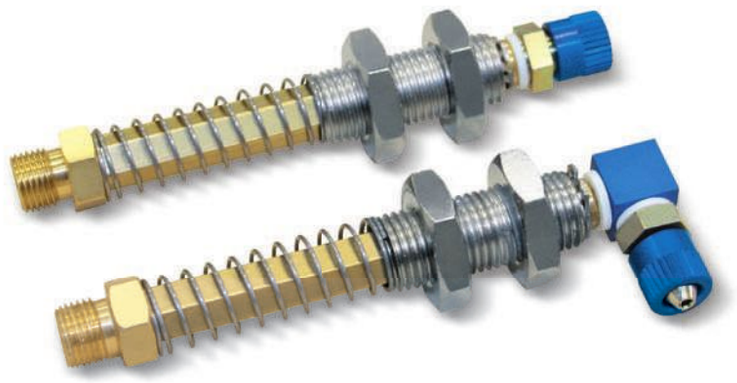

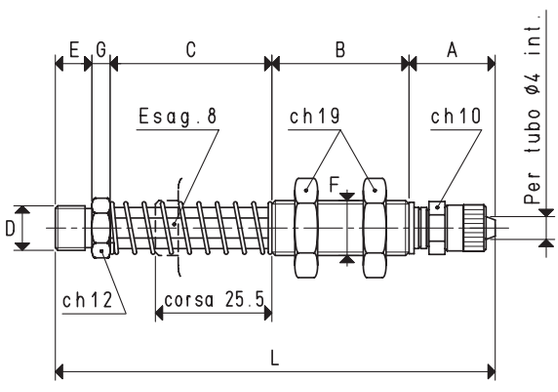

VERSIONE 20 95 28

VERSIONE 20 95 28 L

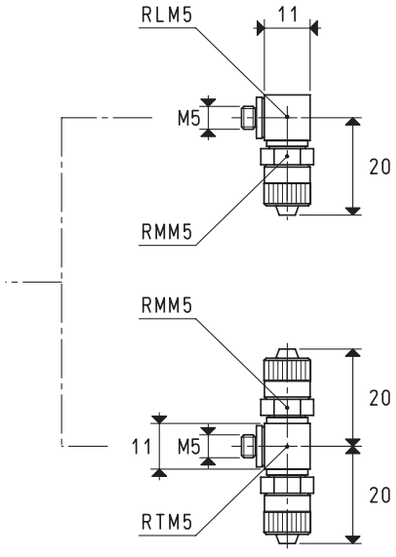

VERSIONE 20 95 28 T

PORTAVENTOSE CON RACCORDO RAPIDO DIRITTO PER TUBO IN PLASTICA Ø 4 X 6

Art.	A	B	C	D	E	F	G	L	Peso
				Ø		Ø			g
20 95 28	17.5	30	35.5	G1/8"	8	M12 x 1.25	5	83	60

N.B. Per ordinare i portaventose con i raccordi a L o T, aggiungere al codice la lettera L o T.

Rapporti di trasformazione: inch = $\frac{mm}{25.4}$; pounds = $\frac{g}{453.6} = \frac{Kg}{0.4536}$

Sono disponibili i disegni 3D sul sito **www.vuototecnica.net**

PORTAVENTOSE MINI ANTIROTATIVI

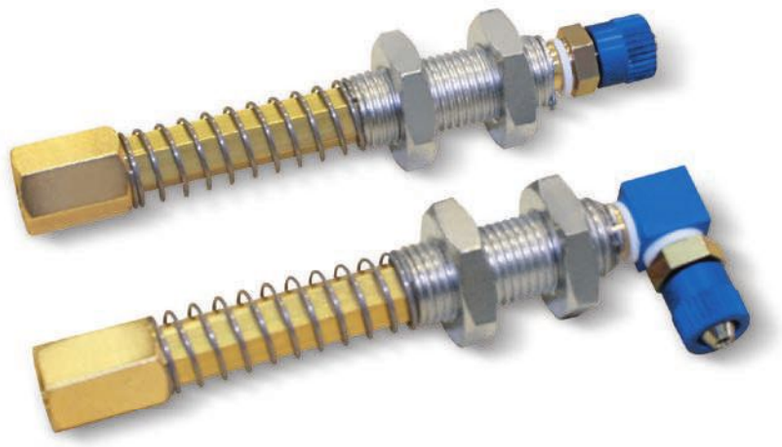

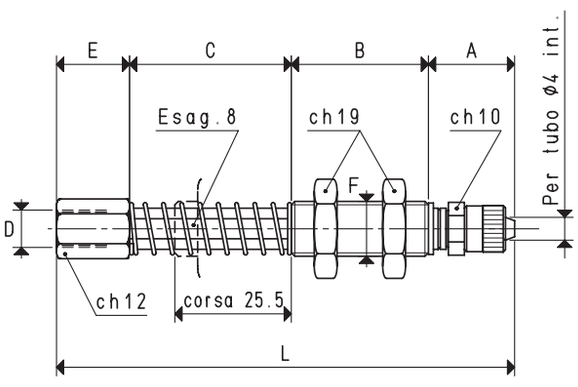

VERSIONE 20 95 38

VERSIONE 20 95 38 L

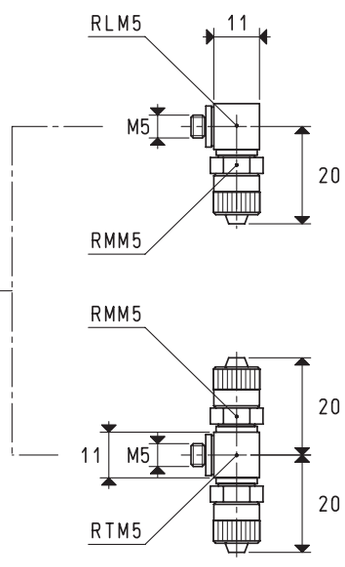

VERSIONE 20 95 38 T

PORTAVENTOSE CON RACCORDO RAPIDO DIRITTO PER TUBO IN PLASTICA Ø 4 X 6

Art.	A	B	C	D	E	F	L	Peso
				Ø		Ø		g
20 95 38	17.5	30	35.5	G1/8"	16	M12 x 1.25	83	68

N.B. Per ordinare i portaventose con i raccordi a L o T, aggiungere al codice la lettera L o T.

Sono disponibili i disegni 3D sul sito **www.vuototecnica.net**

Rapporti di trasformazione: inch = $\frac{mm}{25.4}$; pounds = $\frac{g}{453.6} = \frac{Kg}{0.4536}$

PORTAVENTOSE MINI CON SENSORE MAGNETICO

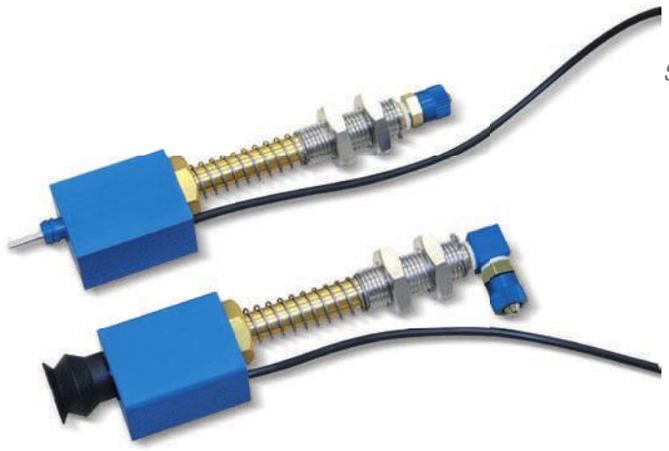

Questi portaventose hanno le stesse caratteristiche tecniche dei portaventose mini.
Sono dotati di un sensore magnetico che ha la funzione di dare un segnale elettrico all'automatismo, ogni volta che la ventosa esegue effettivamente la presa.
Per questa loro caratteristica, ne è consigliato l'impiego su manipolatori contapezzi, macchine inscatolatrici e in tutti quei casi in cui sia richiesta l'assoluta garanzia della presenza dell'oggetto preso. Progettati per la presa di tavolette di cioccolato, snacks, brioches e prodotti similari, sono attualmente realizzati nella versione rappresentata in questa pagina; su richiesta, sono comunque realizzabili anche con ventose diverse.

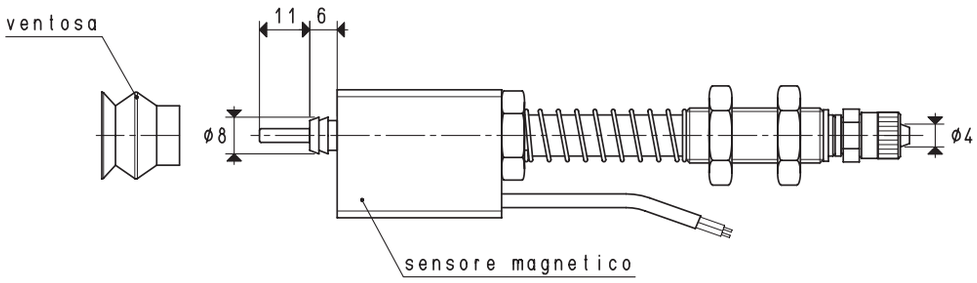

VERSIONE 20 99 02 L

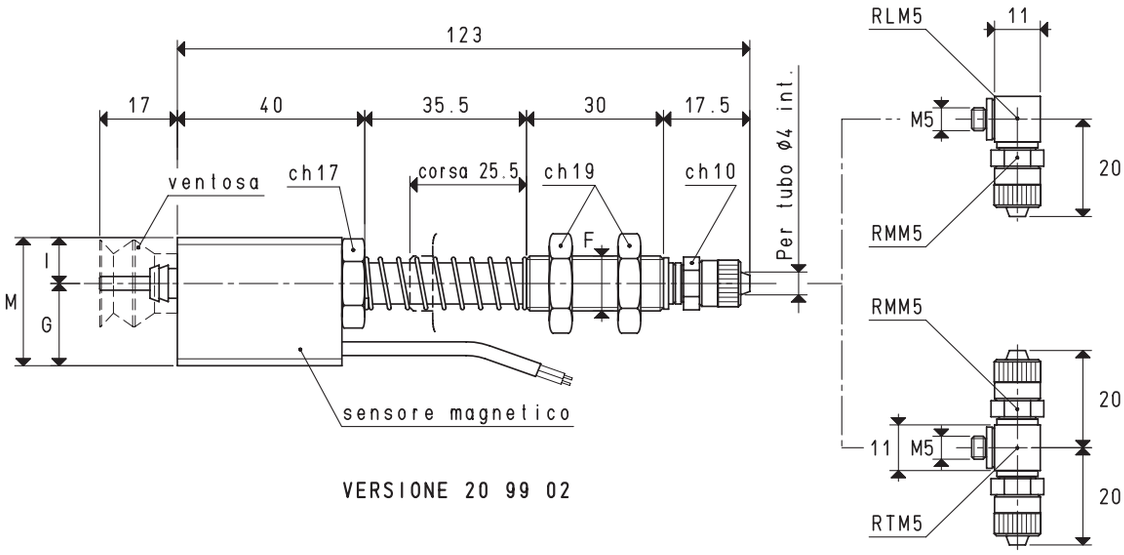

VERSIONE 20 99 02

VERSIONE 20 99 02 T

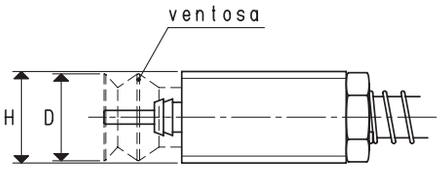

PORTAVENTOSE CON RACCORDO RAPIDO DIRITTO PER TUBO IN PLASTICA Ø 4 X 6

Art.	Forza Kg	D Ø	F Ø	G	H	I	M	Per ventosa art.	Peso g
20 99 02	0.70	19	M12 x 1.25	18	20	10	28	01 19 17	163.3

N.B. Le ventose non sono parti integranti dei portaventose e, pertanto, devono essere ordinate separatamente.
Per ordinare i portaventose con i raccordi a L o T, aggiungere al codice la lettera L o T.

Rapporti di trasformazione: inch = $\frac{mm}{25.4}$; pounds = $\frac{g}{453.6} = \frac{Kg}{0.4536}$

Sono disponibili i disegni 3D sul sito **www.vuototecnica.net**

PORTAVENTOSE MINI FIX

Sono semplici bussole filettate in ottone nichelato, con dadi di serraggio per la regolazione in altezza e con le estremità filettate: una per assemblare la ventosa con supporto, l'altra per il raccordo rapido di collegamento al tubo d'aspirazione.

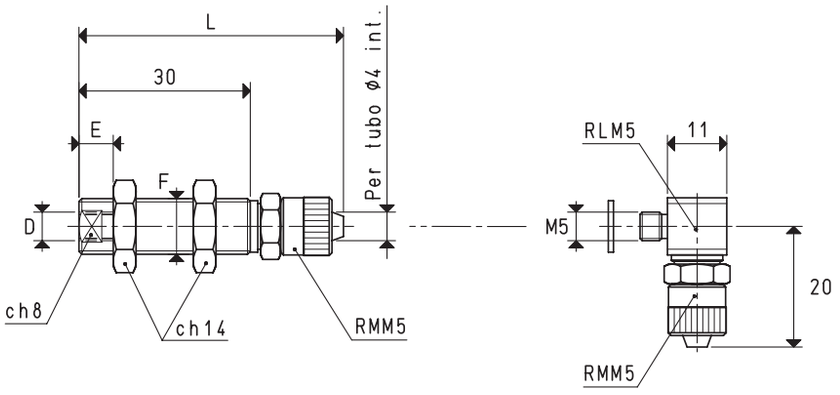

VERSIONE 20 70 01 VERSIONE 20 70 01 L

PORTAVENTOSE CON RACCORDO RAPIDO DIRITTO PER TUBO IN PLASTICA Ø 4 X 6

Art.	D Ø	E	F Ø	L	Peso g
20 70 01	M5	6	G1/8"	46	19

N.B. Per ordinare i portaventose con i raccordi a L, aggiungere al codice la lettera L.

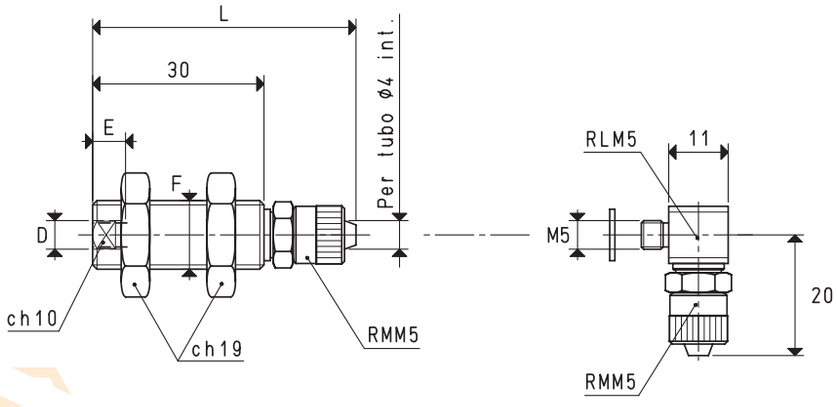

VERSIONE 20 70 05 VERSIONE 20 70 05 L

PORTAVENTOSE CON RACCORDO RAPIDO DIRITTO PER TUBO IN PLASTICA Ø 4 X 6

Art.	D Ø	E	F Ø	L	Peso g
20 70 05	M5	6	M12 x 1.25	50	45

N.B. Per ordinare i portaventose con i raccordi a L, aggiungere al codice la lettera L.

Sono disponibili i disegni 3D sul sito **www.vuototecnica.net**

Rapporti di trasformazione: inch = $\frac{mm}{25.4}$; pounds = $\frac{g}{453.6} = \frac{Kg}{0.4536}$

Costruiti in modo semplice e razionale, pur garantendo il massimo della robustezza e durata, i portaventose semplici sono costituiti da:
- Un gambo in ottone per il fissaggio della ventosa;
- Un manicotto filettato in acciaio, munito di due dadi esagonali, per il montaggio rapido del portaventose all'automatismo;
- Una molla per ammortizzare l'impatto della ventosa e mantenere nel contempo una pressione costante col carico da sollevare;
- Un raccordo rapido per l'allacciamento al tubo d'aspirazione.
Le corse effettive di molleggio sono:

- Per la quota C= 28 mm	*16 mm*
- Per la quota C= 65 mm	*49 mm*
- Per la quota C= 95 mm	*74 mm*

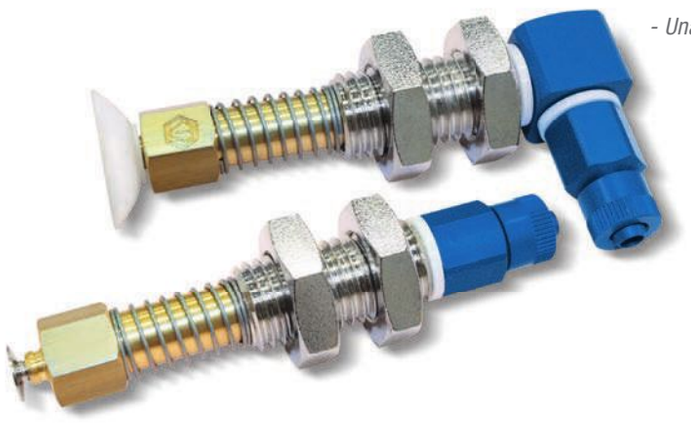

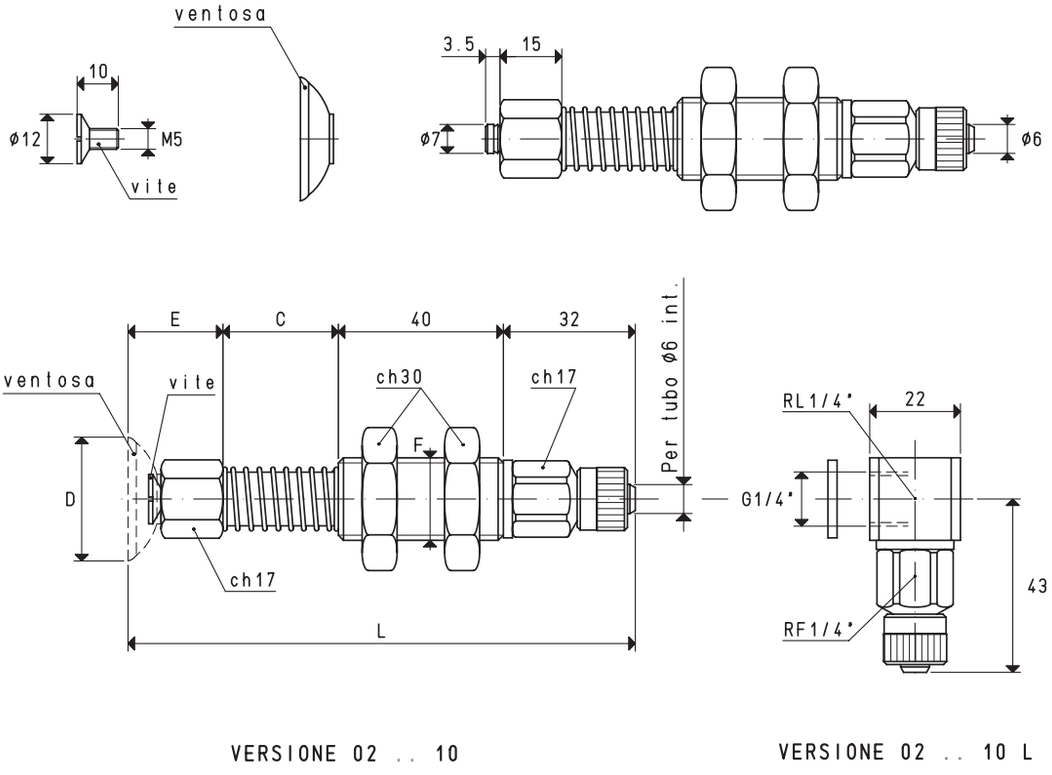

VERSIONE 02 .. 10

VERSIONE 02 .. 10 L

PORTAVENTOSE CON RACCORDO RAPIDO DIRITTO PER TUBO IN PLASTICA Ø 6 X 8

Art.	Forza	*C	D	E	F	L	Per ventosa	Vite inclusa	Peso	C = 65 mm Peso	C = 95 mm Peso
	Kg		Ø		Ø		art.	art.	g	g	g
02 25 10	1.23	28	25	23	M20	123	01 25 10	00 20 12	213.2	253.2	280.2
02 30 10	1.76	28	30	23	M20	123	01 30 10	00 20 12	213.9	253.9	280.9
02 35 10	2.40	28	35	23	M20	123	01 35 10	00 20 12	214.4	254.4	281.4

N.B. Le ventose non sono parti integranti dei portaventose e, pertanto, devono essere ordinate separatamente.
Per ordinare i portaventose con i raccordi a L, aggiungere al codice la lettera L.

* Disponibili anche con quota C di mm 65 e mm 95

Rapporti di trasformazione: inch = $\frac{mm}{25.4}$; pounds = $\frac{g}{453.6} = \frac{Kg}{0.4536}$

Sono disponibili i disegni 3D sul sito **www.vuototecnica.net**

PORTAVENTOSE SEMPLICI

Le corse effettive di molleggio sono:
- Per la quota C= 28 mm 16 mm
- Per la quota C= 65 mm 49 mm
- Per la quota C= 95 mm 74 mm

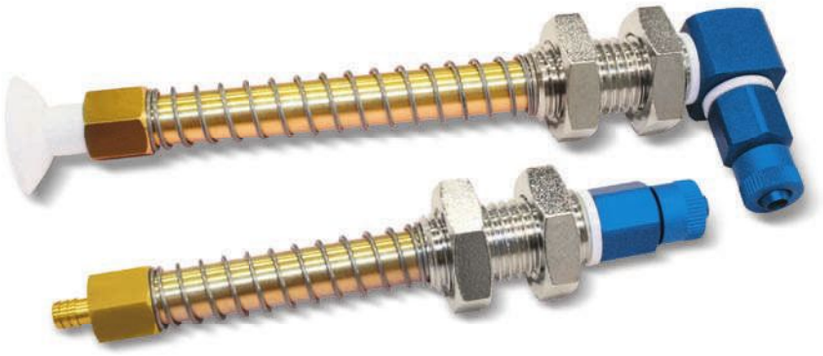

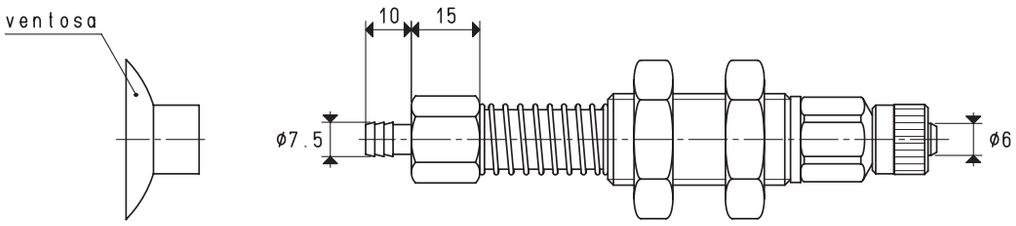

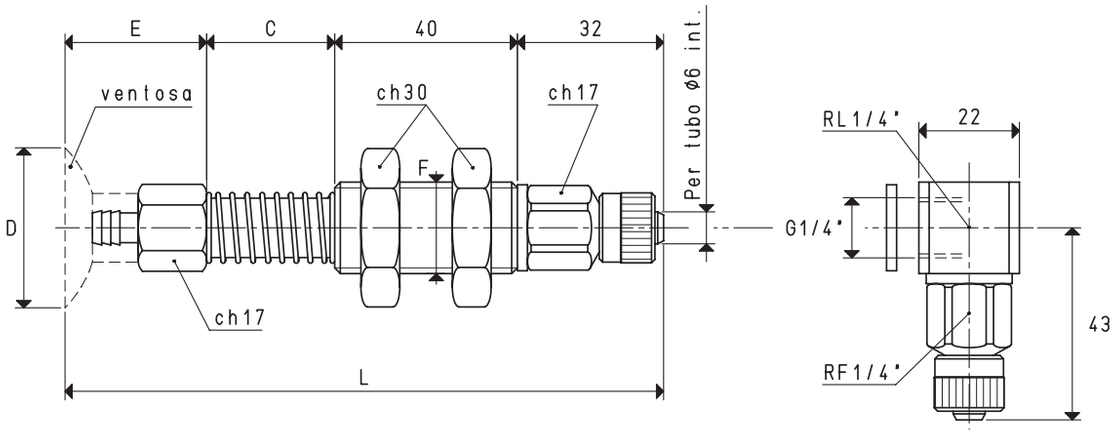

VERSIONE 02 .. 15 VERSIONE 02 .. 15 L

PORTAVENTOSE CON RACCORDO RAPIDO DIRITTO PER TUBO IN PLASTICA Ø 6 X 8

Art.	Forza Kg	*C	D Ø	E	F Ø	L	Per ventosa art.	Peso g	C = 65 mm Peso g	C = 95 mm Peso g
02 25 15	1.23	28	25	31	M20	131	01 25 15	216.0	270.0	287.0
02 30 15	1.76	28	30	32	M20	132	01 30 15	216.7	270.7	287.7

N.B. Le ventose non sono parti integranti dei portaventose e, pertanto, devono essere ordinate separatamente.
Per ordinare i portaventose con i raccordi a L, aggiungere al codice la lettera L.

* Disponibili anche con quota C di mm 65 e mm 95

Sono disponibili i disegni 3D sul sito **www.vuototecnica.net**

Rapporti di trasformazione: inch = $\frac{mm}{25.4}$; pounds = $\frac{g}{453.6} = \frac{Kg}{0.4536}$

Le corse effettive di molleggio sono:

- Per la quota C= 28 mm	*16 mm*
- Per la quota C= 65 mm	*49 mm*
- Per la quota C= 95 mm	*74 mm*

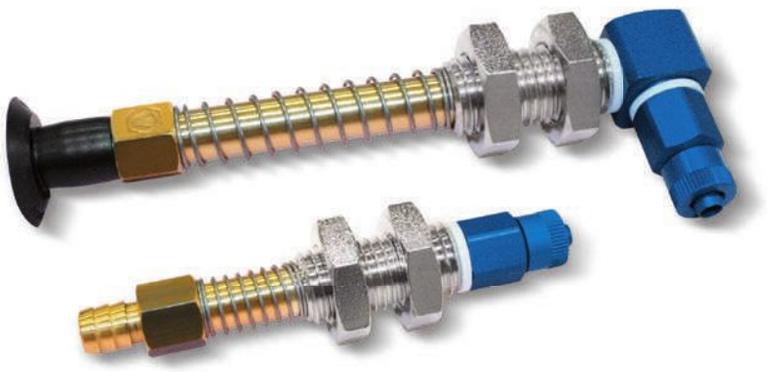

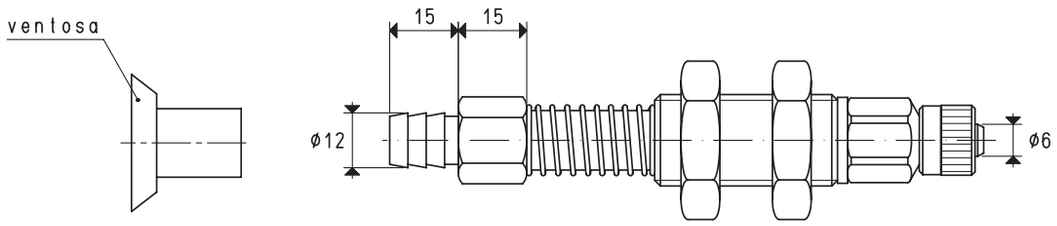

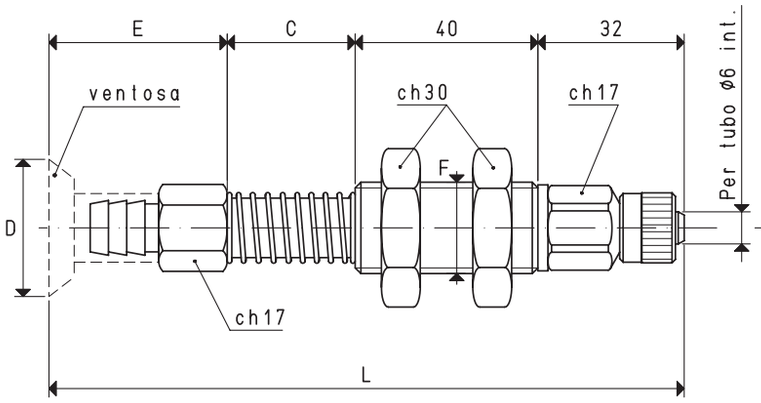

VERSIONE 02 .. 24

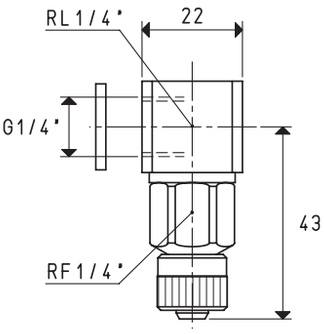

VERSIONE 02 .. 24 L

PORTAVENTOSE CON RACCORDO RAPIDO DIRITTO PER TUBO IN PLASTICA Ø 6 X 8

Art.	Forza Kg	*C	D Ø	E	F Ø	L	Per ventosa art.	Peso g	C = 65 mm Peso g	C = 95 mm Peso g
02 27 24	1.43	28	27	39	M20	139	01 27 24	216.8	228.8	287.8
02 30 24	1.76	28	30	39	M20	139	01 30 24	216.9	228.9	287.9

N.B. Le ventose non sono parti integranti dei portaventose e, pertanto, devono essere ordinate separatamente.
Per ordinare i portaventose con i raccordi a L, aggiungere al codice la lettera L.

* Disponibili anche con quota C di mm 65 e mm 95

Rapporti di trasformazione: inch = $\frac{mm}{25.4}$; pounds = $\frac{g}{453.6} = \frac{Kg}{0.4536}$

Sono disponibili i disegni 3D sul sito **www.vuototecnica.net**

PORTAVENTOSE SEMPLICI

Le corse effettive di molleggio sono:
- Per la quota C= 28 mm 16 mm
- Per la quota C= 65 mm 49 mm
- Per la quota C= 95 mm 74 mm

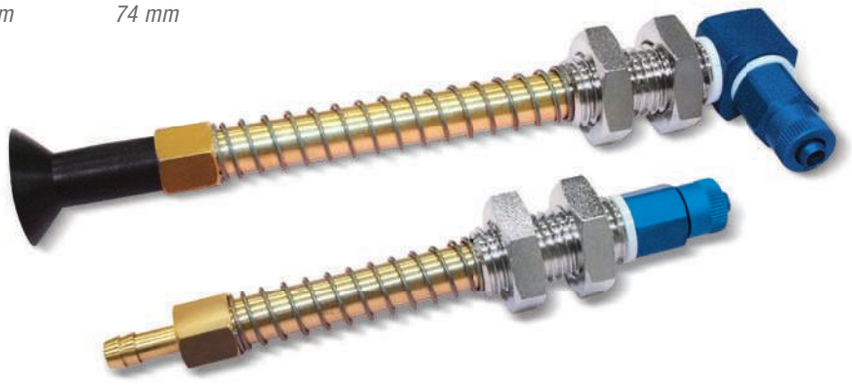

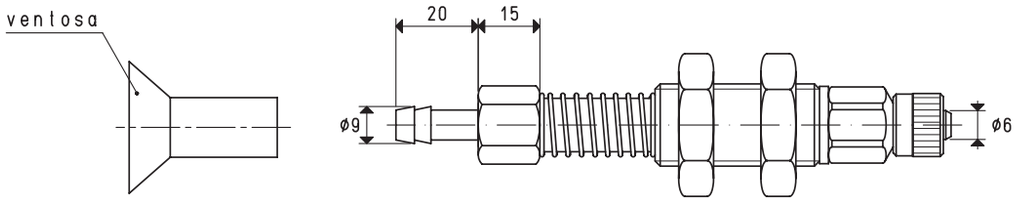

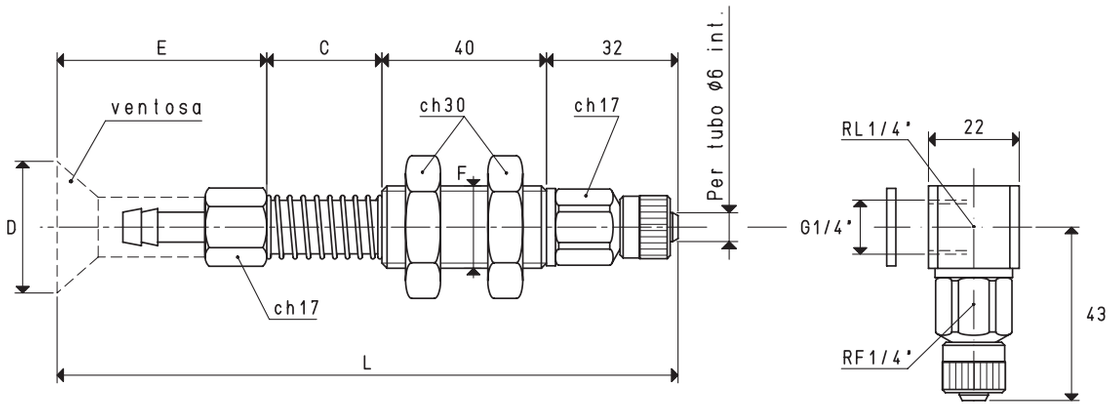

VERSIONE 02 32 36 VERSIONE 02 32 36 L

PORTAVENTOSE CON RACCORDO RAPIDO DIRITTO PER TUBO IN PLASTICA Ø 6 X 8

Art.	Forza Kg	*C	D Ø	E	F Ø	L	Per ventosa art.	Peso g	C = 65 mm Peso g	C = 95 mm Peso g
02 32 36	2.00	28	32	51	M20	151	01 32 36	221.1	269.1	289.1

N.B. Le ventose non sono parti integranti dei portaventose e, pertanto, devono essere ordinate separatamente.
Per ordinare i portaventose con i raccordi a L, aggiungere al codice la lettera L.

* Disponibili anche con quota C di mm 65 e mm 95

Sono disponibili i disegni 3D sul sito **www.vuototecnica.net**

Rapporti di trasformazione: inch = $\frac{mm}{25.4}$; pounds = $\frac{g}{453.6} = \frac{Kg}{0.4536}$

Le corse effettive di molleggio sono:

- Per la quota C= 28 mm	*16 mm*
- Per la quota C= 65 mm	*49 mm*
- Per la quota C= 95 mm	*74 mm*

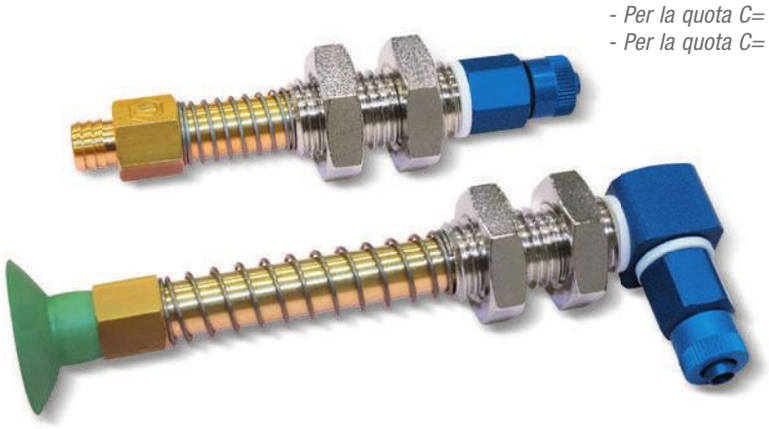

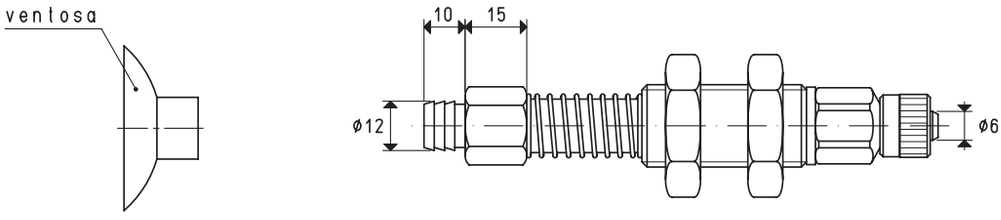

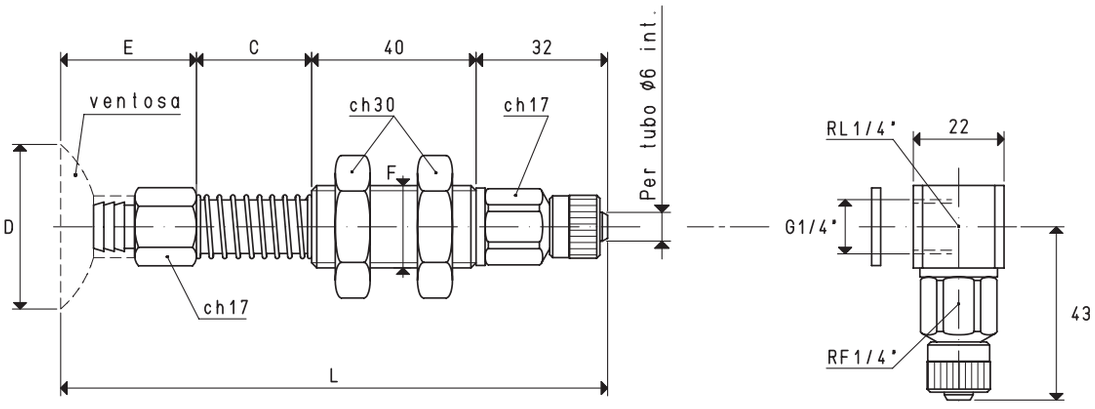

VERSIONE 02 .. 15 VERSIONE 02 .. 15 L

PORTAVENTOSE CON RACCORDO RAPIDO DIRITTO PER TUBO IN PLASTICA Ø 6 X 8

Art.	Forza Kg	*C	D Ø	E	F Ø	L	Per ventosa art.	Peso g	C = 65 mm Peso g	C = 95 mm Peso g
02 35 15	2.40	28	35	31	M20	131	01 35 15	218.6	266.6	293.6
02 40 15	3.14	28	40	33	M20	133	01 40 15	219.1	267.1	294.1

N.B. Le ventose non sono parti integranti dei portaventose e, pertanto, devono essere ordinate separatamente.
Per ordinare i portaventose con i raccordi a L, aggiungere al codice la lettera L.

* Disponibili anche con quota C di mm 65 e mm 95

Rapporti di trasformazione: inch = $\frac{mm}{25.4}$; pounds = $\frac{g}{453.6} = \frac{Kg}{0.4536}$

Sono disponibili i disegni 3D sul sito **www.vuototecnica.net**

PORTAVENTOSE SEMPLICI

Le corse effettive di molleggio sono:
- Per la quota C= 28 mm 16 mm
- Per la quota C= 65 mm 49 mm
- Per la quota C= 95 mm 74 mm

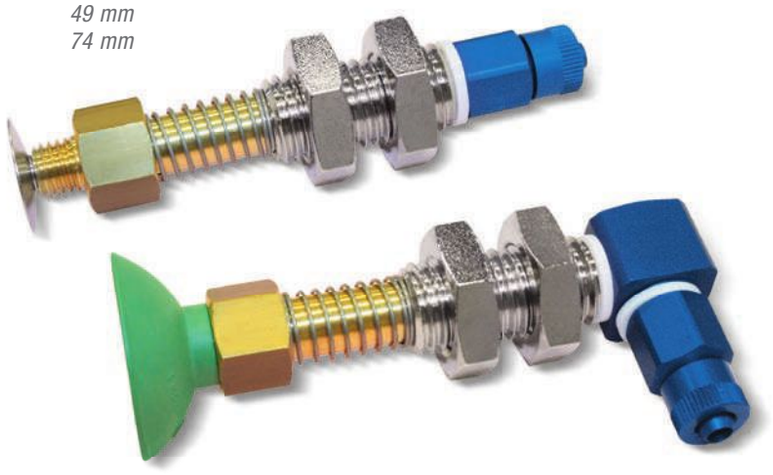

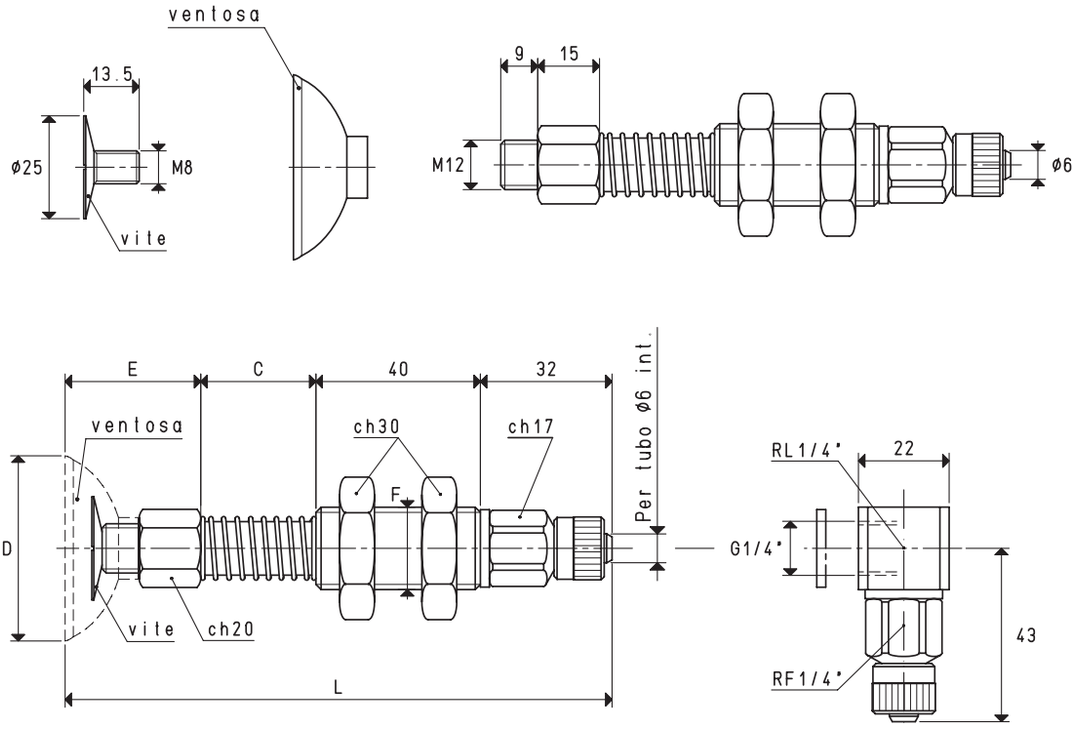

VERSIONE 02 .. 10 VERSIONE 02 .. 10 L

PORTAVENTOSE CON RACCORDO RAPIDO DIRITTO PER TUBO IN PLASTICA Ø 6 X 8

Art.	Forza Kg	*C	D Ø	E	F Ø	L	Per ventosa art.	Vite inclusa art.	Peso g	C = 65 mm Peso g	C = 95 mm Peso g
02 45 10	3.98	28	45	33	M20	133	01 45 10	00 20 13	222.7	270.7	336.7
02 60 10	7.06	28	60	37	M20	137	01 60 10	00 20 13	230.9	78.9	344.9

N.B. Le ventose non sono parti integranti dei portaventose e, pertanto, devono essere ordinate separatamente.
Per ordinare i portaventose con i raccordi a L, aggiungere al codice la lettera L.

* Disponibili anche con quota C di mm 65 e mm 95

Sono disponibili i disegni 3D sul sito **www.vuototecnica.net**

Rapporti di trasformazione: inch = $\frac{mm}{25.4}$; pounds = $\frac{g}{453.6} = \frac{Kg}{0.4536}$

Le corse effettive di molleggio sono:

- Per la quota C= 28 mm	*16 mm*
- Per la quota C= 65 mm	*49 mm*
- Per la quota C= 95 mm	*74 mm*

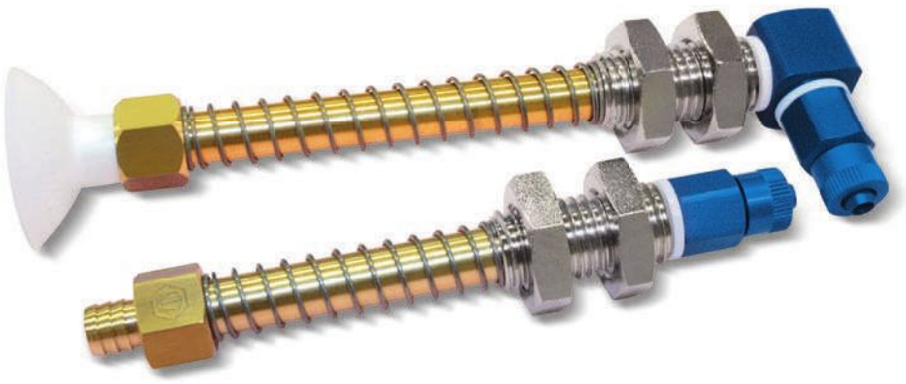

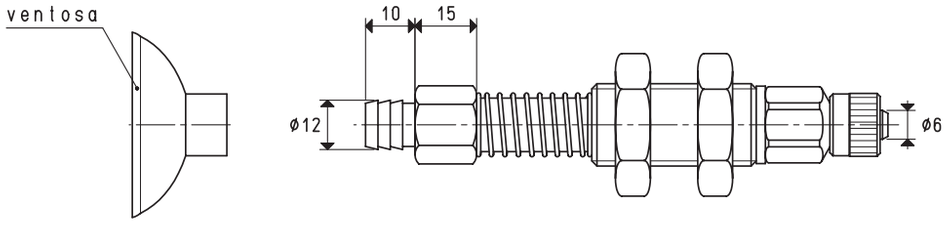

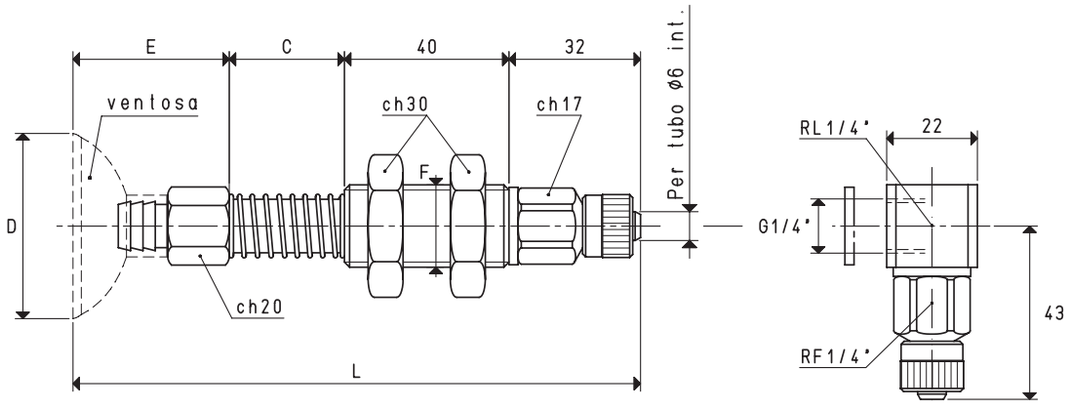

VERSIONE 02 45 15

VERSIONE 02 45 15 L

PORTAVENTOSE CON RACCORDO RAPIDO DIRITTO PER TUBO IN PLASTICA Ø 6 X 8

Art.	Forza	*C	D	E	F	L	Per ventosa	Peso	C = 65 mm Peso	C = 95 mm Peso
	Kg		Ø		Ø		art.	g	g	g
02 45 15	3.98	28	45	38	M20	138	01 45 15	222.6	272.6	295.6

N.B. Le ventose non sono parti integranti dei portaventose e, pertanto, devono essere ordinate separatamente.
Per ordinare i portaventose con i raccordi a L, aggiungere al codice la lettera L.

* Disponibili anche con quota C di mm 65 e mm 95

Sono disponibili i disegni 3D sul sito **www.vuototecnica.net**

Rapporti di trasformazione: inch = $\frac{mm}{25.4}$; pounds = $\frac{g}{453.6} = \frac{Kg}{0.4536}$

PORTAVENTOSE SEMPLICI

Le corse effettive di molleggio sono:
- Per la quota C= 28 mm 16 mm
- Per la quota C= 65 mm 49 mm
- Per la quota C= 95 mm 74 mm

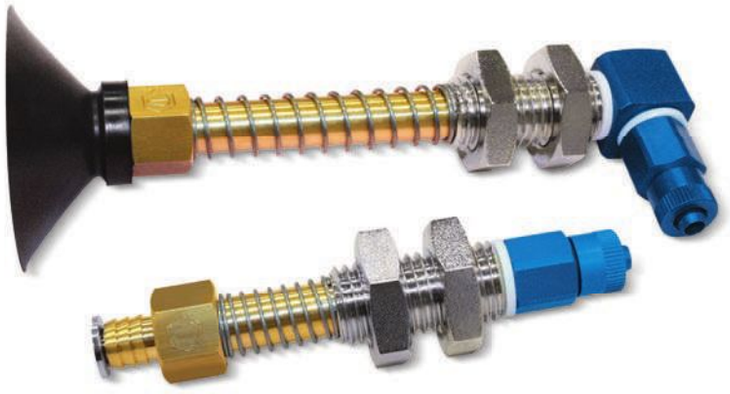

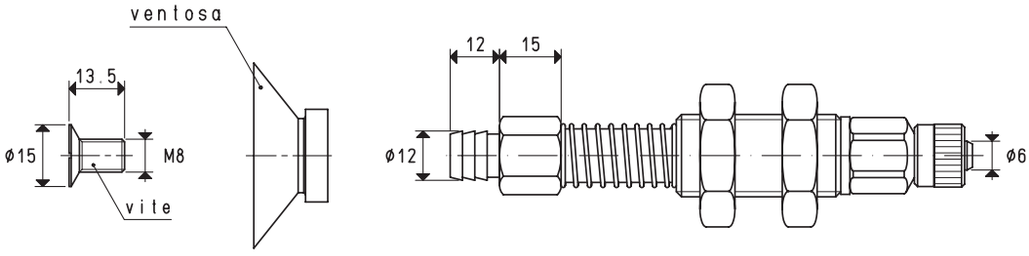

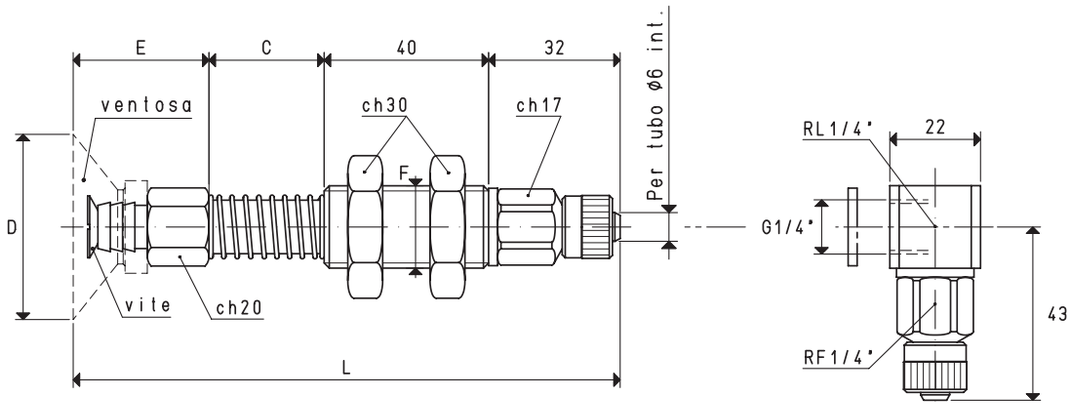

VERSIONE 02 . . . .

VERSIONE 02 L

PORTAVENTOSE CON RACCORDO RAPIDO DIRITTO PER TUBO IN PLASTICA Ø 6 X 8

Art.	Forza Kg	*C	D Ø	E	F Ø	L	Per ventosa art.	Vite inclusa art.	Peso g	C = 65 mm Peso g	C = 95 mm Peso g
02 50 20	4.90	28	50	35	M20	135	01 50 20	00 20 14	226.0	277.0	300.0
02 65 28	8.29	28	65	43	M20	143	01 65 28	00 20 14	231.7	282.7	305.7

N.B. Le ventose non sono parti integranti dei portaventose e, pertanto, devono essere ordinate separatamente.
Per ordinare i portaventose con i raccordi a L, aggiungere al codice la lettera L.

* Disponibili anche con quota C di mm 65 e mm 95

Sono disponibili i disegni 3D sul sito **www.vuototecnica.net**

Rapporti di trasformazione: inch = $\frac{mm}{25.4}$; pounds = $\frac{g}{453.6} = \frac{Kg}{0.4536}$

Le corse effettive di molleggio sono:

- Per la quota C= 28 mm	*16 mm*
- Per la quota C= 65 mm	*49 mm*
- Per la quota C= 95 mm	*74 mm*

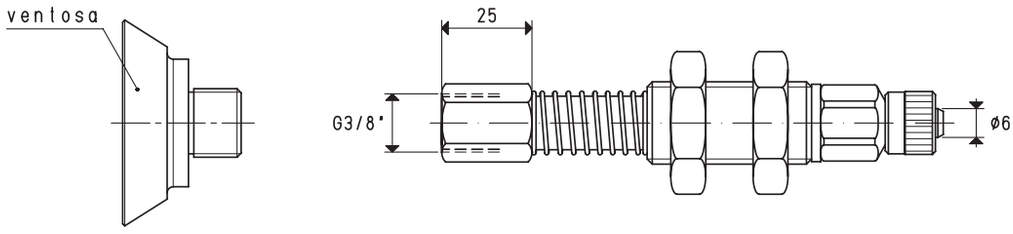

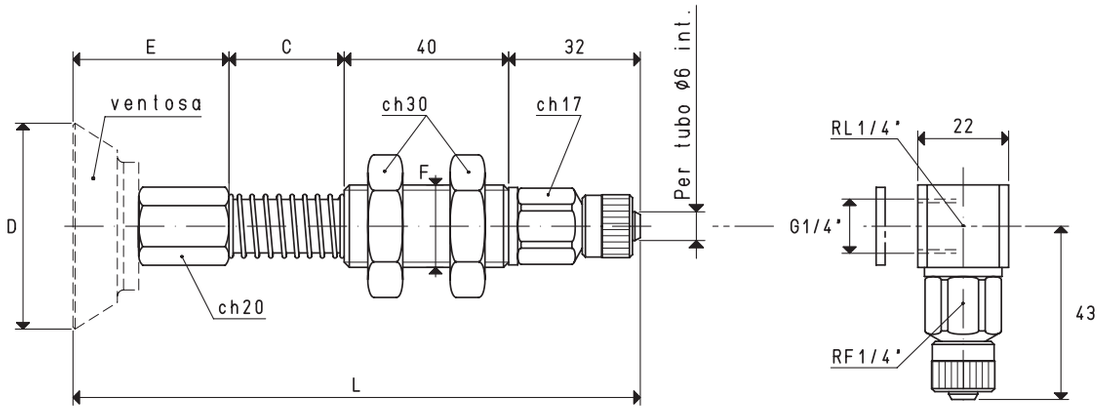

VERSIONE 02 . . . .

VERSIONE 02 . . . L

PORTAVENTOSE CON RACCORDO RAPIDO DIRITTO PER TUBO IN PLASTICA Ø 6 X 8

Art.	Forza Kg	*C	D Ø	E	F Ø	L	Per ventosa art.	Peso g	C = 65 mm Peso g	C = 95 mm Peso g
02 50 40	4.90	28	50	41.0	M20	141.0	08 50 40	258.5	288.5	320.5
02 75 40	11.04	28	75	50.0	M20	150.0	08 75 40	277.9	307.9	339.9
02 100 40	19.62	28	100	51.0	M20	151.0	08 100 40	298.3	328.3	360.3
02 100 50	19.62	28	100	55.5	M20	155.5	08 100 50	294.8	324.8	356.8

N.B. Le ventose non sono parti integranti dei portaventose e, pertanto, devono essere ordinate separatamente.
Per ordinare i portaventose con i raccordi a L, aggiungere al codice la lettera L.

* Disponibili anche con quota C di mm 65 e mm 95

Rapporti di trasformazione: inch = $\frac{mm}{25.4}$; pounds = $\frac{g}{453.6} = \frac{Kg}{0.4536}$

Sono disponibili i disegni 3D sul sito **www.vuototecnica.net**

PORTAVENTOSE SEMPLICI

Le corse effettive di molleggio sono:

- *Per la quota C= 28 mm* — *16 mm*
- *Per la quota C= 65 mm* — *49 mm*
- *Per la quota C= 95 mm* — *74 mm*

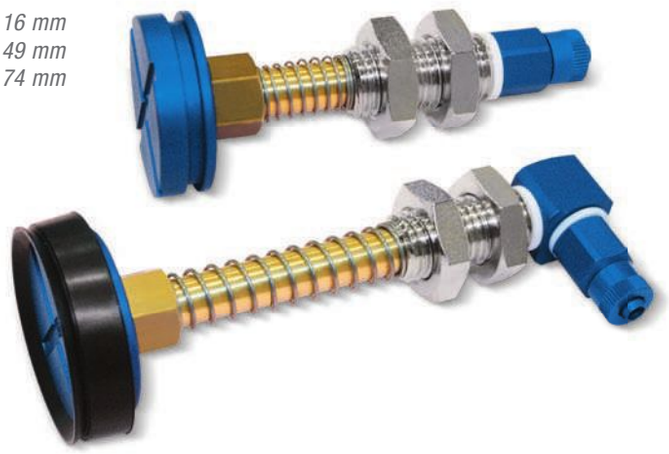

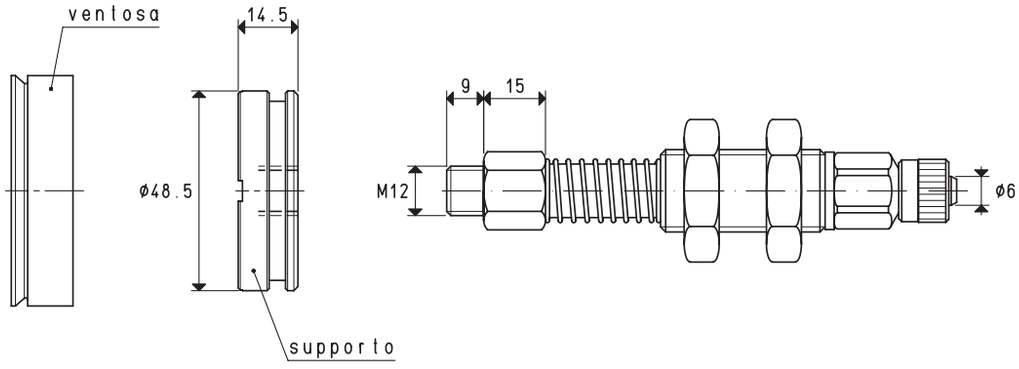

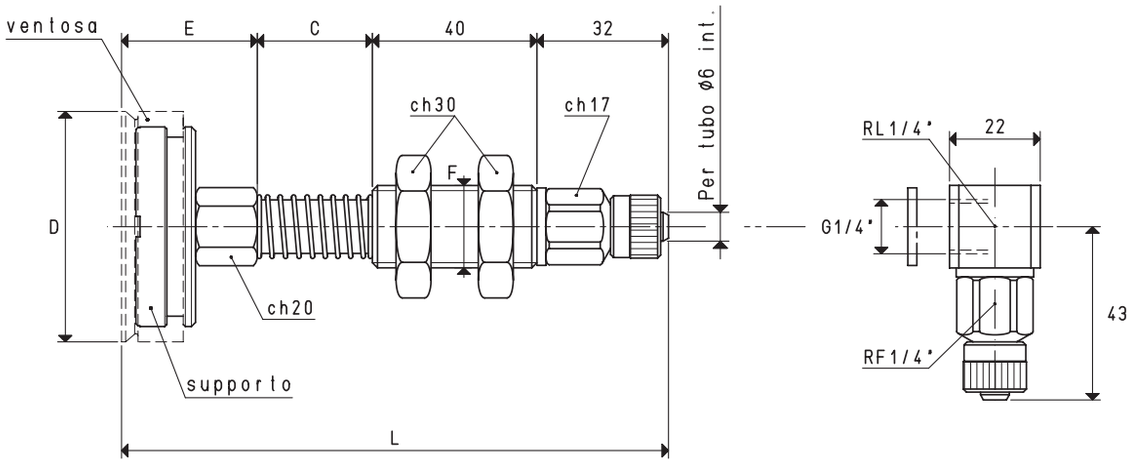

VERSIONE 02 56 15 — VERSIONE 02 56 15 L

PORTAVENTOSE CON RACCORDO RAPIDO DIRITTO PER TUBO IN PLASTICA Ø 6 X 8 — C = 65 mm — C = 95 mm

Art.	Forza	*C	D	E	F	L	Per ventosa	Supporto incluso	Peso	Peso	Peso
	Kg		Ø		Ø		art.	art.	g	g	g
02 56 15	6.15	28	56	34	M20	134	01 56 15	00 08 83	305.0	352.6	379.6

N.B. Le ventose non sono parti integranti dei portaventose e, pertanto, devono essere ordinate separatamente.
Per ordinare i portaventose con i raccordi a L, aggiungere al codice la lettera L.

* Disponibili anche con quota C di mm 65 e mm 95

Sono disponibili i disegni 3D sul sito **www.vuototecnica.net**

Rapporti di trasformazione: inch = $\frac{mm}{25.4}$; pounds = $\frac{g}{453.6} = \frac{Kg}{0.4536}$

Le corse effettive di molleggio sono:

- Per la quota C= 28 mm	*16 mm*
- Per la quota C= 65 mm	*49 mm*
- Per la quota C= 95 mm	*74 mm*

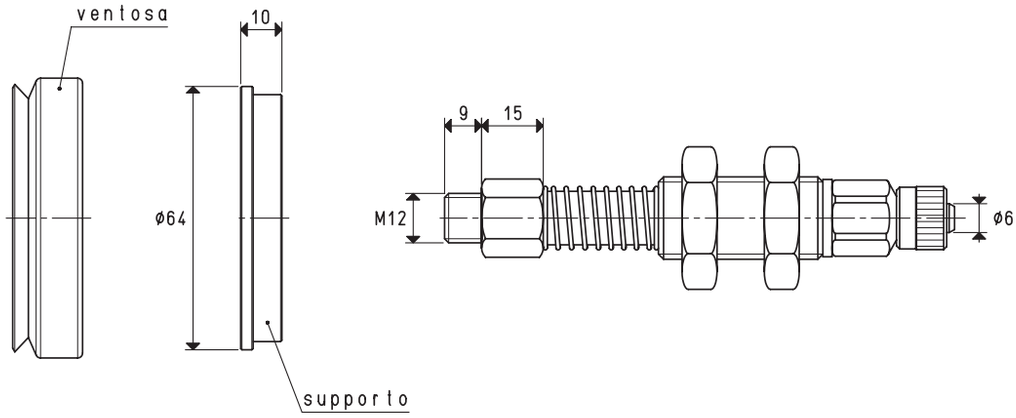

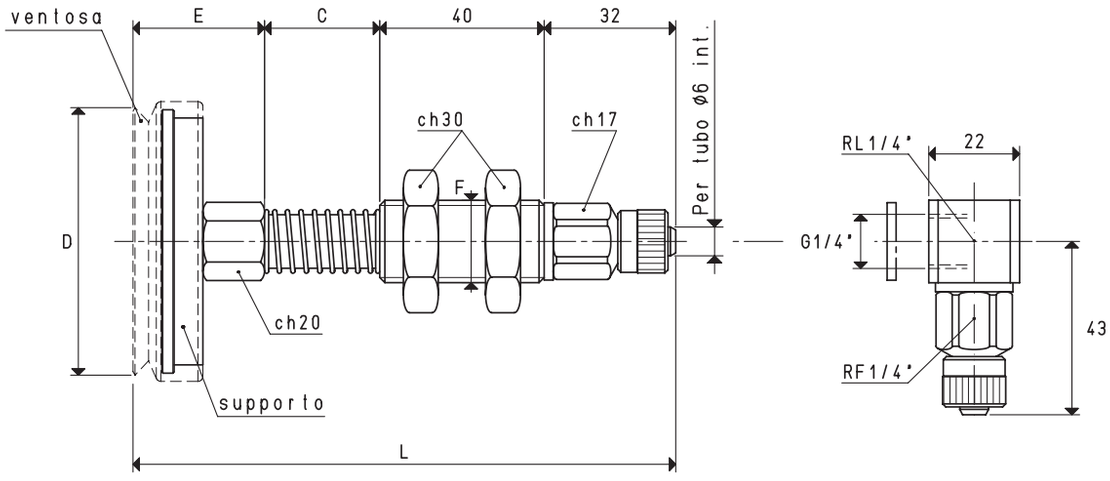

VERSIONE 02 65 15

VERSIONE 02 65 15 L

PORTAVENTOSE CON RACCORDO RAPIDO DIRITTO PER TUBO IN PLASTICA Ø 6 X 8

Art.	Forza	*C	D	E	F	L	Per ventosa	Supporto incluso	Peso	C = 65 mm Peso	C = 95 mm Peso
	Kg		Ø		Ø		art.	art.	g	g	g
02 65 15	8.29	28	65	32	M20	132	01 65 15	00 08 32	346.1	384.4	410.4

N.B. Le ventose non sono parti integranti dei portaventose e, pertanto, devono essere ordinate separatamente.
Per ordinare i portaventose con i raccordi a L, aggiungere al codice la lettera L.

* Disponibili anche con quota C di mm 65 e mm 95

Rapporti di trasformazione: inch = $\frac{mm}{25.4}$; pounds = $\frac{g}{453.6} = \frac{Kg}{0.4536}$

Sono disponibili i disegni 3D sul sito **www.vuototecnica.net**

PORTAVENTOSE SEMPLICI

Le corse effettive di molleggio sono:
- Per la quota C= 28 mm 16 mm
- Per la quota C= 65 mm 49 mm
- Per la quota C= 95 mm 74 mm

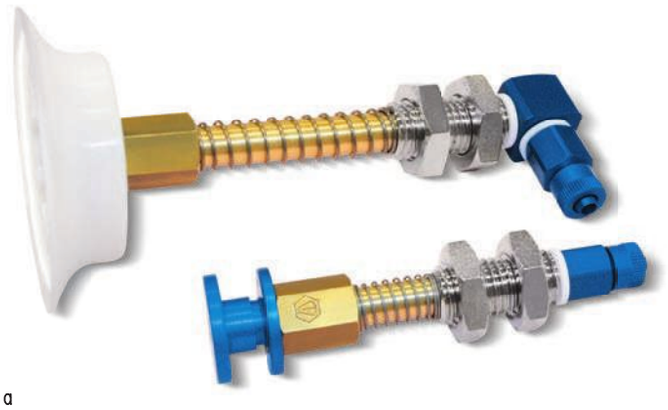

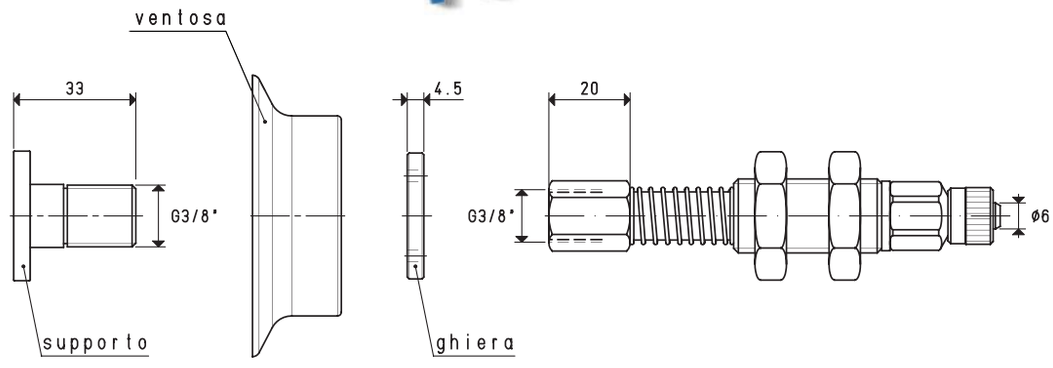

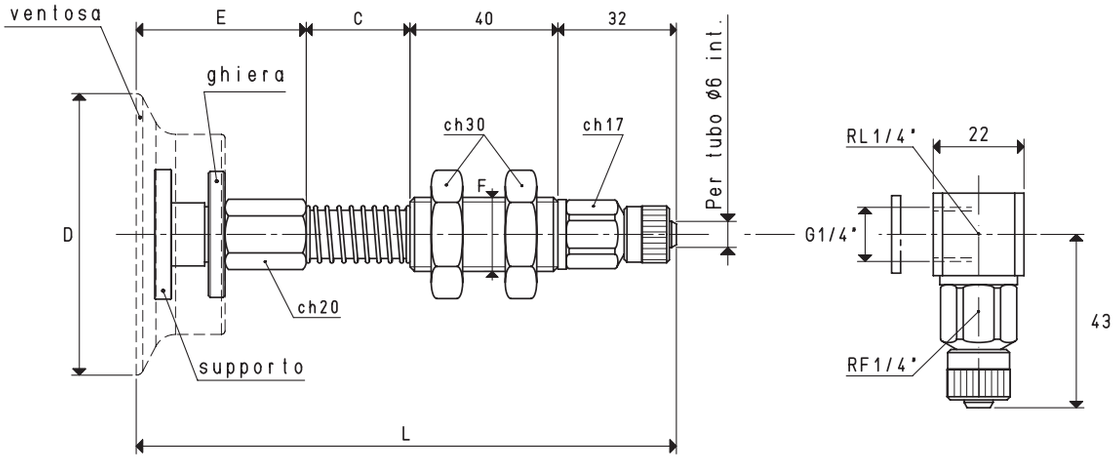

VERSIONE 02 .. 24 VERSIONE 02 .. 24 L

PORTAVENTOSE CON RACCORDO RAPIDO DIRITTO PER TUBO IN PLASTICA Ø 6 X 8

Art.	Forza	*C	D	E	F	L	Per ventosa	Supporto incluso	Ghiera inclusa	Peso	C = 65 mm Peso	C = 95 mm Peso
	Kg		Ø		Ø		art.	art.	art.	g	g	g
02 76 24	11.33	28	76	49	M20	149	01 76 24	00 08 110	00 08 111	298	338	361
02 90 24	15.89	28	90	49	M20	149	01 90 24	00 08 110	00 08 111	323	363	390
02 110 24	23.74	28	110	49	M20	149	01 110 24	00 08 110	00 08 111	373	413	439

N.B. Le ventose non sono parti integranti dei portaventose e, pertanto, devono essere ordinate separatamente.
Per ordinare i portaventose con i raccordi a L, aggiungere al codice la lettera L.

* Disponibili anche con quota C di mm 65 e mm 95

Sono disponibili i disegni 3D sul sito **www.vuototecnica.net**

Rapporti di trasformazione: inch = $\frac{mm}{25.4}$; pounds = $\frac{g}{453.6} = \frac{Kg}{0.4536}$

Le corse effettive di molleggio sono:

- Per la quota C= 28 mm	*16 mm*
- Per la quota C= 65 mm	*49 mm*
- Per la quota C= 95 mm	*74 mm*

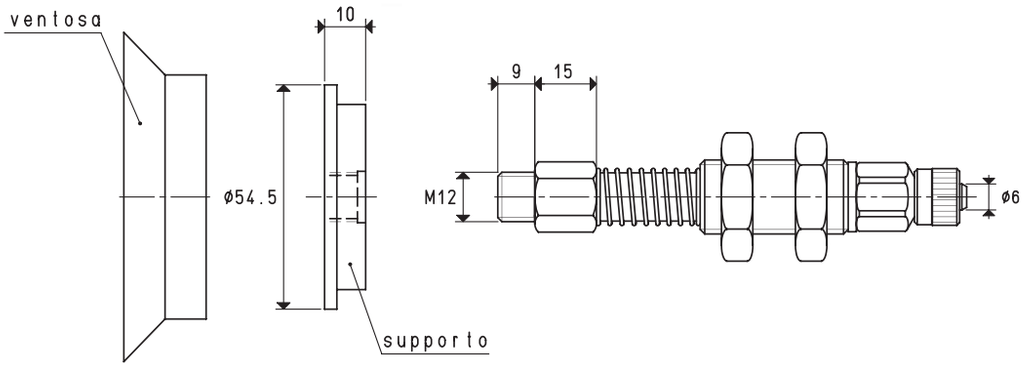

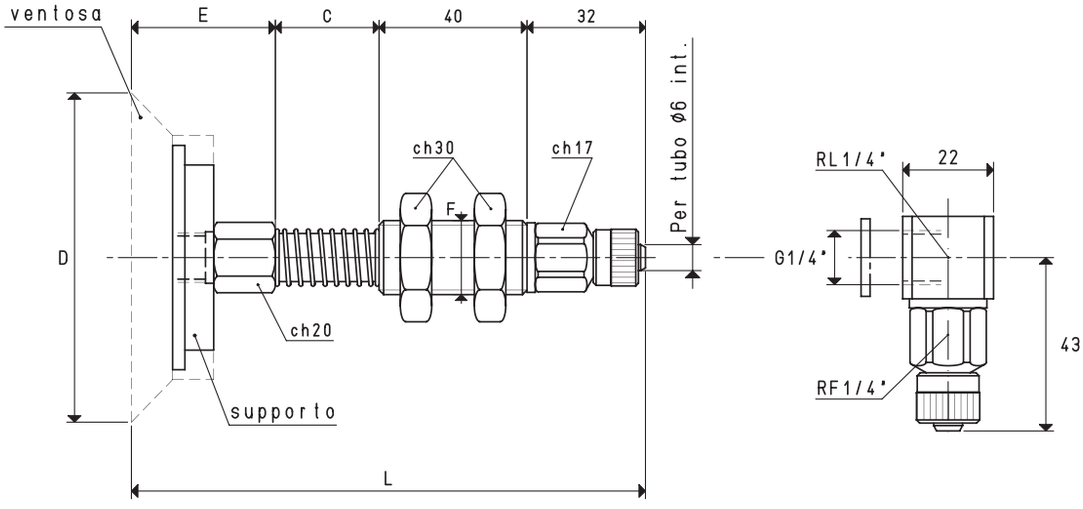

VERSIONE 02 80 20

VERSIONE 02 80 20 L

PORTAVENTOSE CON RACCORDO RAPIDO DIRITTO PER TUBO IN PLASTICA Ø 6 X 8

Art.	Forza	*C	D	E	F	L	Per ventosa	Supporto incluso	Peso	C = 65 mm Peso	C = 95 mm Peso
	Kg		Ø		Ø		art.	art.	g	g	g
02 80 20	12.56	28	80	35	M20	135	01 80 20	00 08 126	296.4	334.3	361.8

N.B. Le ventose non sono parti integranti dei portaventose e, pertanto, devono essere ordinate separatamente.
Per ordinare i portaventose con i raccordi a L, aggiungere al codice la lettera L.

* Disponibili anche con quota C di mm 65 e mm 95

Sono disponibili i disegni 3D sul sito **www.vuototecnica.net**

Rapporti di trasformazione: inch = $\frac{mm}{25.4}$; pounds = $\frac{g}{453.6} = \frac{Kg}{0.4536}$

PORTAVENTOSE SEMPLICI

Le corse effettive di molleggio sono:
- Per la quota C= 28 mm 16 mm
- Per la quota C= 65 mm 49 mm
- Per la quota C= 95 mm 74 mm

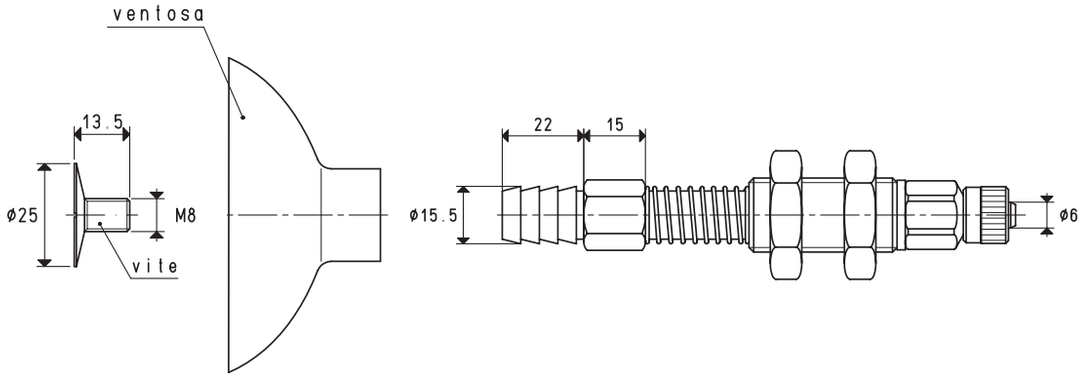

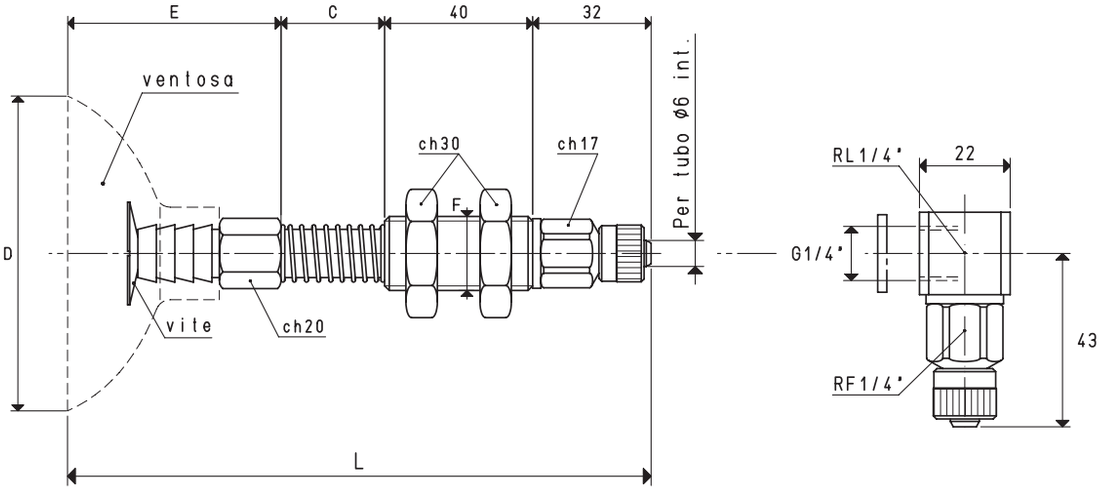

VERSIONE 02 85 10 VERSIONE 02 85 10 L

PORTAVENTOSE CON RACCORDO RAPIDO DIRITTO PER TUBO IN PLASTICA Ø 6 X 8

Art.	Forza	*C	D	E	F	L	Per ventosa	Vite inclusa	Peso	C = 65 mm Peso	C = 95 mm Peso
	Kg		Ø		Ø		art.	art.	g	g	g
02 85 10	14.18	28	85	56	M20	156	01 85 10	00 20 13	318.0	347.9	369.9

N.B. Le ventose non sono parti integranti dei portaventose e, pertanto, devono essere ordinate separatamente.
Per ordinare i portaventose con i raccordi a L, aggiungere al codice la lettera L.

* Disponibili anche con quota C di mm 65 e mm 95

Sono disponibili i disegni 3D sul sito **www.vuototecnica.net**

Rapporti di trasformazione: inch = $\frac{mm}{25.4}$; pounds = $\frac{g}{453.6} = \frac{Kg}{0.4536}$

Le corse effettive di molleggio sono:

- Per la quota C= 28 mm	*16 mm*
- Per la quota C= 65 mm	*49 mm*
- Per la quota C= 95 mm	*74 mm*

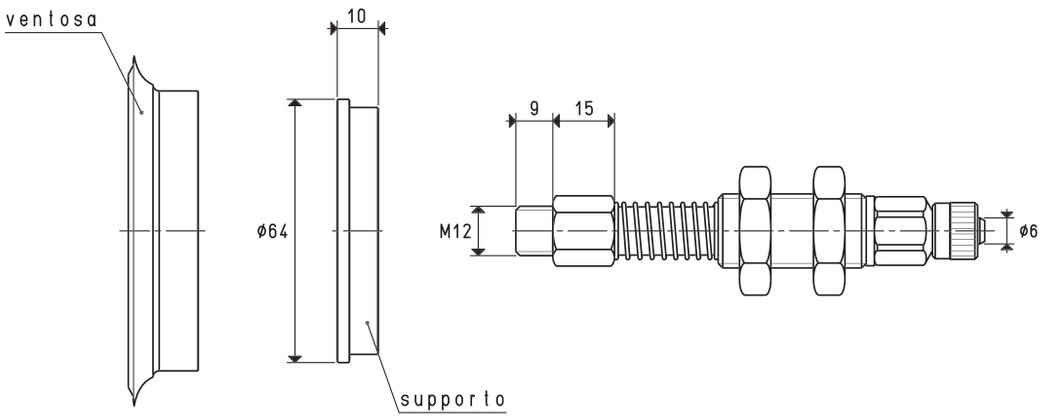

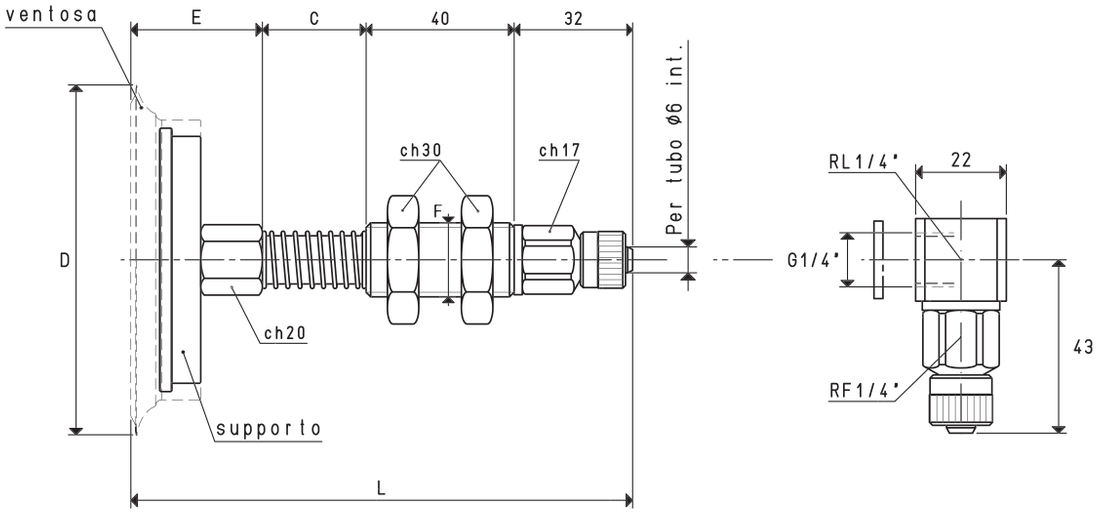

VERSIONE 02 85 15

VERSIONE 02 85 15 L

PORTAVENTOSE CON RACCORDO RAPIDO DIRITTO PER TUBO IN PLASTICA Ø 6 X 8

Art.	Forza	*C	D	E	F	L	Per ventosa	Supporto incluso	Peso	C = 65 mm Peso	C = 95 mm Peso
	Kg		Ø		Ø		art.	art.	g	g	g
02 85 15	14.18	28	85	32	M20	132	01 85 15	00 08 32	334	371	399

N.B. Le ventose non sono parti integranti dei portaventose e, pertanto, devono essere ordinate separatamente.
Per ordinare i portaventose con i raccordi a L, aggiungere al codice la lettera L.

* Disponibili anche con quota C di mm 65 e mm 95

Rapporti di trasformazione: inch = $\frac{mm}{25.4}$; pounds = $\frac{g}{453.6} = \frac{Kg}{0.4536}$

Sono disponibili i disegni 3D sul sito **www.vuototecnica.net**

PORTAVENTOSE SEMPLICI

Le corse effettive di molleggio sono:
- Per la quota C= 28 mm 16 mm
- Per la quota C= 65 mm 49 mm
- Per la quota C= 95 mm 74 mm

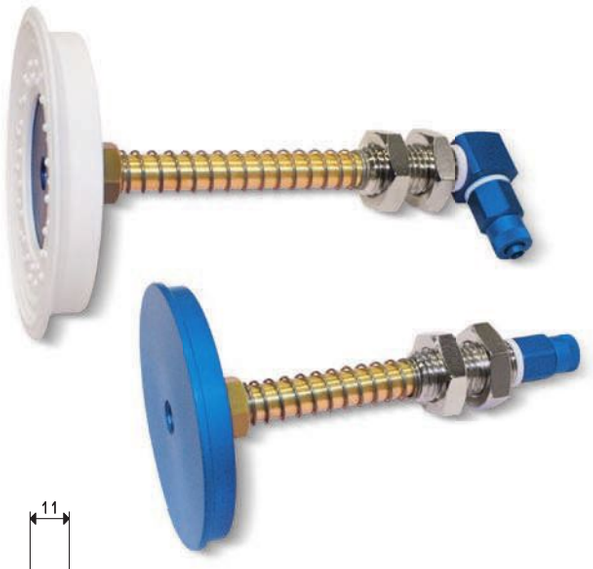

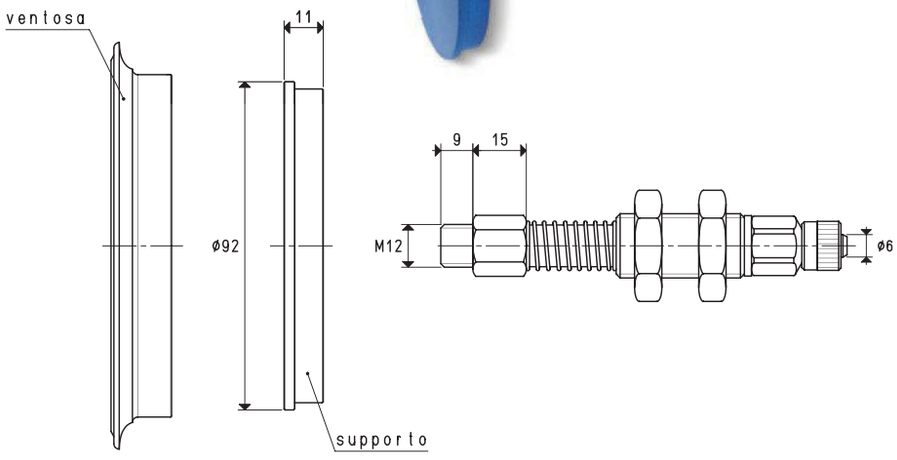

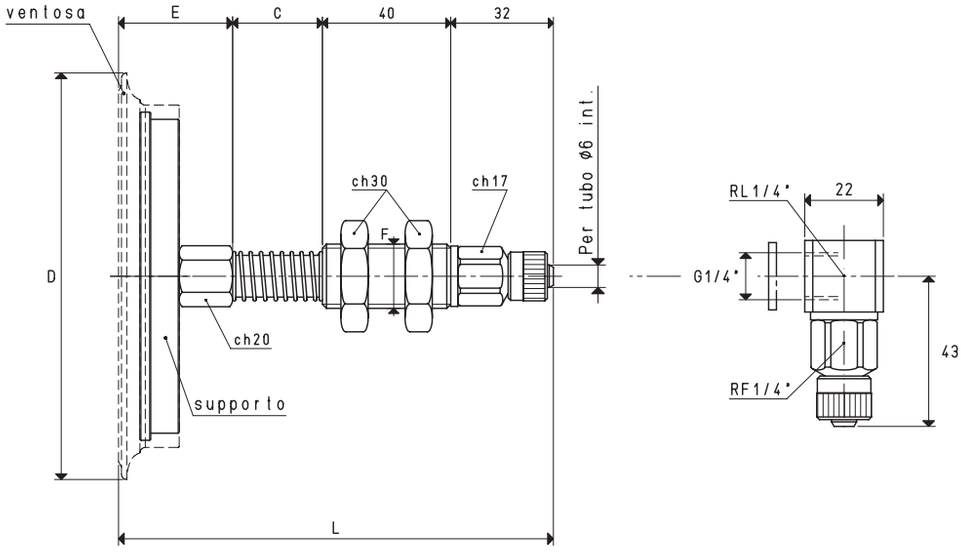

VERSIONE 02 110 10 VERSIONE 02 110 10 L

PORTAVENTOSE CON RACCORDO RAPIDO DIRITTO PER TUBO IN PLASTICA Ø 6 X 8

Art.	Forza	*C	D	E	F	L	Per ventosa	Supporto incluso	Peso	C = 65 mm Peso	C = 95 mm Peso
	Kg		Ø		Ø		art.	art.	g	g	g
02 110 10	23.74	28	114	32	M20	132	01 110 10	00 08 33	456	494	521

N.B. Le ventose non sono parti integranti dei portaventose e, pertanto, devono essere ordinate separatamente.
Per ordinare i portaventose con i raccordi a L, aggiungere al codice la lettera L.

* Disponibili anche con quota C di mm 65 e mm 95

Sono disponibili i disegni 3D sul sito **www.vuototecnica.net**

Rapporti di trasformazione: inch = $\frac{mm}{25.4}$; pounds = $\frac{g}{453.6} = \frac{Kg}{0.4536}$

Le corse effettive di molleggio sono:
- Per la quota C= 28 mm 16 mm
- Per la quota C= 65 mm 49 mm
- Per la quota C= 95 mm 74 mm

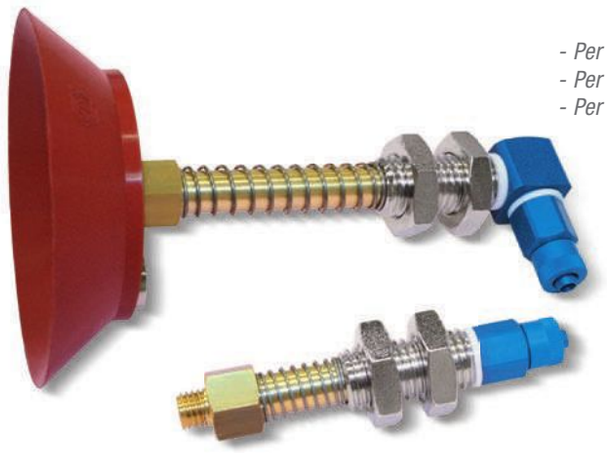

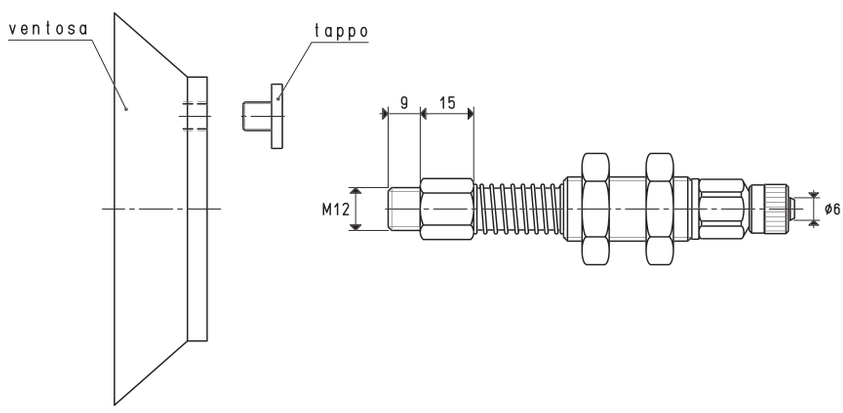

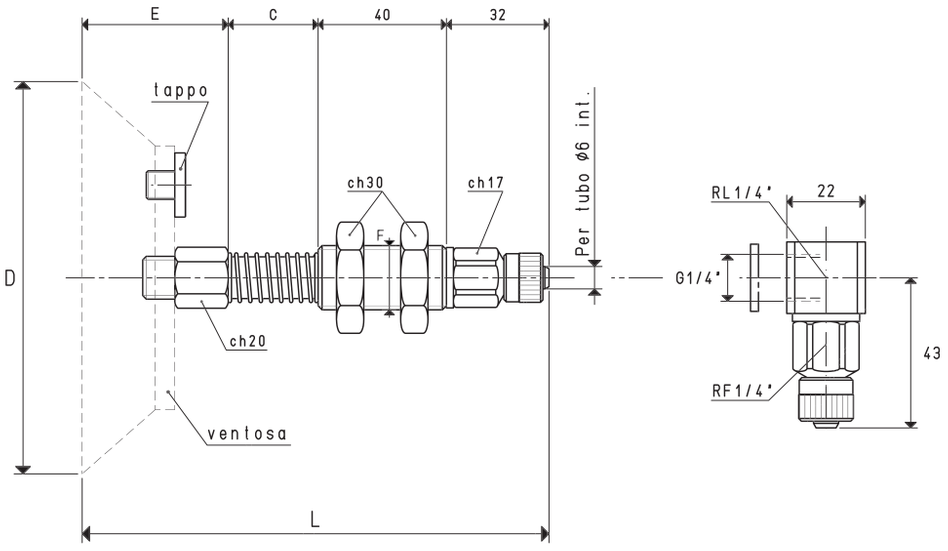

VERSIONE 02 110 15 VERSIONE 02 110 15 L

PORTAVENTOSE CON RACCORDO RAPIDO DIRITTO PER TUBO IN PLASTICA Ø 6 X 8

Art.	Forza	*C	D	E	F	L	Per ventosa	Tappo incluso	Peso	C = 65 mm Peso	C = 95 mm Peso
	Kg		Ø		Ø		art.	art.	g	g	g
02 110 15	23.74	28	110	41	M20	141	08 110 15	00 11 06	571	608	636

N.B. Le ventose non sono parti integranti dei portaventose e, pertanto, devono essere ordinate separatamente.
Per ordinare i portaventose con i raccordi a L, aggiungere al codice la lettera L.

* Disponibili anche con quota C di mm 65 e mm 95

Rapporti di trasformazione: inch = $\frac{mm}{25.4}$; pounds = $\frac{g}{453.6} = \frac{Kg}{0.4536}$

Sono disponibili i disegni 3D sul sito **www.vuototecnica.net**

PORTAVENTOSE SEMPLICI PER VENTOSE A SOFFIETTO

Le corse effettive di molleggio sono:
- Per la quota C= 28 mm 16 mm
- Per la quota C= 65 mm 49 mm
- Per la quota C= 95 mm 74 mm

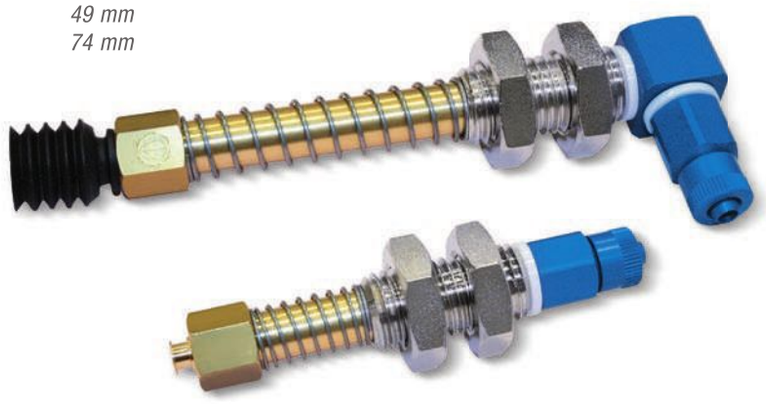

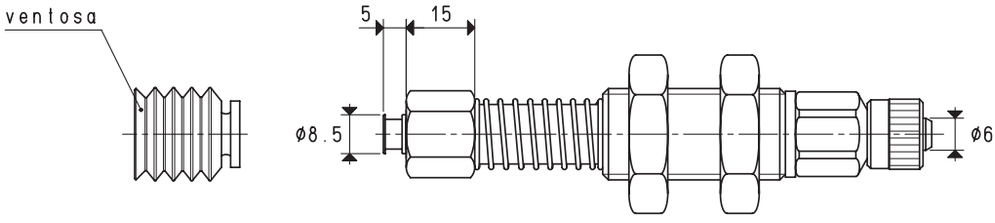

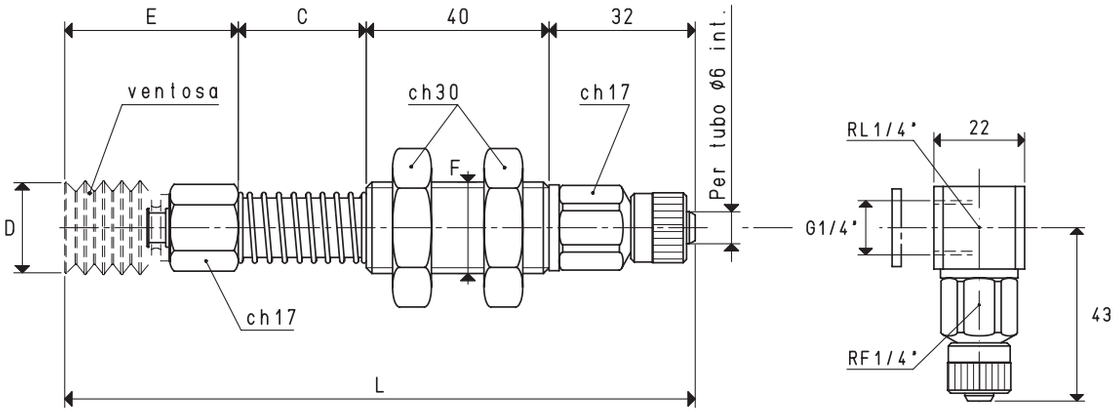

VERSIONE 02 20 23 VERSIONE 02 20 23 L

PORTAVENTOSE CON RACCORDO RAPIDO DIRITTO PER TUBO IN PLASTICA Ø 6 X 8

Art.	Forza Kg	*C	D Ø	E	F Ø	L	Per ventosa art.	Peso g	C = 65 mm Peso g	C = 95 mm Peso g
02 20 23	0.78	28	20	38	M20	138	01 20 23	213.8	256.8	283.8

N.B. Le ventose non sono parti integranti dei portaventose e, pertanto, devono essere ordinate separatamente.
Per ordinare i portaventose con i raccordi a L, aggiungere al codice la lettera L.

* Disponibili anche con quota C di mm 65 e mm 95

Sono disponibili i disegni 3D sul sito **www.vuototecnica.net**

Rapporti di trasformazione: inch = $\frac{mm}{25.4}$; pounds = $\frac{g}{453.6} = \frac{Kg}{0.4536}$

PORTAVENTOSE SEMPLICI PER VENTOSE A SOFFIETTO

Le corse effettive di molleggio sono:

- *Per la quota C= 28 mm* — *16 mm*
- *Per la quota C= 65 mm* — *49 mm*
- *Per la quota C= 95 mm* — *74 mm*

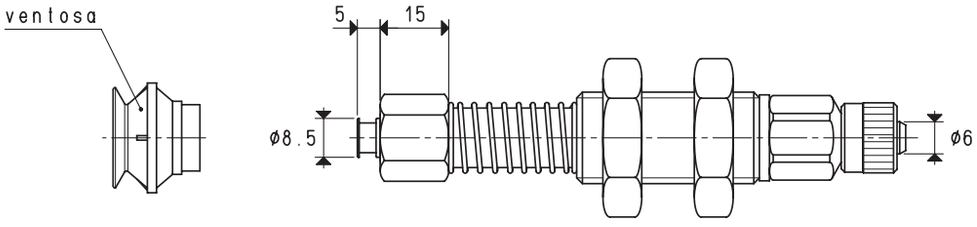

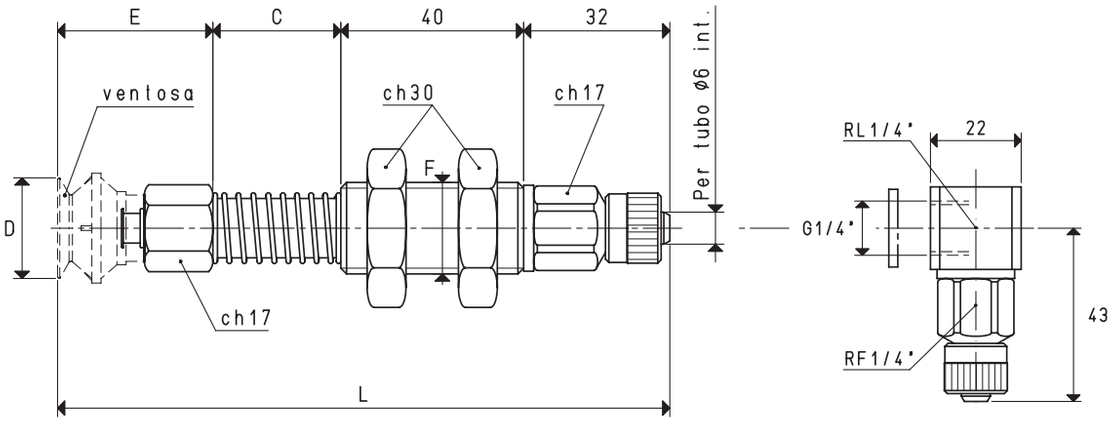

VERSIONE 02 . . . .

VERSIONE 02 L

PORTAVENTOSE CON RACCORDO RAPIDO DIRITTO PER TUBO IN PLASTICA Ø 6 X 8

Art.	Forza Kg	*C	D Ø	E	F Ø	L	Per ventosa art.	Peso g	C = 65 mm Peso g	C = 95 mm Peso g
02 22 19	0.95	28	22	34	M20	134	01 22 19	214.7	257.7	284.7
02 34 26	2.26	28	34	41	M20	141	01 34 26	217.7	260.7	287.7

N.B. Le ventose non sono parti integranti dei portaventose e, pertanto, devono essere ordinate separatamente.
Per ordinare i portaventose con i raccordi a L, aggiungere al codice la lettera L.

* Disponibili anche con quota C di mm 65 e mm 95

Rapporti di trasformazione: inch = $\frac{mm}{25.4}$; pounds = $\frac{g}{453.6} = \frac{Kg}{0.4536}$

Sono disponibili i disegni 3D sul sito **www.vuototecnica.net**

PORTAVENTOSE SEMPLICI PER VENTOSE A SOFFIETTO

Le corse effettive di molleggio sono:
- Per la quota C= 28 mm 16 mm
- Per la quota C= 65 mm 49 mm
- Per la quota C= 95 mm 74 mm

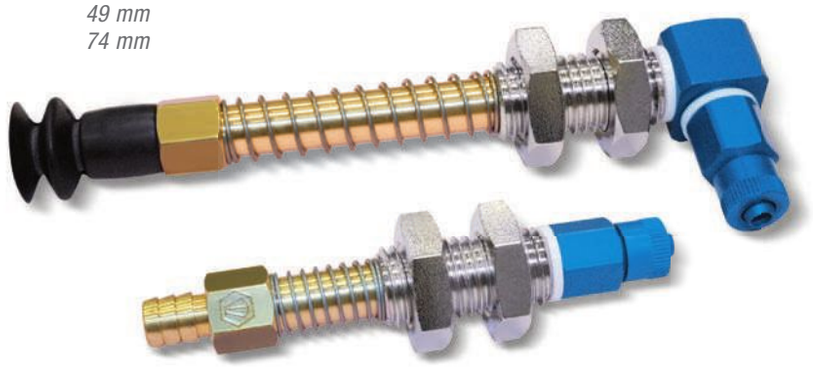

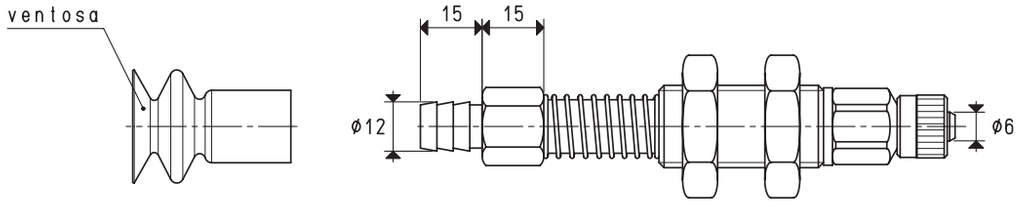

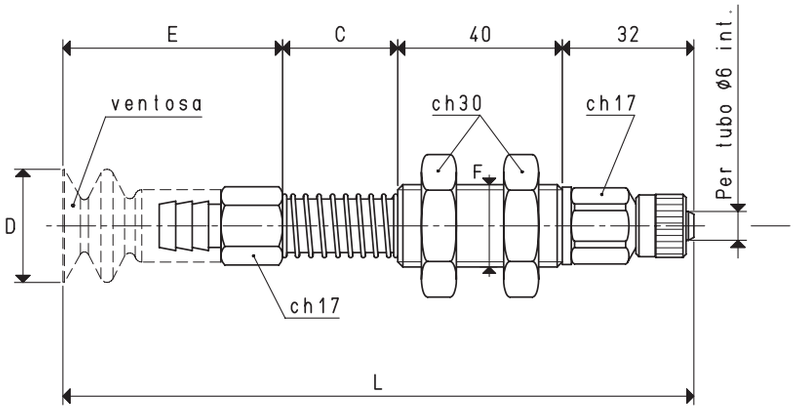

VERSIONE 02 25 35

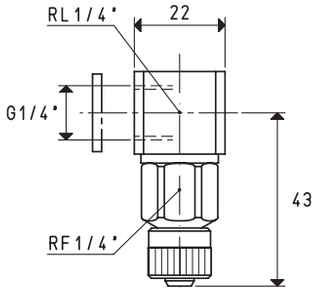

VERSIONE 02 25 35 L

PORTAVENTOSE CON RACCORDO RAPIDO DIRITTO PER TUBO IN PLASTICA Ø 6 X 8

Art.	Forza Kg	*C	D Ø	E	F Ø	L	Per ventosa art.	Peso g	C = 65 mm Peso g	C = 95 mm Peso g
02 25 35	1.23	28	25	50	M20	150	01 25 35	219	231	290

N.B. Le ventose non sono parti integranti dei portaventose e, pertanto, devono essere ordinate separatamente.
Per ordinare i portaventose con i raccordi a L, aggiungere al codice la lettera L.

* Disponibili anche con quota C di mm 65 e mm 95

Sono disponibili i disegni 3D sul sito **www.vuototecnica.net**

Rapporti di trasformazione: inch = $\frac{mm}{25.4}$; pounds = $\frac{g}{453.6} = \frac{Kg}{0.4536}$

PORTAVENTOSE SEMPLICI PER VENTOSE A SOFFIETTO

Le corse effettive di molleggio sono:

- Per la quota C= 28 mm	*16 mm*
- Per la quota C= 65 mm	*49 mm*
- Per la quota C= 95 mm	*74 mm*

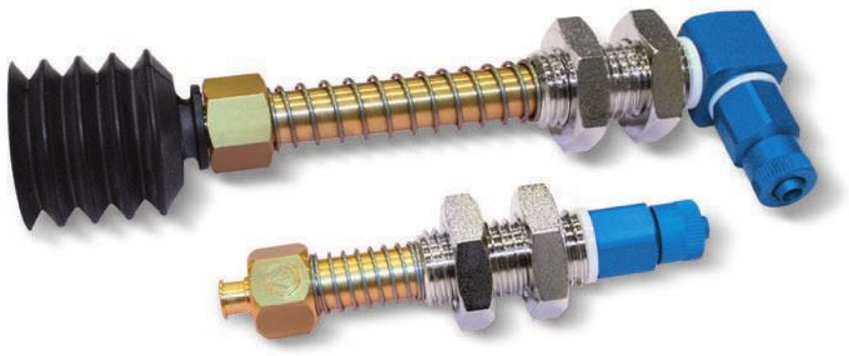

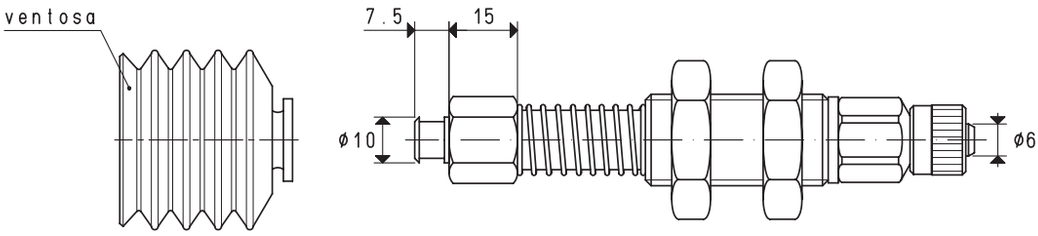

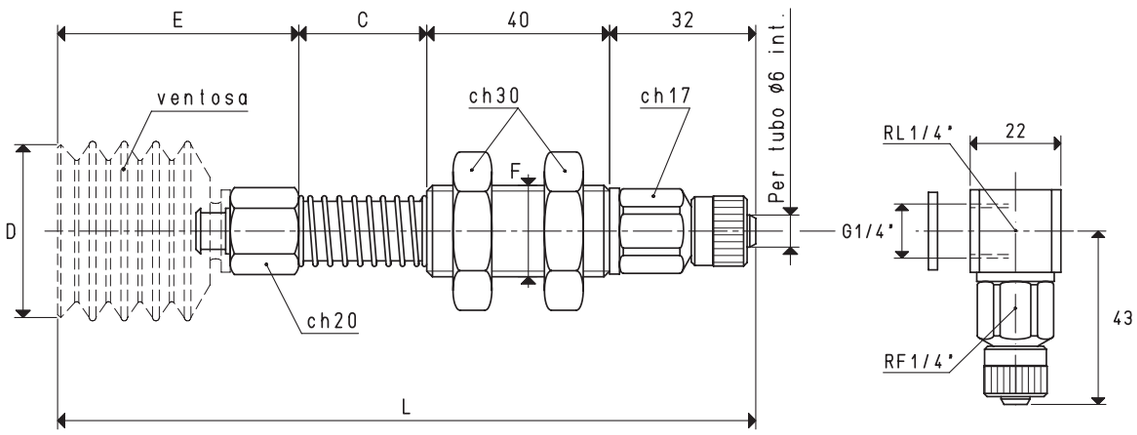

VERSIONE 02 . . . .

VERSIONE 02 L

PORTAVENTOSE CON RACCORDO RAPIDO DIRITTO PER TUBO IN PLASTICA Ø 6 X 8

Art.	Forza Kg	*C	D Ø	E	F Ø	L	Per ventosa art.	Peso g	C = 65 mm Peso g	C = 95 mm Peso g
02 30 32	1.76	28	30	47	M20	147	01 30 32	219.6	264.6	294.6
02 40 42	3.14	28	40	57	M20	157	01 40 42	215.6	270.6	300.6

N.B. Le ventose non sono parti integranti dei portaventose e, pertanto, devono essere ordinate separatamente.
Per ordinare i portaventose con i raccordi a L, aggiungere al codice la lettera L.

* Disponibili anche con quota C di mm 65 e mm 95

Rapporti di trasformazione: inch = $\frac{mm}{25.4}$; pounds = $\frac{g}{453.6} = \frac{Kg}{0.4536}$

Sono disponibili i disegni 3D sul sito **www.vuototecnica.net**

PORTAVENTOSE SEMPLICI PER VENTOSE A SOFFIETTO

Le corse effettive di molleggio sono:
- Per la quota C= 28 mm 16 mm
- Per la quota C= 65 mm 49 mm
- Per la quota C= 95 mm 74 mm

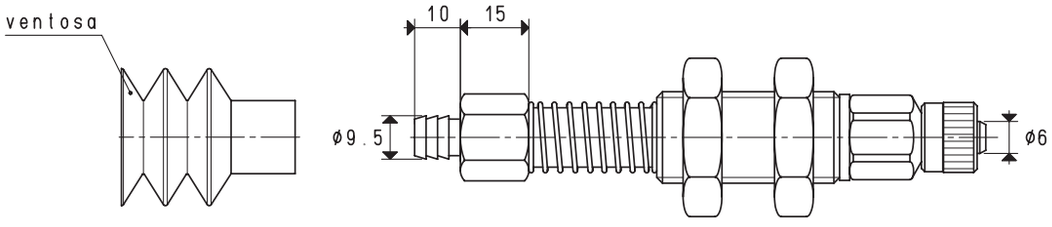

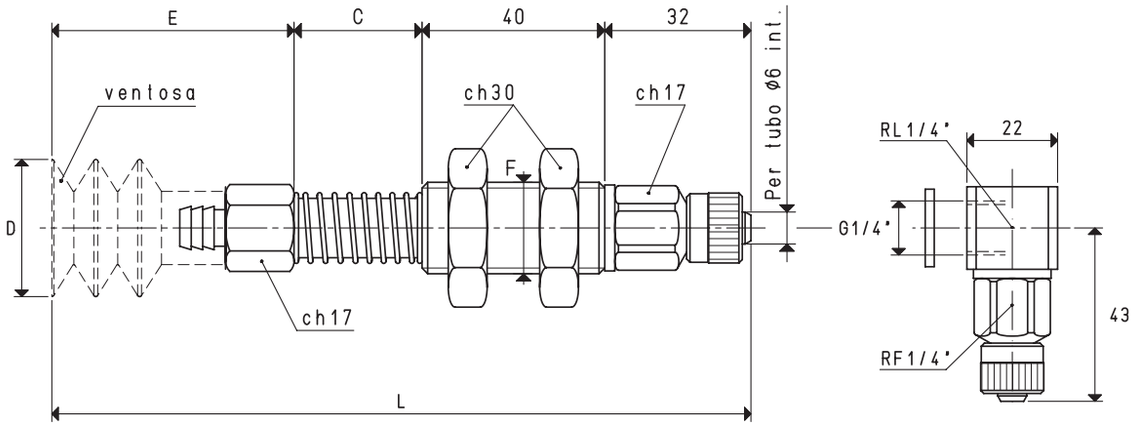

VERSIONE 02 30 ..

VERSIONE 02 30 .. L

PORTAVENTOSE CON RACCORDO RAPIDO DIRITTO PER TUBO IN PLASTICA Ø 6 X 8

Art.	Forza Kg	*C	D Ø	E	F Ø	L	Per ventosa art.	Peso g	C = 65 mm Peso g	C = 95 mm Peso g
02 30 50	1.76	28	30	53	M20	153	01 30 50	221.6	258.6	285.6
02 30 99	1.76	28	30	53	M20	153	01 30 99	222.2	259.2	286.2

N.B. Le ventose non sono parti integranti dei portaventose e, pertanto, devono essere ordinate separatamente.
Per ordinare i portaventose con i raccordi a L, aggiungere al codice la lettera L.

* Disponibili anche con quota C di mm 65 e mm 95

Sono disponibili i disegni 3D sul sito **www.vuototecnica.net**

Rapporti di trasformazione: inch = $\frac{mm}{25.4}$; pounds = $\frac{g}{453.6} = \frac{Kg}{0.4536}$

PORTAVENTOSE SEMPLICI PER VENTOSE A SOFFIETTO

Le corse effettive di molleggio sono:

- *Per la quota C= 28 mm* — *16 mm*
- *Per la quota C= 65 mm* — *49 mm*
- *Per la quota C= 95 mm* — *74 mm*

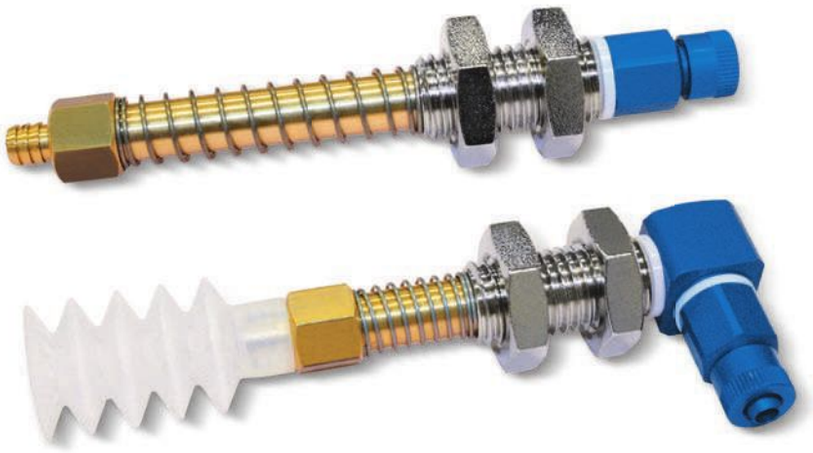

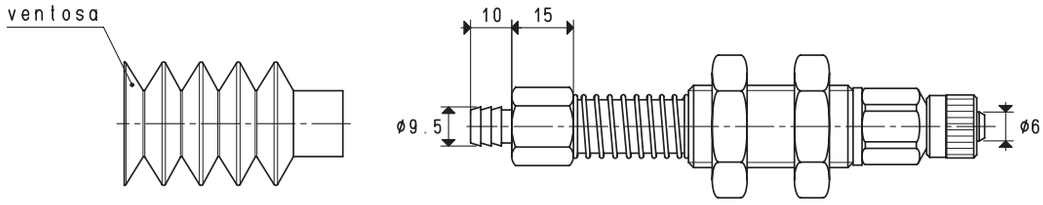

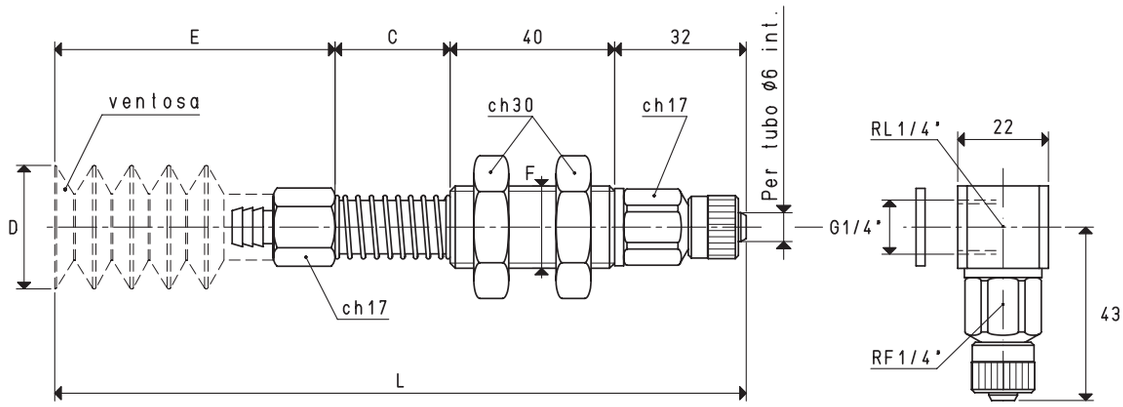

VERSIONE 02 30 55 VERSIONE 02 30 55 L

PORTAVENTOSE CON RACCORDO RAPIDO DIRITTO PER TUBO IN PLASTICA Ø 6 X 8

Art.	Forza	*C	D	E	F	L	Per ventosa	Peso	C = 65 mm Peso	C = 95 mm Peso
	Kg		Ø		Ø		art.	g	g	g
02 30 55	1.76	28	30	70	M20	170	01 30 55	226.8	263.8	290.8

N.B. Le ventose non sono parti integranti dei portaventose e, pertanto, devono essere ordinate separatamente.
Per ordinare i portaventose con i raccordi a L, aggiungere al codice la lettera L.

* Disponibili anche con quota C di mm 65 e mm 95

Sono disponibili i disegni 3D sul sito **www.vuototecnica.net**

Rapporti di trasformazione: inch = $\frac{mm}{25.4}$; pounds = $\frac{g}{453.6} = \frac{Kg}{0.4536}$

PORTAVENTOSE SEMPLICI PER VENTOSE A SOFFIETTO

Le corse effettive di molleggio sono:
- *Per la quota C= 28 mm* *16 mm*
- *Per la quota C= 65 mm* *49 mm*
- *Per la quota C= 95 mm* *74 mm*

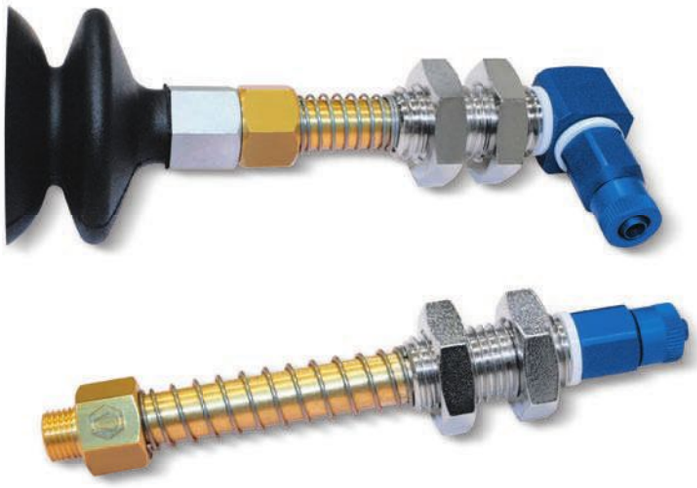

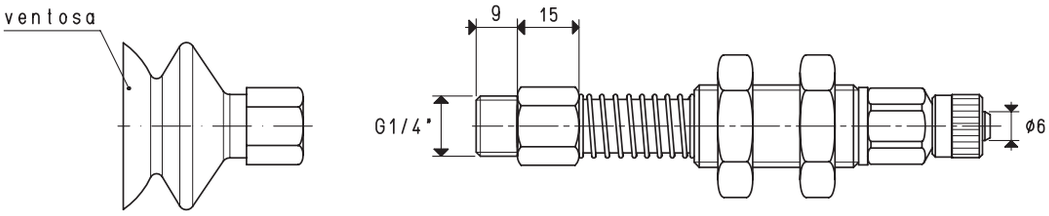

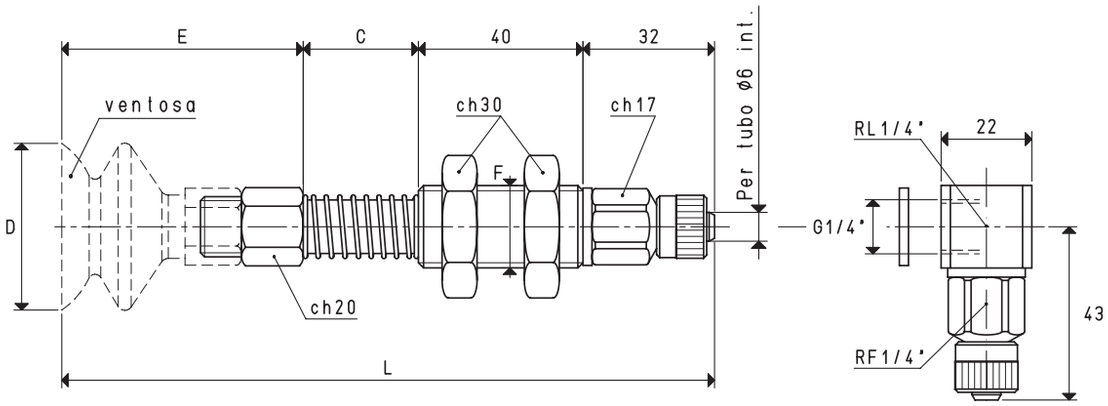

VERSIONE 02 .. 30 VERSIONE 02 .. 30 L

PORTAVENTOSE CON RACCORDO RAPIDO DIRITTO PER TUBO IN PLASTICA Ø 6 X 8

Art.	Forza Kg	*C	D Ø	E	F Ø	L	Per ventosa art.	Peso g	C = 65 mm Peso g	C = 95 mm Peso g
02 40 30	3.14	28	40	67	M20	167	08 40 30	256.4	296.4	325.4
02 50 30	4.90	28	50	69	M20	169	08 50 30	264.9	304.9	333.9
02 60 30	7.06	28	60	71	M20	171	08 60 30	277.6	317.6	346.6
02 85 30	14.18	28	85	82	M20	182	08 85 30	346.0	386.0	415.0

N.B. Le ventose non sono parti integranti dei portaventose e, pertanto, devono essere ordinate separatamente.
Per ordinare i portaventose con i raccordi a L, aggiungere al codice la lettera L.

* Disponibili anche con quota C di mm 65 e mm 95

Sono disponibili i disegni 3D sul sito **www.vuototecnica.net**

Rapporti di trasformazione: inch = $\frac{mm}{25.4}$; pounds = $\frac{g}{453.6} = \frac{Kg}{0.4536}$

PORTAVENTOSE SEMPLICI PER VENTOSE A SOFFIETTO

Le corse effettive di molleggio sono:
- Per la quota C= 28 mm 16 mm
- Per la quota C= 65 mm 49 mm
- Per la quota C= 95 mm 74 mm

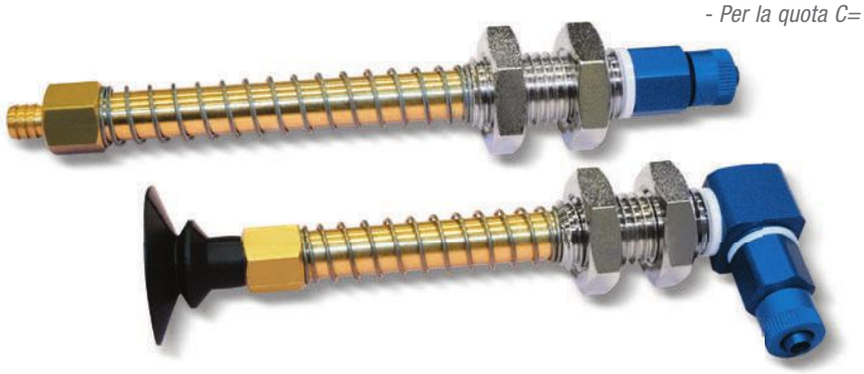

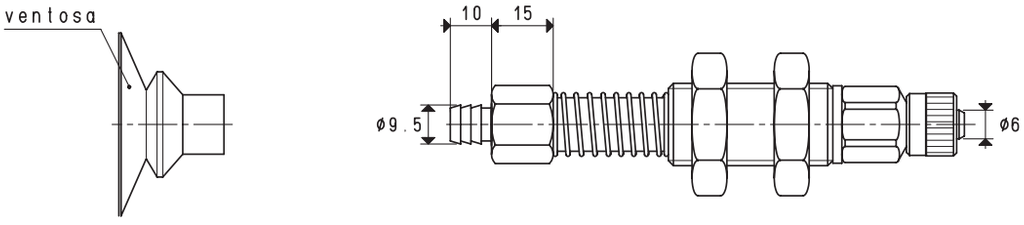

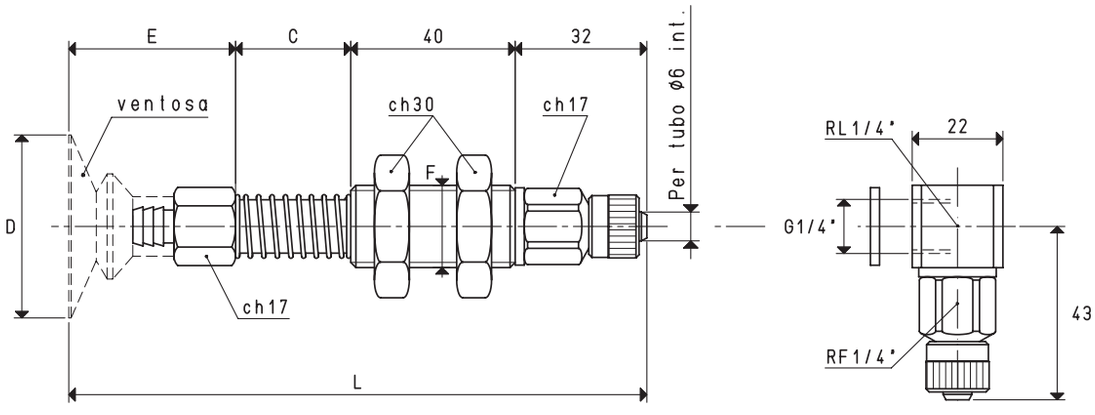

VERSIONE 02 40 50 VERSIONE 02 40 50 L

PORTAVENTOSE CON RACCORDO RAPIDO DIRITTO PER TUBO IN PLASTICA Ø 6 X 8

Art.	Forza	*C	D	E	F	L	Per ventosa	Peso	C = 65 mm Peso	C = 95 mm Peso
	Kg		Ø		Ø		art.	g	g	g
02 40 50	3.14	28	40	38	M20	138	01 40 50	220.6	255.6	282.6

N.B. Le ventose non sono parti integranti dei portaventose e, pertanto, devono essere ordinate separatamente.
Per ordinare i portaventose con i raccordi a L, aggiungere al codice la lettera L.

* Disponibili anche con quota C di mm 65 e mm 95

Sono disponibili i disegni 3D sul sito **www.vuototecnica.net**

Rapporti di trasformazione: inch = $\frac{mm}{25.4}$; pounds = $\frac{g}{453.6} = \frac{Kg}{0.4536}$

PORTAVENTOSE SEMPLICI PER VENTOSE A SOFFIETTO

Le corse effettive di molleggio sono:
- Per la quota C= 28 mm 16 mm
- Per la quota C= 65 mm 49 mm
- Per la quota C= 95 mm 74 mm

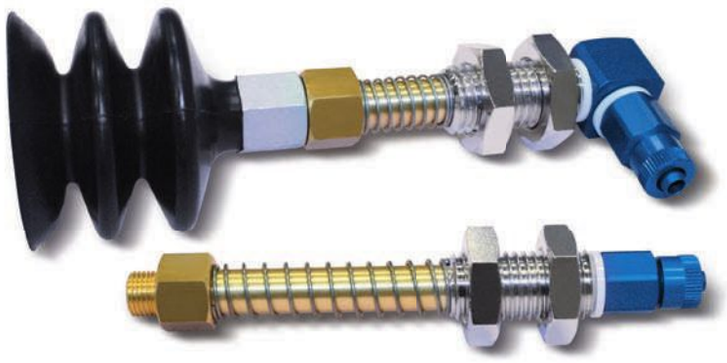

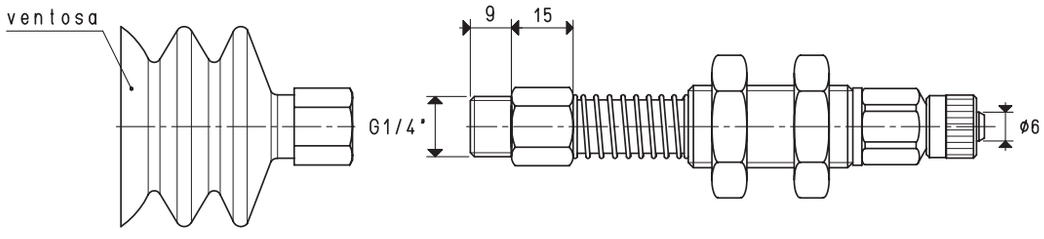

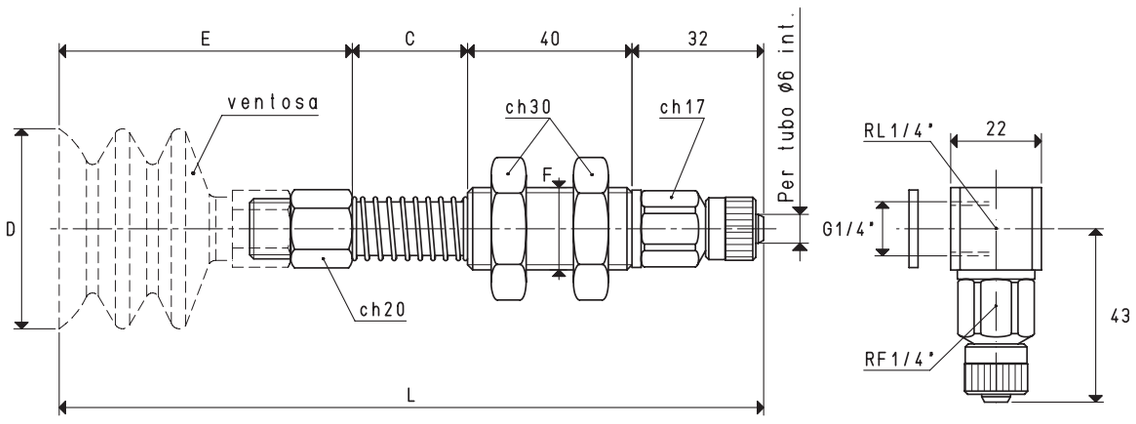

VERSIONE 02 . . . .

VERSIONE 02 L

PORTAVENTOSE CON RACCORDO RAPIDO DIRITTO PER TUBO IN PLASTICA Ø 6 X 8

Art.	Forza Kg	*C	D Ø	E	F Ø	L	Per ventosa art.	Peso g	C = 65 mm Peso g	C = 95 mm Peso g
02 40 60	3.14	28	40	84	M20	184	08 40 60	265.6	304.6	334.6
02 50 50	4.90	28	50	87	M20	187	08 50 50	275.6	314.6	344.6
02 60 50	7.06	28	60	91	M20	191	08 60 50	248.4	337.4	367.4
02 85 50	14.18	28	85	110	M20	210	08 85 50	394.0	433.0	463.0

N.B. Le ventose non sono parti integranti dei portaventose e, pertanto, devono essere ordinate separatamente.
Per ordinare i portaventose con i raccordi a L, aggiungere al codice la lettera L.

* Disponibili anche con quota C di mm 65 e mm 95

Sono disponibili i disegni 3D sul sito **www.vuototecnica.net**

Rapporti di trasformazione: inch = $\frac{mm}{25.4}$; pounds = $\frac{g}{453.6} = \frac{Kg}{0.4536}$

PORTAVENTOSE SEMPLICI PER VENTOSE A SOFFIETTO

Le corse effettive di molleggio sono:

- *Per la quota C= 28 mm* — *16 mm*
- *Per la quota C= 65 mm* — *49 mm*
- *Per la quota C= 95 mm* — *74 mm*

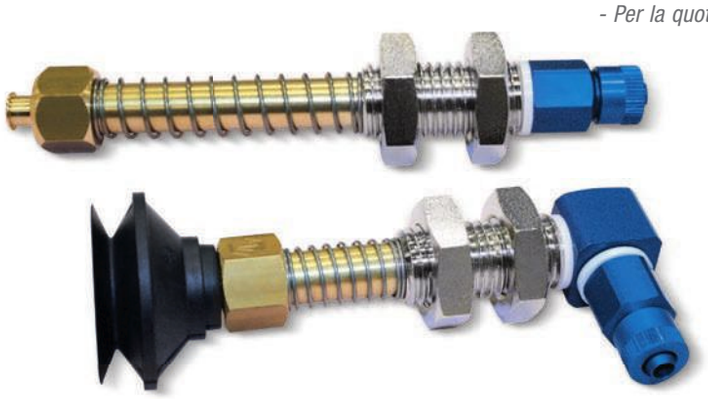

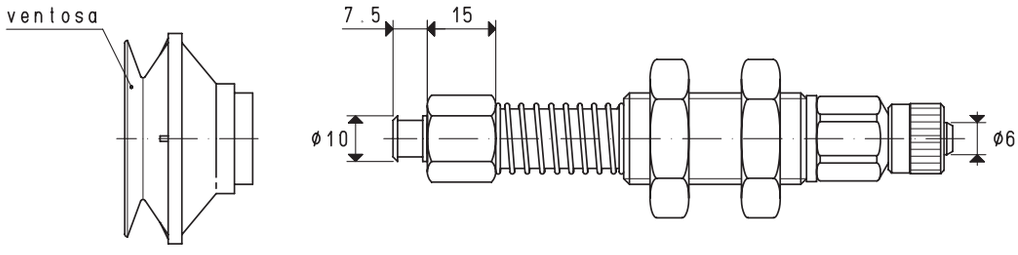

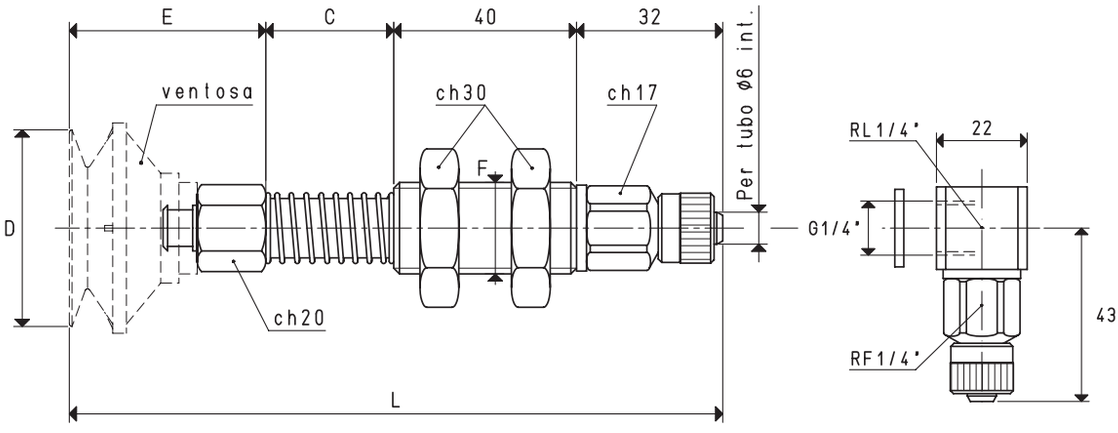

VERSIONE 02 43 28 — VERSIONE 02 43 28 L

PORTAVENTOSE CON RACCORDO RAPIDO DIRITTO PER TUBO IN PLASTICA Ø 6 X 8

Art.	Forza	*C	D	E	F	L	Per ventosa	Peso	C = 65 mm Peso	C = 95 mm Peso
	Kg		Ø		Ø		art.	g	g	g
02 43 28	3.62	28	43	43	M20	143	01 43 28	225	269	299

N.B. Le ventose non sono parti integranti dei portaventose e, pertanto, devono essere ordinate separatamente.
Per ordinare i portaventose con i raccordi a L, aggiungere al codice la lettera L.

* Disponibili anche con quota C di mm 65 e mm 95

Sono disponibili i disegni 3D sul sito **www.vuototecnica.net**

Rapporti di trasformazione: inch = $\frac{mm}{25.4}$; pounds = $\frac{g}{453.6} = \frac{Kg}{0.4536}$

PORTAVENTOSE SEMPLICI PER VENTOSE A SOFFIETTO

Le corse effettive di molleggio sono:
- Per la quota C= 28 mm 16 mm
- Per la quota C= 65 mm 49 mm
- Per la quota C= 95 mm 74 mm

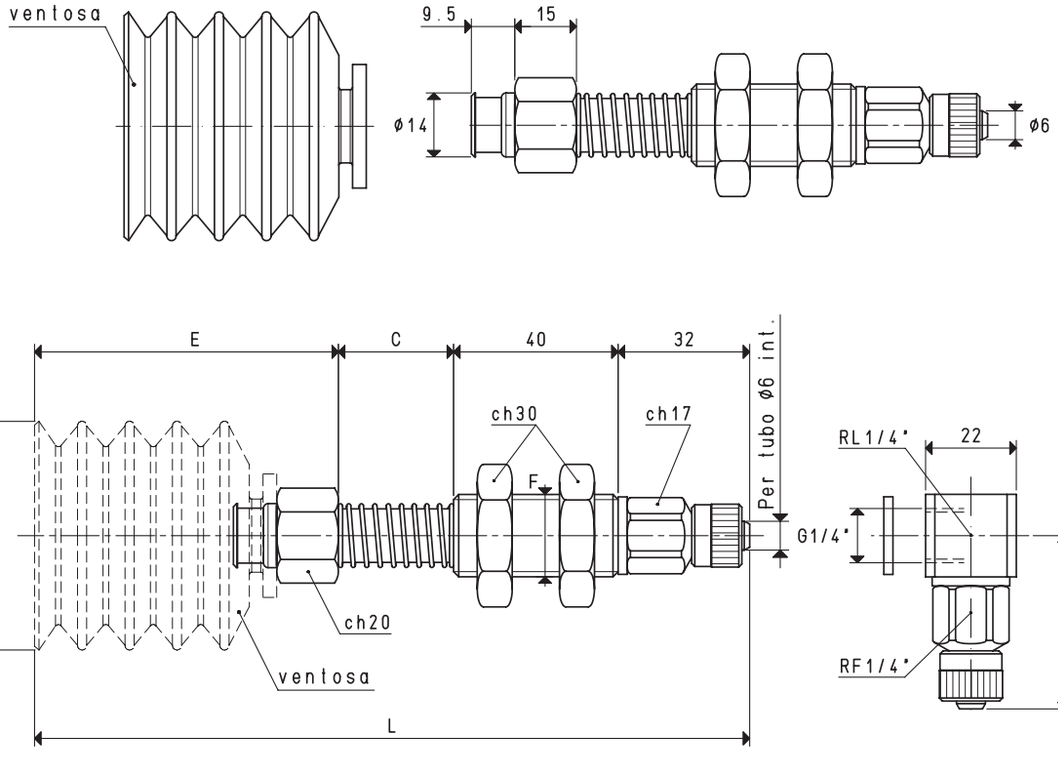

VERSIONE 02 50 53 VERSIONE 02 50 53 L

PORTAVENTOSE CON RACCORDO RAPIDO DIRITTO PER TUBO IN PLASTICA Ø 6 X 8

Art.	Forza	*C	D	E	F	L	Per ventosa	Peso	C = 65 mm Peso	C = 95 mm Peso
	Kg		Ø		Ø		art.	g	g	g
02 50 53	4.90	28	50	68	M20	168	01 50 53	247.4	286.4	315.4

N.B. Le ventose non sono parti integranti dei portaventose e, pertanto, devono essere ordinate separatamente.
Per ordinare i portaventose con i raccordi a L, aggiungere al codice la lettera L.

* Disponibili anche con quota C di mm 65 e mm 95

Sono disponibili i disegni 3D sul sito **www.vuototecnica.net**

Rapporti di trasformazione: inch = $\frac{mm}{25.4}$; pounds = $\frac{g}{453.6} = \frac{Kg}{0.4536}$

PORTAVENTOSE SEMPLICI PER VENTOSE A SOFFIETTO

Le corse effettive di molleggio sono:

- Per la quota C= 28 mm	*16 mm*
- Per la quota C= 65 mm	*49 mm*
- Per la quota C= 95 mm	*74 mm*

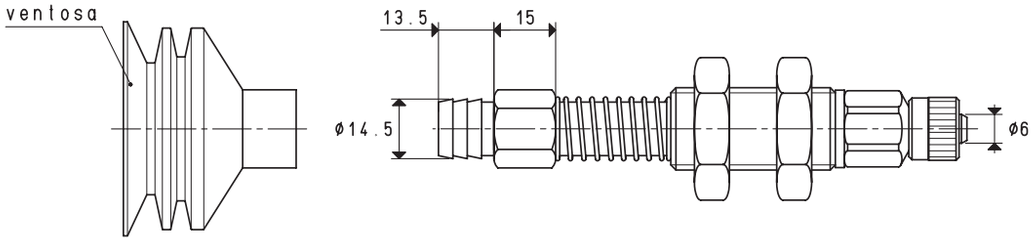

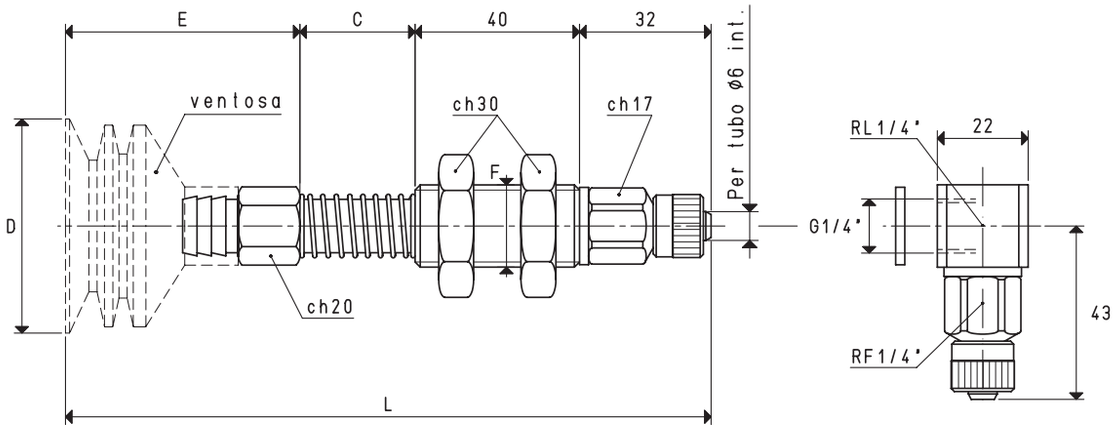

VERSIONE 02 52 50 VERSIONE 02 52 50 L

PORTAVENTOSE CON RACCORDO RAPIDO DIRITTO PER TUBO IN PLASTICA Ø 6 X 8

Art.	Forza	*C	D	E	F	L	Per ventosa	Peso	C = 65 mm Peso	C = 95 mm Peso
	Kg		Ø		Ø		art.	g	g	g
02 52 50	5.30	28	52	57	M20	157	01 52 50	248.7	298.7	325.7

N.B. Le ventose non sono parti integranti dei portaventose e, pertanto, devono essere ordinate separatamente.
Per ordinare i portaventose con i raccordi a L, aggiungere al codice la lettera L.

* Disponibili anche con quota C di mm 65 e mm 95

Rapporti di trasformazione: inch = $\frac{mm}{25.4}$; pounds = $\frac{g}{453.6} = \frac{Kg}{0.4536}$

Sono disponibili i disegni 3D sul sito **www.vuototecnica.net**

PORTAVENTOSE SEMPLICI PER VENTOSE A SOFFIETTO

Le corse effettive di molleggio sono:
- *Per la quota C= 28 mm* *16 mm*
- *Per la quota C= 65 mm* *49 mm*
- *Per la quota C= 95 mm* *74 mm*

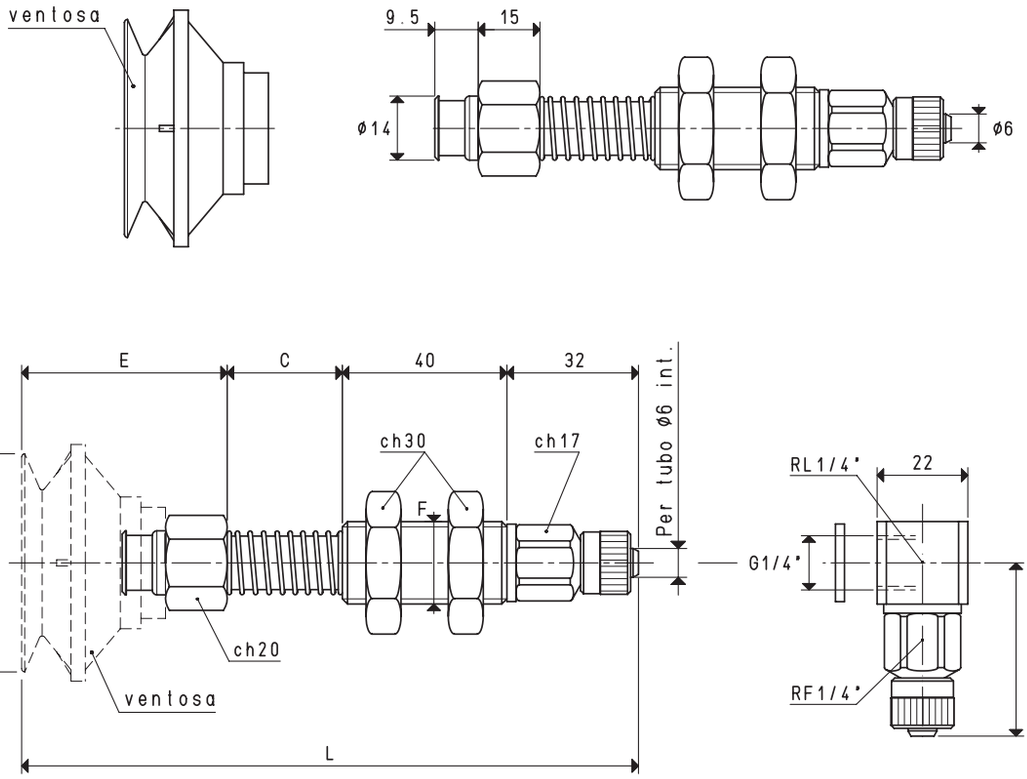

VERSIONE 02 53 35

VERSIONE 02 53 35 L

PORTAVENTOSE CON RACCORDO RAPIDO DIRITTO PER TUBO IN PLASTICA Ø 6 X 8

Art.	Forza Kg	*C	D Ø	E	F Ø	L	Per ventosa art.	Peso g	C = 65 mm Peso g	C = 95 mm Peso g
02 53 35	5.51	28	53	41	M20	141	01 53 35	241.6	279.6	308.6

N.B. Le ventose non sono parti integranti dei portaventose e, pertanto, devono essere ordinate separatamente.
Per ordinare i portaventose con i raccordi a L, aggiungere al codice la lettera L.

* Disponibili anche con quota C di mm 65 e mm 95

Sono disponibili i disegni 3D sul sito **www.vuototecnica.net**

Rapporti di trasformazione: inch = $\frac{mm}{25.4}$; pounds = $\frac{g}{453.6} = \frac{Kg}{0.4536}$

PORTAVENTOSE SEMPLICI PER VENTOSE A SOFFIETTO

Le corse effettive di molleggio sono:

- *Per la quota C= 28 mm* — *16 mm*
- *Per la quota C= 65 mm* — *49 mm*
- *Per la quota C= 95 mm* — *74 mm*

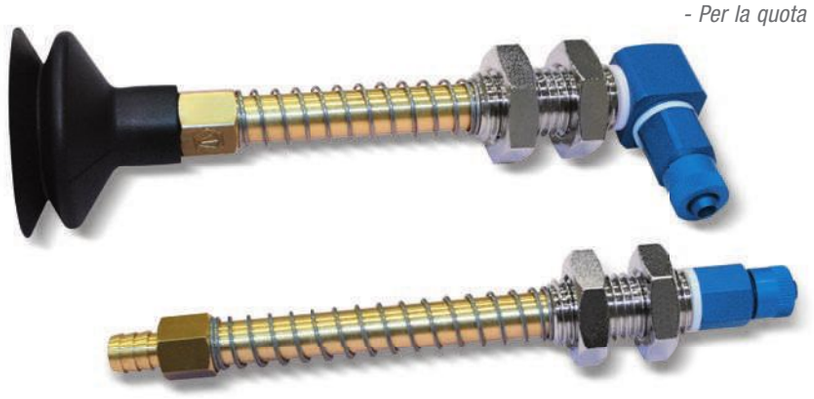

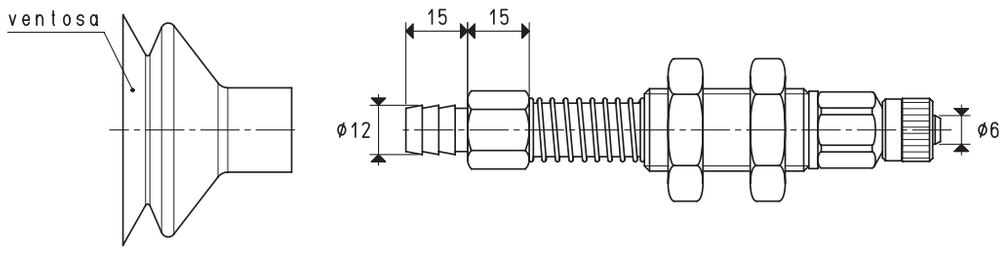

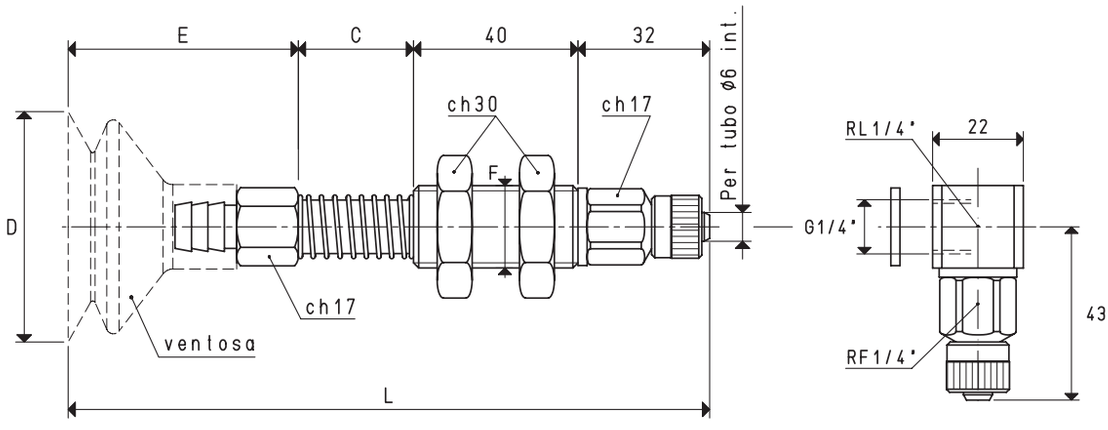

VERSIONE 02 .. 30 — VERSIONE 02 .. 30 L

PORTAVENTOSE CON RACCORDO RAPIDO DIRITTO PER TUBO IN PLASTICA Ø 6 X 8

Art.	Forza Kg	*C	D Ø	E	F Ø	L	Per ventosa art.	Peso g	C = 65 mm Peso g	C = 95 mm Peso g
02 56 30	6.15	28	56	33	M20	133	01 56 30	236.0	243.0	264.0
02 75 30	11.04	28	75	69	M20	169	01 75 30	255.6	262.6	283.6

N.B. Le ventose non sono parti integranti dei portaventose e, pertanto, devono essere ordinate separatamente.
Per ordinare i portaventose con i raccordi a L, aggiungere al codice la lettera L.

* Disponibili anche con quota C di mm 65 e mm 95

Rapporti di trasformazione: inch = $\frac{mm}{25.4}$; pounds = $\frac{g}{453.6} = \frac{Kg}{0.4536}$

Sono disponibili i disegni 3D sul sito **www.vuototecnica.net**

PORTAVENTOSE SEMPLICI PER VENTOSE A SOFFIETTO

Le corse effettive di molleggio sono:
- *Per la quota C= 28 mm* *16 mm*
- *Per la quota C= 65 mm* *49 mm*
- *Per la quota C= 95 mm* *74 mm*

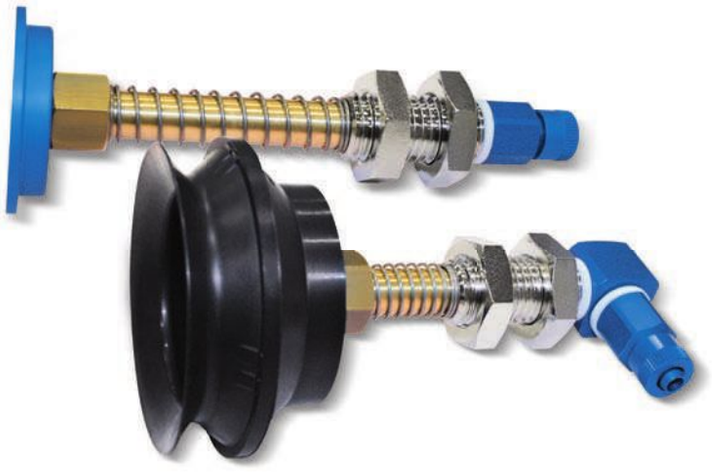

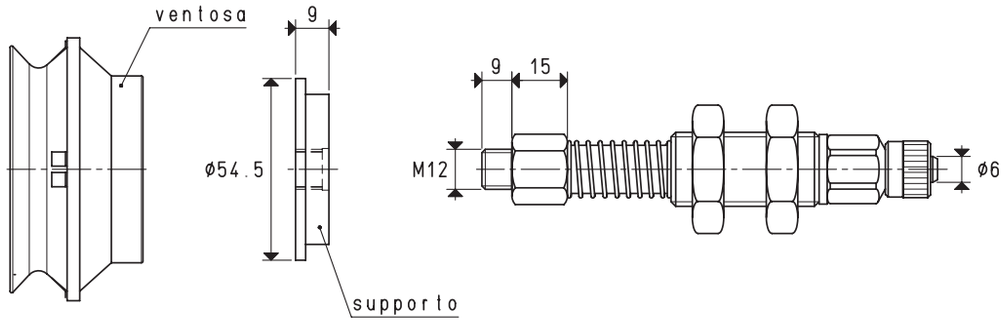

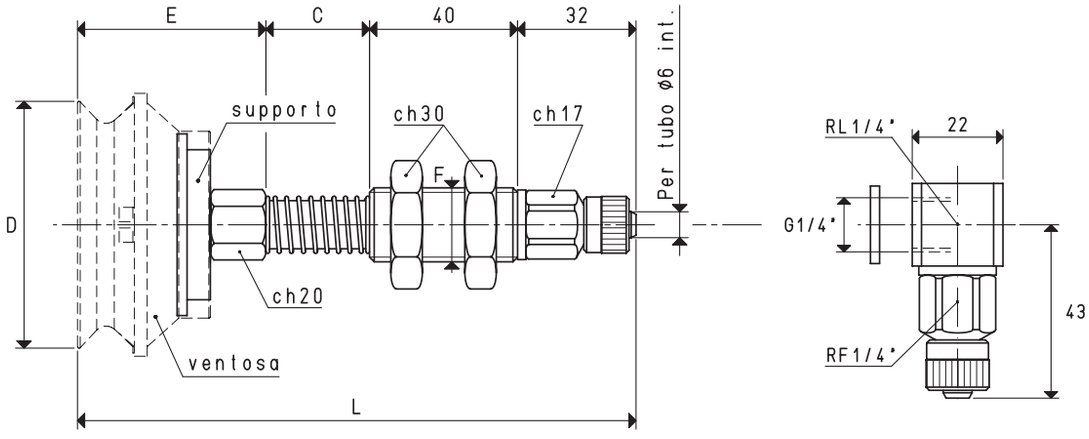

VERSIONE 02 75 42 VERSIONE 02 75 42 L

PORTAVENTOSE CON RACCORDO RAPIDO DIRITTO PER TUBO IN PLASTICA Ø 6 X 8

Art.	Forza	*C	D	E	F	L	Per ventosa	Supporto incluso	Peso	C = 65 mm Peso	C = 95 mm Peso
	Kg		Ø		Ø		art.	art.	g	g	g
02 75 42	11.04	28	75	57	M20	157	01 75 42	00 08 126	317.8	355.8	382.8

N.B. Le ventose non sono parti integranti dei portaventose e, pertanto, devono essere ordinate separatamente.
Per ordinare i portaventose con i raccordi a L, aggiungere al codice la lettera L.

* Disponibili anche con quota C di mm 65 e mm 95

Rapporti di trasformazione: inch = $\frac{mm}{25.4}$; pounds = $\frac{g}{453.6} = \frac{Kg}{0.4536}$

Sono disponibili i disegni 3D sul sito **www.vuototecnica.net**

PORTAVENTOSE SEMPLICI CON ATTACCHI FILETTATI MASCHIO E FEMMINA

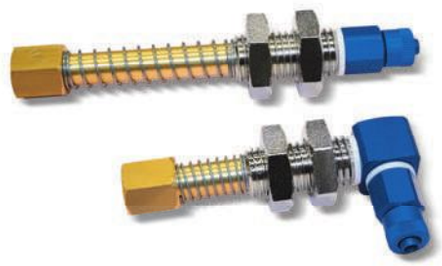

Anche questi portaventose semplici hanno le stesse caratteristiche e offrono le stesse prestazioni di quelli precedentemente descritti; si distinguono per il gambo in ottone, la cui estremità, per il fissaggio della ventosa, è filettata maschio o femmina.
Le ventose da assemblare su questi portaventose dovranno necessariamente essere munite di supporto filettato adatto.
Le corse effettive di molleggio sono:

- *Per la quota C= 28 mm* — *16 mm*
- *Per la quota C= 65 mm* — *49 mm*
- *Per la quota C= 95 mm* — *74 mm*

Portaventose semplici con attacchi filettati femmina

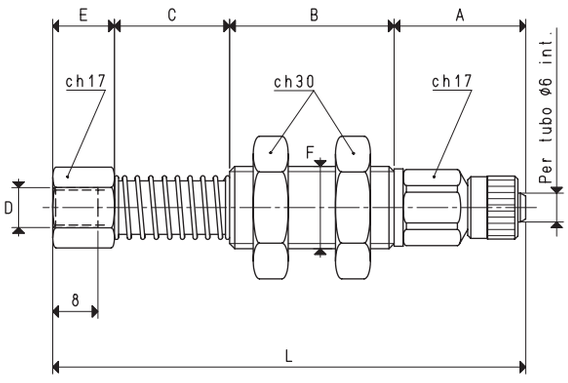

VERSIONE 02 08 . .

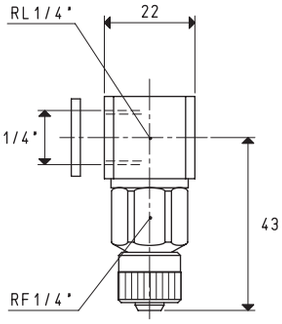

VERSIONE 02 08 . . L

PORTAVENTOSE CON RACCORDO RAPIDO DIRITTO PER TUBO IN PLASTICA Ø 6 X 8

Art.	A	B	C	D	E	F	L	Peso
				Ø		Ø		g
02 08 28	32	40	28	G1/8"	15	M20	115	207
02 08 65	32	40	65	G1/8"	15	M20	152	243
02 08 95	32	40	95	G1/8"	15	M20	182	272

N.B. Per ordinare i portaventose con i raccordi a L, aggiungere al codice la lettera L.

Portaventose semplici con attacchi filettati maschio

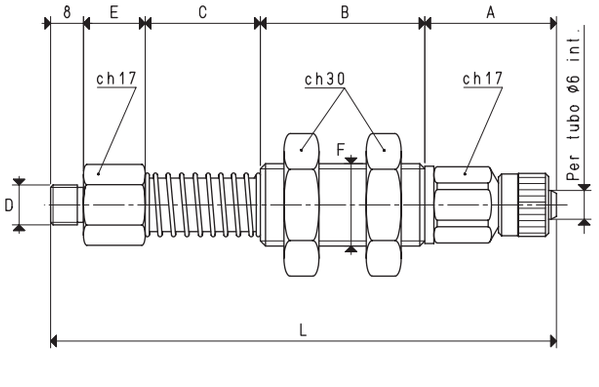

VERSIONE 02 08 . . M

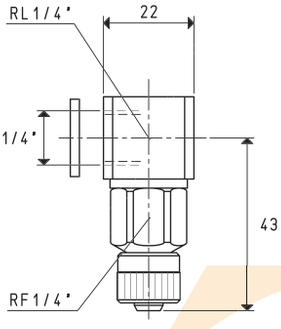

VERSIONE 02 08 . . M L

PORTAVENTOSE CON RACCORDO RAPIDO DIRITTO PER TUBO IN PLASTICA Ø 6 X 8

Art.	A	B	C	D	E	F	L	Peso
				Ø		Ø		g
02 08 28 M	32	40	28	G1/8"	15	M20	123	216
02 08 65 M	32	40	65	G1/8"	15	M20	160	252
02 08 95 M	32	40	95	G1/8"	15	M20	190	282

N.B. Per ordinare i portaventose con i raccordi a L, aggiungere al codice la lettera L.

Sono disponibili i disegni 3D sul sito **www.vuototecnica.net**

Rapporti di trasformazione: inch = $\frac{mm}{25.4}$; pounds = $\frac{g}{453.6} = \frac{Kg}{0.4536}$

PORTAVENTOSE SEMPLICI CON ATTACCHI FILETTATI MASCHIO E FEMMINA

Le corse effettive di molleggio sono:
- Per la quota C= 28 mm 16 mm
- Per la quota C= 65 mm 49 mm
- Per la quota C= 95 mm 74 mm

Portaventose semplici con attacchi filettati femmina

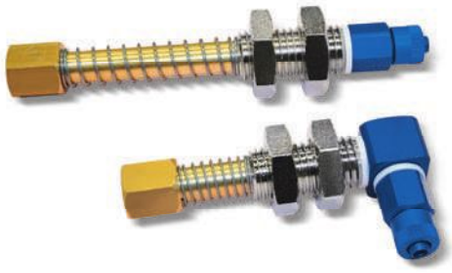

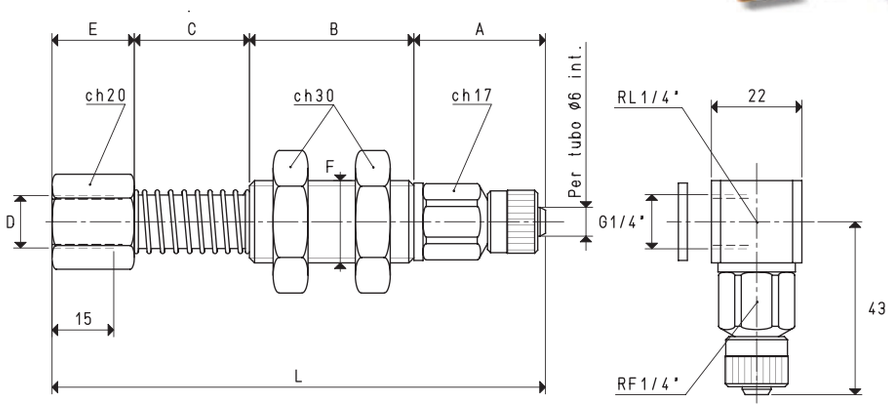

VERSIONE 02 10 .. VERSIONE 02 10 .. L

PORTAVENTOSE CON RACCORDO RAPIDO DIRITTO PER TUBO IN PLASTICA Ø 6 X 8

Art.	A	B	C	D Ø	E	F Ø	L	Peso g
02 10 28	32	40	28	G1/4"	20	M20	120	224
02 10 65	32	40	65	G1/4"	20	M20	157	262
02 10 95	32	40	95	G1/4"	20	M20	187	289

N.B. Per ordinare i portaventose con i raccordi a L, aggiungere al codice la lettera L.

Portaventose semplici con attacchi filettati maschio

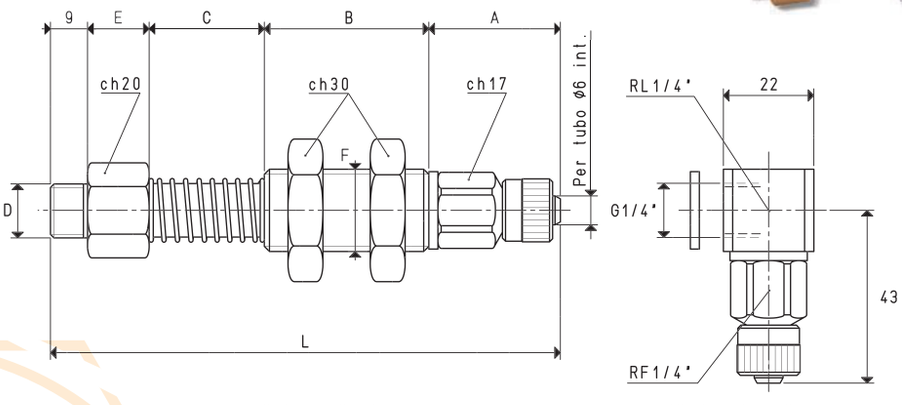

VERSIONE 02 10 .. M VERSIONE 02 10 .. M L

PORTAVENTOSE CON RACCORDO RAPIDO DIRITTO PER TUBO IN PLASTICA Ø 6 X 8

Art.	A	B	C	D Ø	E	F Ø	L	Peso g
02 10 28 M	32	40	28	G1/4"	15	M20	124	225
02 10 65 M	32	40	65	G1/4"	15	M20	161	266
02 10 95 M	32	40	95	G1/4"	15	M20	191	295

N.B. Per ordinare i portaventose con i raccordi a L, aggiungere al codice la lettera L.

Sono disponibili i disegni 3D sul sito **www.vuototecnica.net**

Rapporti di trasformazione: inch = $\frac{mm}{25.4}$; pounds = $\frac{g}{453.6} = \frac{Kg}{0.4536}$

PORTAVENTOSE SEMPLICI CON ATTACCHI FILETTATI MASCHIO E FEMMINA

Le corse effettive di molleggio sono:
- Per la quota C= 28 mm 16 mm
- Per la quota C= 65 mm 49 mm
- Per la quota C= 95 mm 74 mm

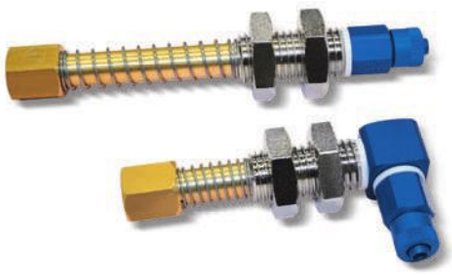

Portaventose semplici con attacchi filettati femmina

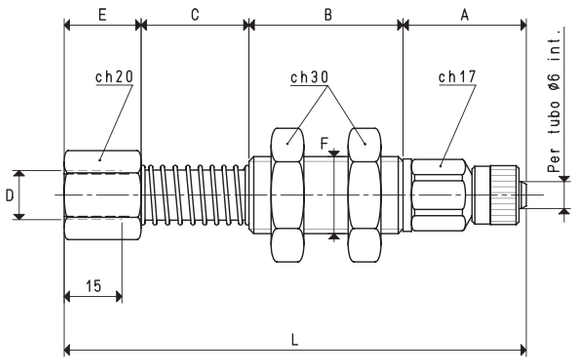

VERSIONE 02 11 ..

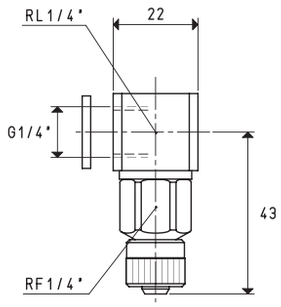

VERSIONE 02 11 .. L

PORTAVENTOSE CON RACCORDO RAPIDO DIRITTO PER TUBO IN PLASTICA Ø 6 X 8

Art.	A	B	C	D Ø	E	F Ø	L	Peso g
02 11 28	32	40	28	M12	20	M20	120	226
02 11 65	32	40	65	M12	20	M20	157	264
02 11 95	32	40	95	M12	20	M20	187	291

N.B. Per ordinare i portaventose con i raccordi a L, aggiungere al codice la lettera L.

Portaventose semplici con attacchi filettati maschio

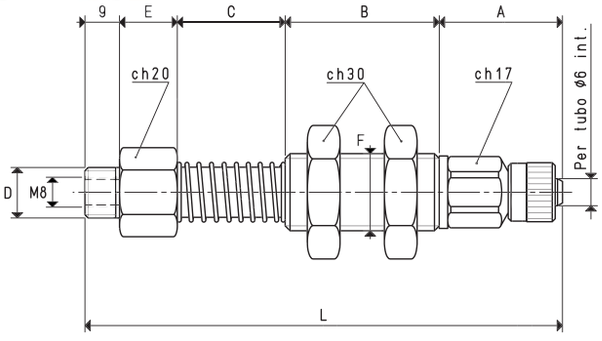

VERSIONE 02 11 .. M

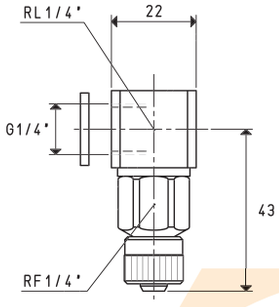

VERSIONE 02 11 .. M L

PORTAVENTOSE CON RACCORDO RAPIDO DIRITTO PER TUBO IN PLASTICA Ø 6 X 8

Art.	A	B	C	D Ø	E	F Ø	L	Peso g
02 11 28 M	32	40	28	M12	15	M20	124	223
02 11 65 M	32	40	65	M12	15	M20	161	264
02 11 95 M	32	40	95	M12	15	M20	191	293

N.B. Per ordinare i portaventose con i raccordi a L, aggiungere al codice la lettera L.

Sono disponibili i disegni 3D sul sito **www.vuototecnica.net**

Rapporti di trasformazione: inch = $\frac{mm}{25.4}$; pounds = $\frac{g}{453.6} = \frac{Kg}{0.4536}$

PORTAVENTOSE SEMPLICI CON ATTACCHI FILETTATI MASCHIO E FEMMINA

Le corse effettive di molleggio sono:
- Per la quota C= 28 mm 16 mm
- Per la quota C= 65 mm 49 mm
- Per la quota C= 95 mm 74 mm

Portaventose semplici con attacchi filettati femmina

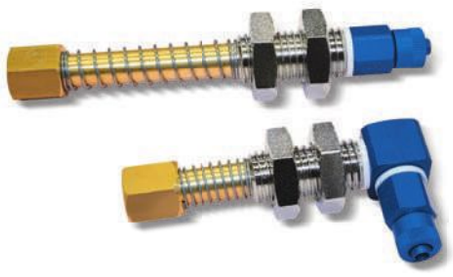

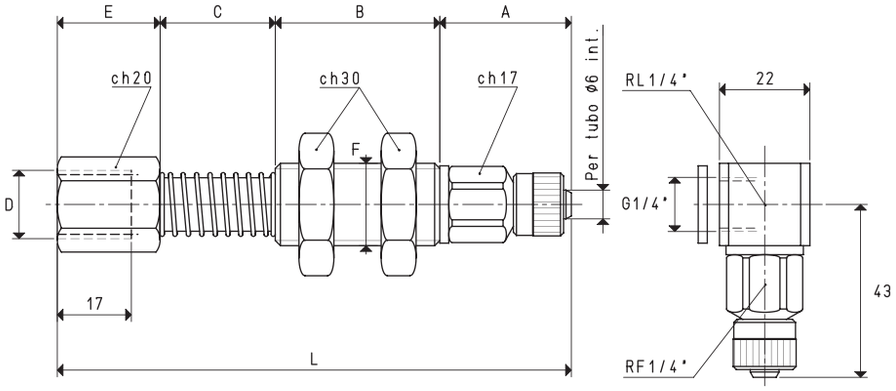

VERSIONE 02 12 .. VERSIONE 02 12 .. L

PORTAVENTOSE CON RACCORDO RAPIDO DIRITTO PER TUBO IN PLASTICA Ø 6 X 8

Art.	A	B	C	D Ø	E	F Ø	L	Peso g
02 12 28	32	40	28	G3/8"	25	M20	125	220
02 12 65	32	40	65	G3/8"	25	M20	162	259
02 12 95	32	40	95	G3/8"	25	M20	192	285

N.B. Per ordinare i portaventose con i raccordi a L, aggiungere al codice la lettera L.

Portaventose semplici con attacchi filettati maschio

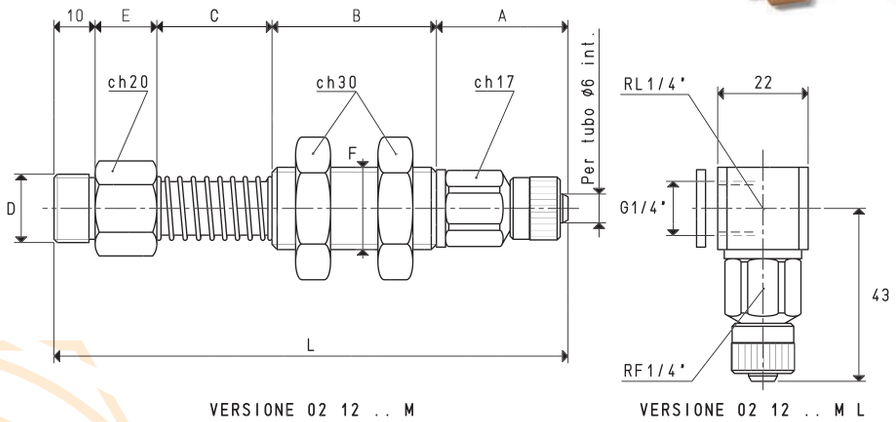

VERSIONE 02 12 .. M VERSIONE 02 12 .. M L

PORTAVENTOSE CON RACCORDO RAPIDO DIRITTO PER TUBO IN PLASTICA Ø 6 X 8

Art.	A	B	C	D Ø	E	F Ø	L	Peso g
02 12 28 M	32	40	28	G3/8"	15	M20	125	237
02 12 65 M	32	40	65	G3/8"	15	M20	162	274
02 12 95 M	32	40	95	G3/8"	15	M20	192	303

N.B. Per ordinare i portaventose con i raccordi a L, aggiungere al codice la lettera L.

Sono disponibili i disegni 3D sul sito **www.vuototecnica.net**

Rapporti di trasformazione: inch = $\frac{mm}{25.4}$; pounds = $\frac{g}{453.6} = \frac{Kg}{0.4536}$

PORTAVENTOSE SEMPLICI CON TASTATORE

Offrono le stesse prestazioni tecniche dei portaventose semplici; li caratterizza un tastatore, solidale ad un otturatore conico, che ha la funzione di aprire l'aspirazione e quindi di creare il vuoto, solamente quando la ventosa va a contatto con il carico da sollevare.

Le corse effettive di molleggio sono:

- *Per la quota C= 28 mm* — *16 mm*
- *Per la quota C= 65 mm* — *49 mm*
- *Per la quota C= 95 mm* — *74 mm*

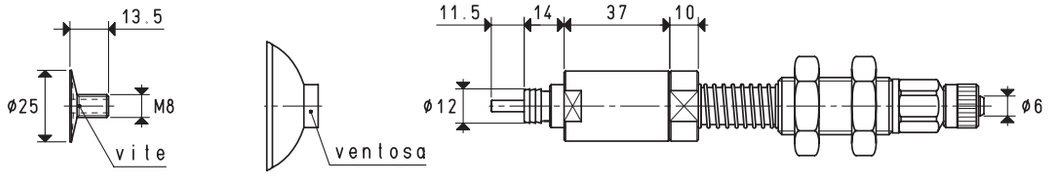

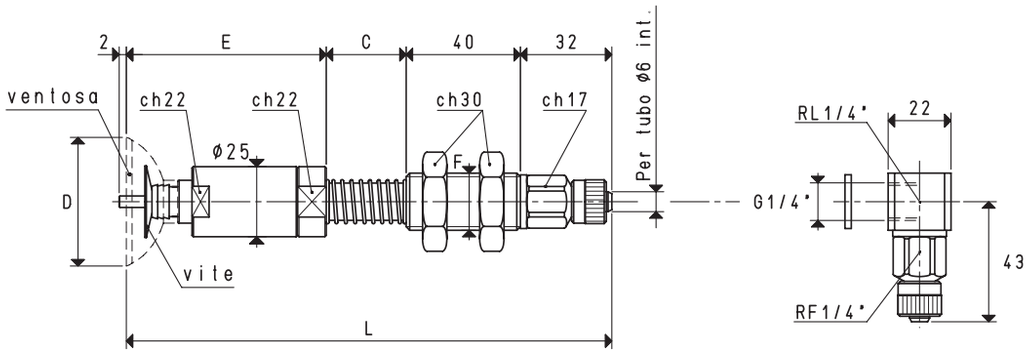

VERSIONE 03 45 10

VERSIONE 03 45 10 L

PORTAVENTOSE CON RACCORDO RAPIDO DIRITTO PER TUBO IN PLASTICA Ø 6 X 8

Art.	Forza	*C	D	E	F	L	Per ventosa	Vite inclusa	Peso	C = 65 mm Peso	C = 95 mm Peso
	Kg		Ø		Ø		art.	art.	g	g	g
03 45 10	3.98	28	45	70	M20	170	01 45 10	00 20 13	344.7	381.7	415.7

N.B. Le ventose non sono parti integranti dei portaventose e, pertanto, devono essere ordinate separatamente.
Per ordinare i portaventose con i raccordi a L, aggiungere al codice la lettera L.

* Disponibili anche con quota C di mm 65 e mm 95

Rapporti di trasformazione: inch = $\frac{mm}{25.4}$; pounds = $\frac{g}{453.6} = \frac{Kg}{0.4536}$

Sono disponibili i disegni 3D sul sito **www.vuototecnica.net**

PORTAVENTOSE SEMPLICI CON TASTATORE

Le corse effettive di molleggio sono:
- Per la quota C= 28 mm 16 mm
- Per la quota C= 65 mm 49 mm
- Per la quota C= 95 mm 74 mm

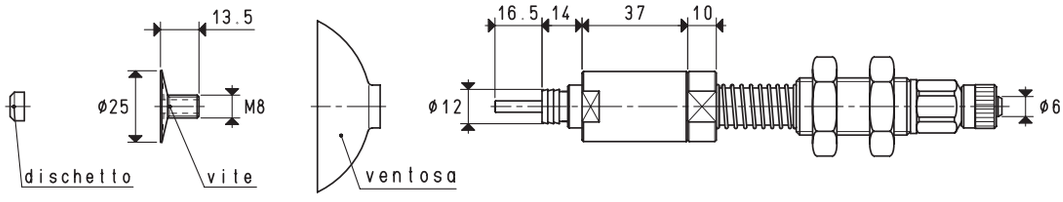

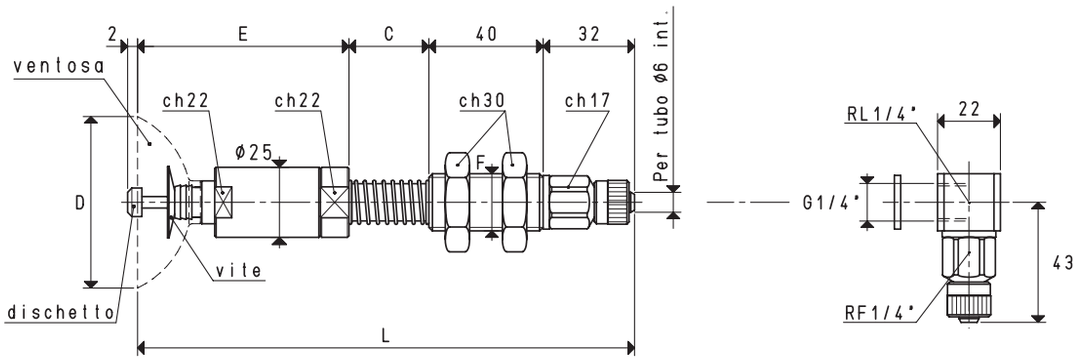

VERSIONE 03 60 10

VERSIONE 03 60 10 L

PORTAVENTOSE CON RACCORDO RAPIDO DIRITTO PER TUBO IN PLASTICA Ø 6 X 8

Art.	Forza	*C	D	E	F	L	Per ventosa	Vite inclusa	Dischetto incluso	Peso	C = 65 mm Peso	C = 95 mm Peso
	Kg		Ø		Ø		art.	art.	art.	g	g	g
03 60 10	7.06	28	60	72	M20	172	01 60 10	00 20 13	00 03 22	361.9	399.9	432.9

N.B. Le ventose non sono parti integranti dei portaventose e, pertanto, devono essere ordinate separatamente.
Per ordinare i portaventose con i raccordi a L, aggiungere al codice la lettera L.

* Disponibili anche con quota C di mm 65 e mm 95

Sono disponibili i disegni 3D sul sito **www.vuototecnica.net**

Rapporti di trasformazione: inch = $\frac{mm}{25.4}$; pounds = $\frac{g}{453.6} = \frac{Kg}{0.4536}$

Le corse effettive di molleggio sono:

- Per la quota C= 28 mm	*16 mm*
- Per la quota C= 65 mm	*49 mm*
- Per la quota C= 95 mm	*74 mm*

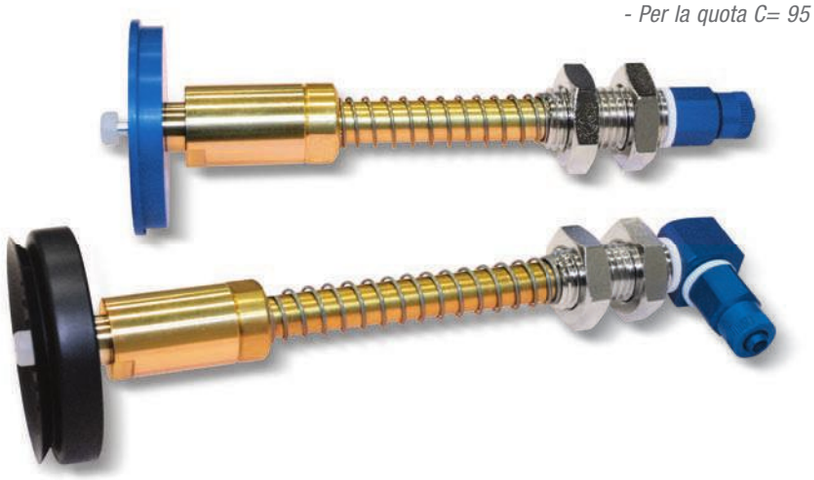

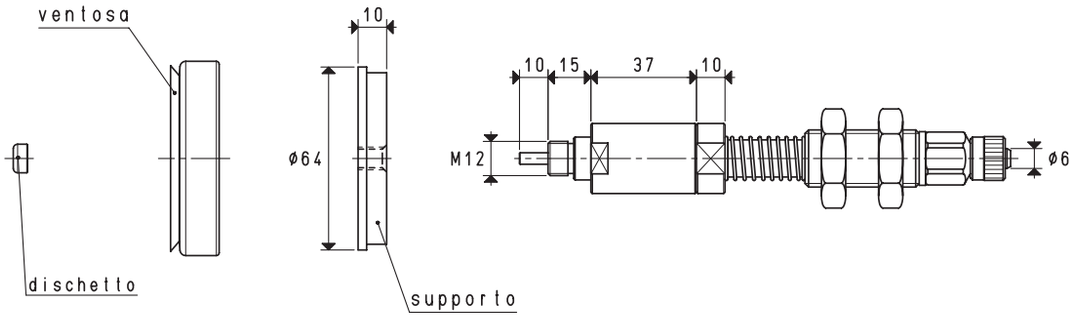

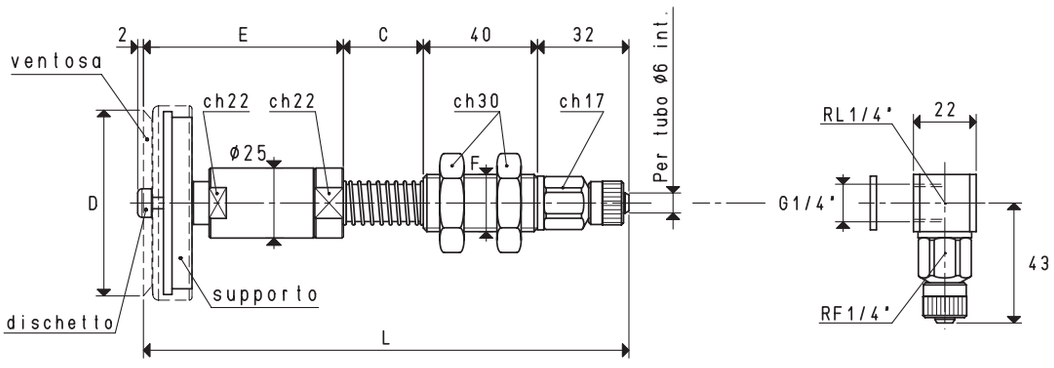

VERSIONE 03 65 15

VERSIONE 03 65 15 L

PORTAVENTOSE CON RACCORDO RAPIDO DIRITTO PER TUBO IN PLASTICA Ø 6 X 8

Art.	Forza	*C	D	E	F	L	Per ventosa	Supporto incluso	Dischetto incluso	Peso	C = 65 mm Peso	C = 95 mm Peso
	Kg		Ø		Ø		art.	art.	art.	g	g	g
03 65 15	8.29	28	65	70	M20	170	01 65 15	00 08 32	00 03 22	459.4	497.4	530.4

N.B. Le ventose non sono parti integranti dei portaventose e, pertanto, devono essere ordinate separatamente.
Per ordinare i portaventose con i raccordi a L, aggiungere al codice la lettera L.

* Disponibili anche con quota C di mm 65 e mm 95

Rapporti di trasformazione: inch = $\frac{mm}{25.4}$; pounds = $\frac{g}{453.6} = \frac{Kg}{0.4536}$

Sono disponibili i disegni 3D sul sito **www.vuototecnica.net**

PORTAVENTOSE SEMPLICI CON TASTATORE

Le corse effettive di molleggio sono:
- *Per la quota C= 28 mm* *16 mm*
- *Per la quota C= 65 mm* *49 mm*
- *Per la quota C= 95 mm* *74 mm*

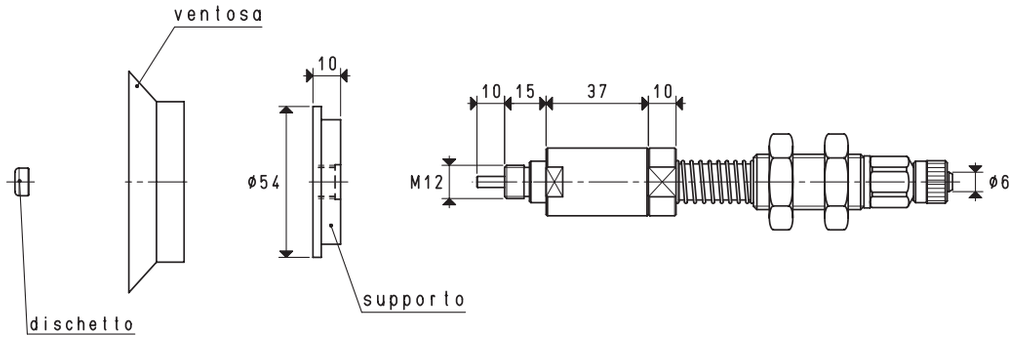

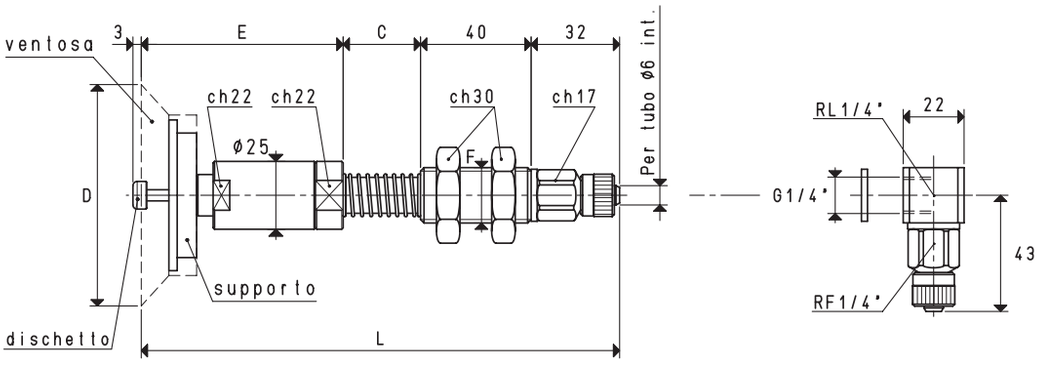

VERSIONE 03 80 20

VERSIONE 03 80 20 L

PORTAVENTOSE CON RACCORDO RAPIDO DIRITTO PER TUBO IN PLASTICA Ø 6 X 8

Art.	Forza	*C	D	E	F	L	Per ventosa	Supporto incluso	Dischetto incluso	Peso	C = 65 mm Peso	C = 95 mm Peso
	Kg		Ø		Ø		art.	art.	art.	g	g	g
03 80 20	12.56	28	80	73	M20	173	01 80 20	00 08 126	00 03 22	432.2	470.2	503.2

N.B. Le ventose non sono parti integranti dei portaventose e, pertanto, devono essere ordinate separatamente.
Per ordinare i portaventose con i raccordi a L, aggiungere al codice la lettera L.

* Disponibili anche con quota C di mm 65 e mm 95

Sono disponibili i disegni 3D sul sito **www.vuototecnica.net**

Rapporti di trasformazione: inch = $\frac{mm}{25.4}$; pounds = $\frac{g}{453.6} = \frac{Kg}{0.4536}$

Le corse effettive di molleggio sono:

- *Per la quota C= 28 mm* — *16 mm*
- *Per la quota C= 65 mm* — *49 mm*
- *Per la quota C= 95 mm* — *74 mm*

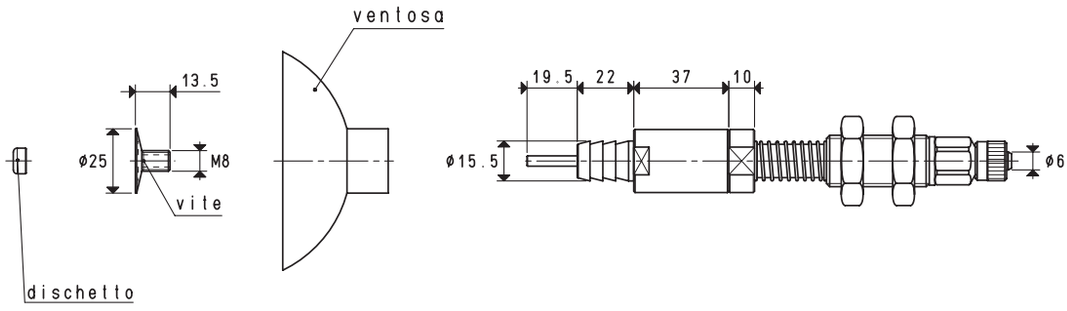

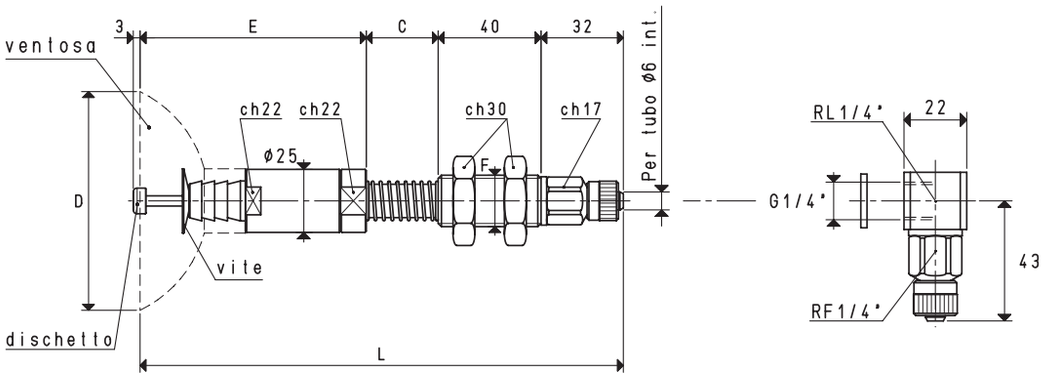

VERSIONE 03 85 10

VERSIONE 03 85 10 L

PORTAVENTOSE CON RACCORDO RAPIDO DIRITTO PER TUBO IN PLASTICA Ø 6 X 8

Art.	Forza	*C	D	E	F	L	Per ventosa	Vite inclusa	Dischetto incluso	Peso	C = 65 mm Peso	C = 95 mm Peso
	Kg		Ø		Ø		art.	art.	art.	g	g	g
03 85 10	14.18	28	85	92	M20	192	01 85 10	00 20 13	00 03 22	420.9	462.9	483.9

N.B. Le ventose non sono parti integranti dei portaventose e, pertanto, devono essere ordinate separatamente.
Per ordinare i portaventose con i raccordi a L, aggiungere al codice la lettera L.

* Disponibili anche con quota C di mm 65 e mm 95

Rapporti di trasformazione: inch = $\frac{mm}{25.4}$; pounds = $\frac{g}{453.6} = \frac{Kg}{0.4536}$

Sono disponibili i disegni 3D sul sito **www.vuototecnica.net**

PORTAVENTOSE SEMPLICI CON TASTATORE

Le corse effettive di molleggio sono:
- Per la quota C= 28 mm 16 mm
- Per la quota C= 65 mm 49 mm
- Per la quota C= 95 mm 74 mm

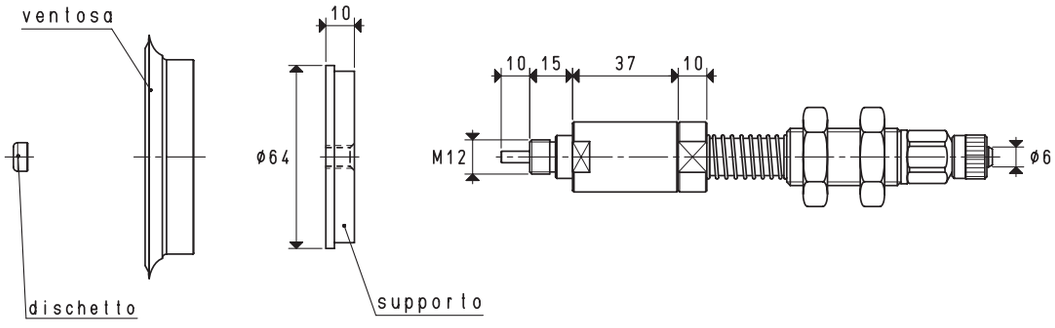

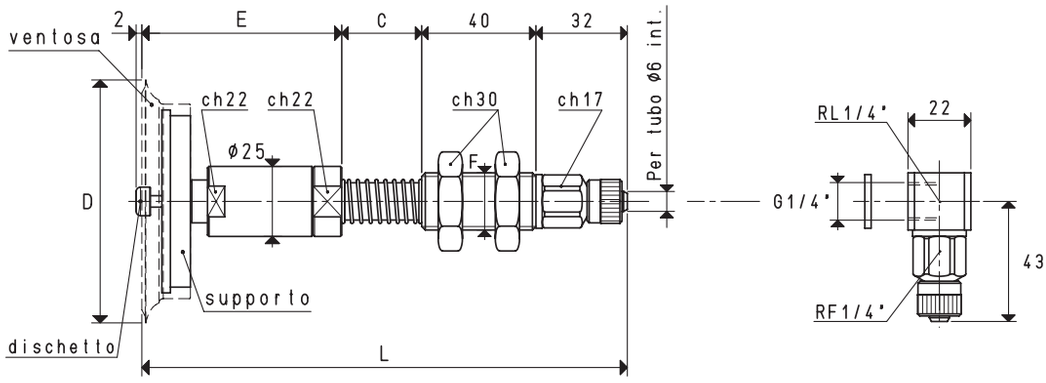

VERSIONE 03 85 15 VERSIONE 03 85 15 L

PORTAVENTOSE CON RACCORDO RAPIDO DIRITTO PER TUBO IN PLASTICA Ø 6 X 8

Art.	Forza	*C	D	E	F	L	Per ventosa	Supporto incluso	Dischetto incluso	Peso	C = 65 mm Peso	C = 95 mm Peso
	Kg		Ø		Ø		art.	art.	art.	g	g	g
03 85 15	14.18	28	85	70	M20	170	01 85 15	00 08 32	00 03 22	477.7	515.7	548.7

N.B. Le ventose non sono parti integranti dei portaventose e, pertanto, devono essere ordinate separatamente.
Per ordinare i portaventose con i raccordi a L, aggiungere al codice la lettera L.

* Disponibili anche con quota C di mm 65 e mm 95

Sono disponibili i disegni 3D sul sito **www.vuototecnica.net**

Rapporti di trasformazione: inch = $\frac{mm}{25.4}$; pounds = $\frac{g}{453.6} = \frac{Kg}{0.4536}$

Le corse effettive di molleggio sono:

- *Per la quota C= 28 mm* — *16 mm*
- *Per la quota C= 65 mm* — *49 mm*
- *Per la quota C= 95 mm* — *74 mm*

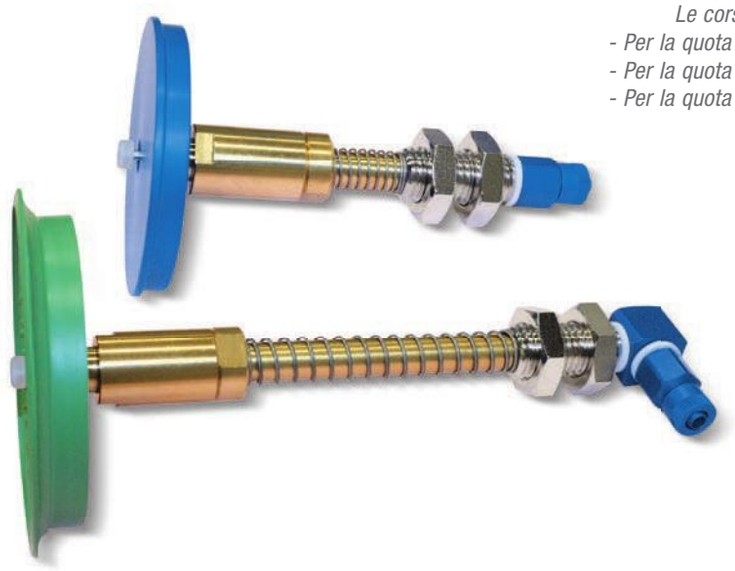

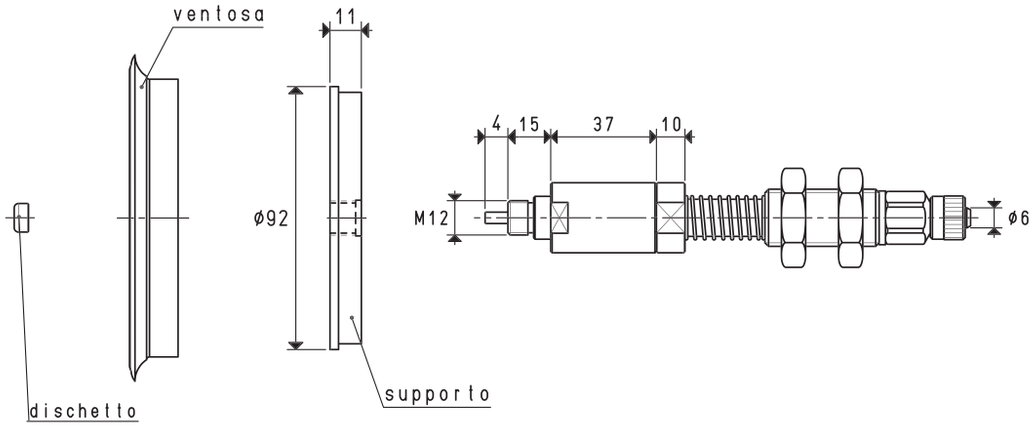

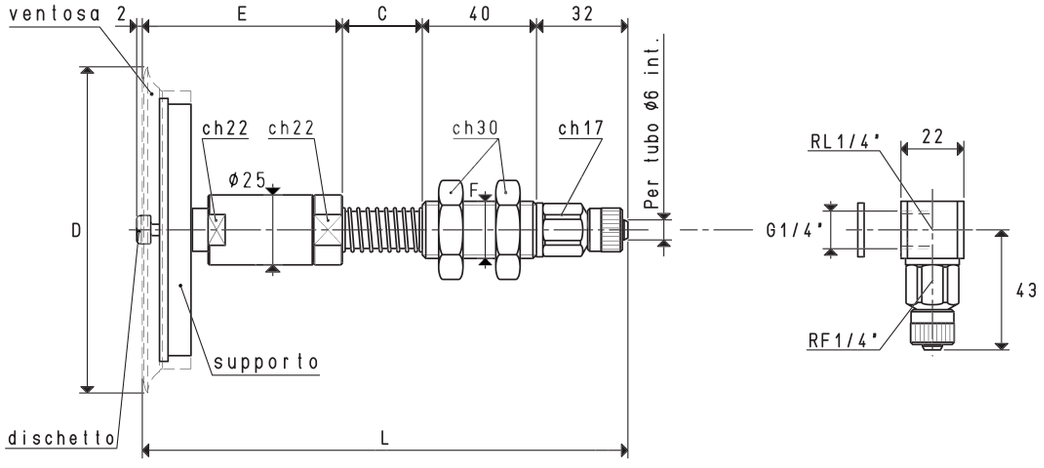

VERSIONE 03 110 10

VERSIONE 03 110 10 L

PORTAVENTOSE CON RACCORDO RAPIDO DIRITTO PER TUBO IN PLASTICA Ø 6 X 8

Art.	Forza	*C	D	E	F	L	Per ventosa	Supporto incluso	Dischetto incluso	Peso	C = 65 mm Peso	C = 95 mm Peso
	Kg		Ø		Ø		art.	art.	art.	g	g	g
03 110 10	23.74	28	114	70	M20	170	01 110 10	00 08 33	00 03 22	618.3	549.3	683.3

N.B. Le ventose non sono parti integranti dei portaventose e, pertanto, devono essere ordinate separatamente.
Per ordinare i portaventose con i raccordi a L, aggiungere al codice la lettera L.

* Disponibili anche con quota C di mm 65 e mm 95

Rapporti di trasformazione: inch = $\frac{mm}{25.4}$; pounds = $\frac{g}{453.6} = \frac{Kg}{0.4536}$

Sono disponibili i disegni 3D sul sito **www.vuototecnica.net**

PORTAVENTOSE SEMPLICI CON TASTATORE, SENZA MOLLEGGIO

La loro funzione è la stessa dei portaventose semplici con tastatore precedentemente descritti, solo che, per ridurre ulteriormente le dimensioni d'ingombro, sono stati privati della molla di ammortizzamento, della bussola filettata con dadi per il fissaggio all'automatismo e del raccordo rapido. Questo tipo di portaventose deve essere assemblato direttamente sul collettore del vuoto, mediante il codolo filettato maschio ricavato nella parte terminale.

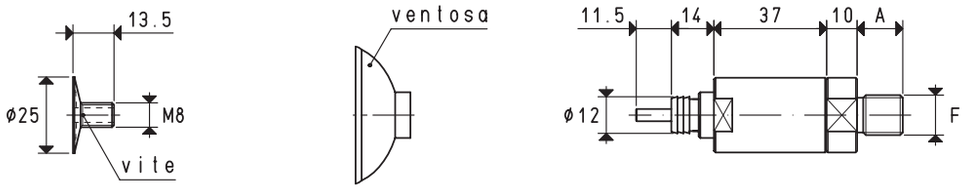

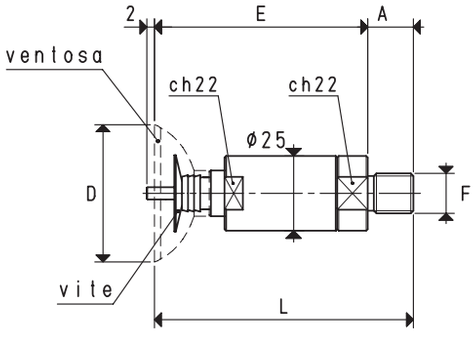

VERSIONE 03 45 11

Art.	Forza Kg	A	D Ø	E	F Ø	L	Per ventosa art.	Vite inclusa art.	Peso g
03 45 11	3.98	15	45	70	G1/4"	85	01 45 10	00 20 13	174.7

N.B. Le ventose non sono parti integranti dei portaventose e, pertanto, devono essere ordinate separatamente.

Sono disponibili i disegni 3D sul sito **www.vuototecnica.net**

Rapporti di trasformazione: inch = $\frac{mm}{25.4}$; pounds = $\frac{g}{453.6} = \frac{Kg}{0.4536}$

PORTAVENTOSE SEMPLICI CON TASTATORE, SENZA MOLLEGGIO

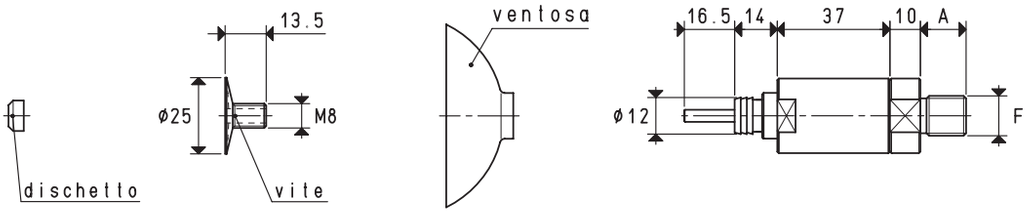

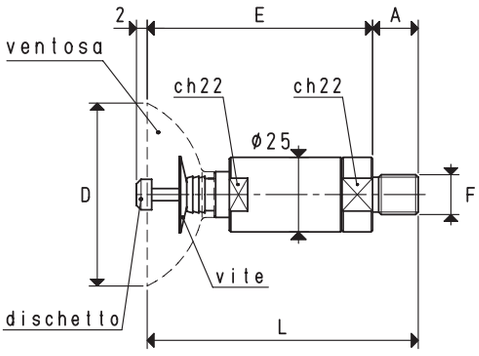

VERSIONE 03 60 11

Art.	Forza	A	D	E	F	L	Per ventosa	Vite inclusa	Dischetto incluso	Peso
	Kg		Ø		Ø		art.	art.	art.	g
03 60 11	7.06	15	60	72	G1/4"	87	01 60 10	00 20 13	00 03 22	191.9

N.B. Le ventose non sono parti integranti dei portaventose e, pertanto, devono essere ordinate separatamente.

Rapporti di trasformazione: inch = $\frac{mm}{25.4}$; pounds = $\frac{g}{453.6} = \frac{Kg}{0.4536}$

Sono disponibili i disegni 3D sul sito **www.vuototecnica.net**

PORTAVENTOSE SEMPLICI CON TASTATORE, SENZA MOLLEGGIO

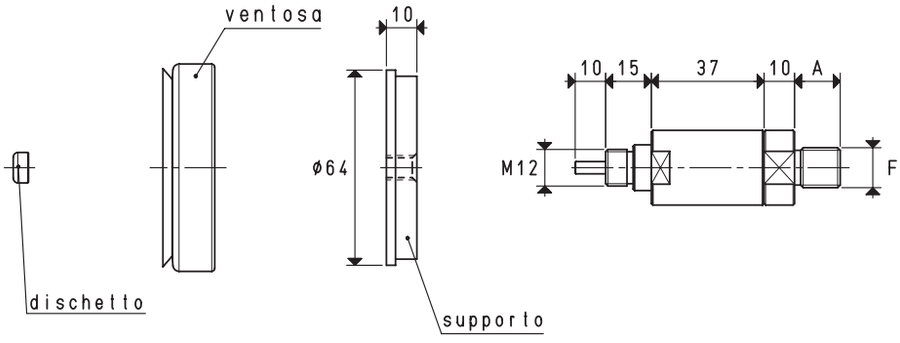

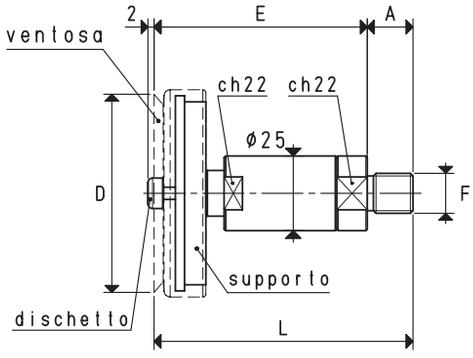

VERSIONE 03 65 16

Art.	Forza Kg	A	D Ø	E	F Ø	L	Per ventosa art.	Supporto incluso art.	Dischetto incluso art.	Peso g
03 65 16	8.29	15	65	70	G1/4"	85	01 65 15	00 08 32	00 03 22	287.4

N.B. Le ventose non sono parti integranti dei portaventose e, pertanto, devono essere ordinate separatamente.

Sono disponibili i disegni 3D sul sito **www.vuototecnica.net**

Rapporti di trasformazione: inch = $\frac{mm}{25.4}$; pounds = $\frac{g}{453.6} = \frac{Kg}{0.4536}$

PORTAVENTOSE SEMPLICI CON TASTATORE, SENZA MOLLEGGIO

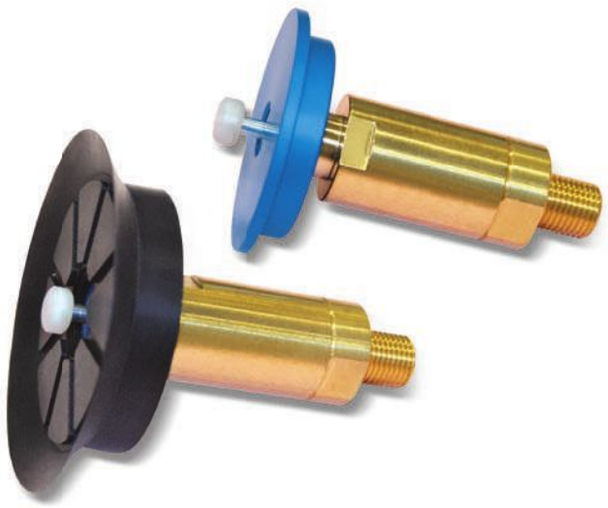

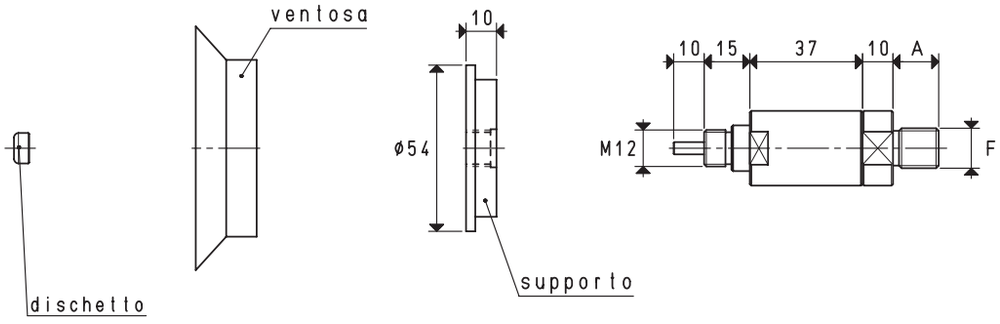

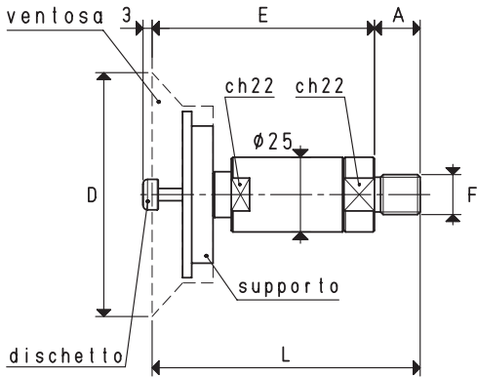

VERSIONE 03 80 21

Art.	Forza	A	D	E	F	L	Per ventosa	Supporto incluso	Dischetto incluso	Peso
	Kg		Ø		Ø		art.	art.	art.	g
03 80 21	12.56	15	80	73	G1/4"	88	01 80 20	00 08 126	00 03 22	260.2

N.B. Le ventose non sono parti integranti dei portaventose e, pertanto, devono essere ordinate separatamente.

Rapporti di trasformazione: inch = $\frac{mm}{25.4}$; pounds = $\frac{g}{453.6} = \frac{Kg}{0.4536}$

Sono disponibili i disegni 3D sul sito **www.vuototecnica.net**

PORTAVENTOSE SEMPLICI CON TASTATORE, SENZA MOLLEGGIO

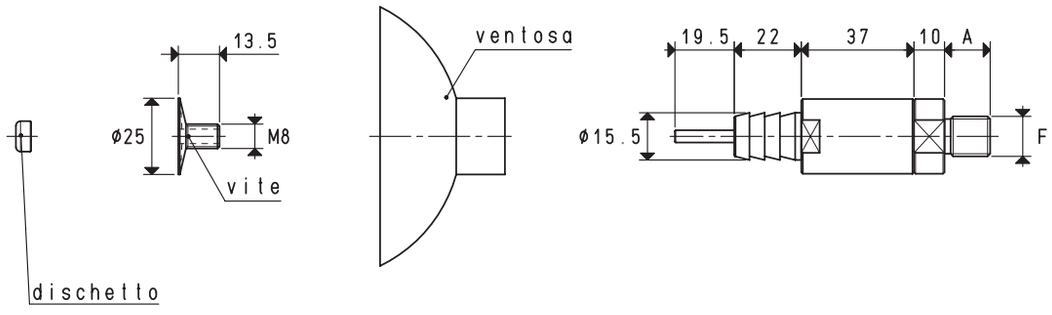

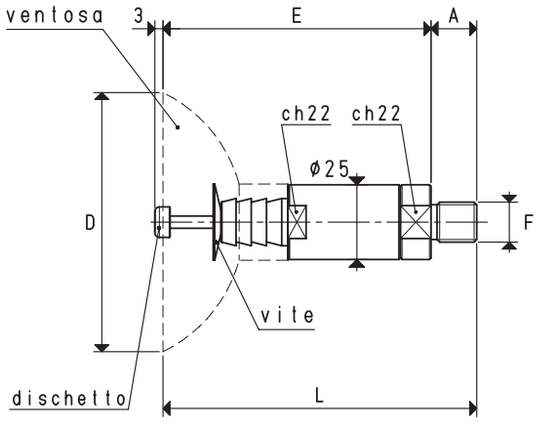

VERSIONE 03 85 11

Art.	Forza Kg	A	D Ø	E	F Ø	L	Per ventosa art.	Vite inclusa art.	Dischetto incluso art.	Peso g
03 85 11	14.18	15	85	92	G1/4"	107	01 85 10	00 20 13	00 03 22	247.9

N.B. Le ventose non sono parti integranti dei portaventose e, pertanto, devono essere ordinate separatamente.

Sono disponibili i disegni 3D sul sito **www.vuototecnica.net**

Rapporti di trasformazione: inch = $\frac{mm}{25.4}$; pounds = $\frac{g}{453.6} = \frac{Kg}{0.4536}$

PORTAVENTOSE SEMPLICI CON TASTATORE, SENZA MOLLEGGIO

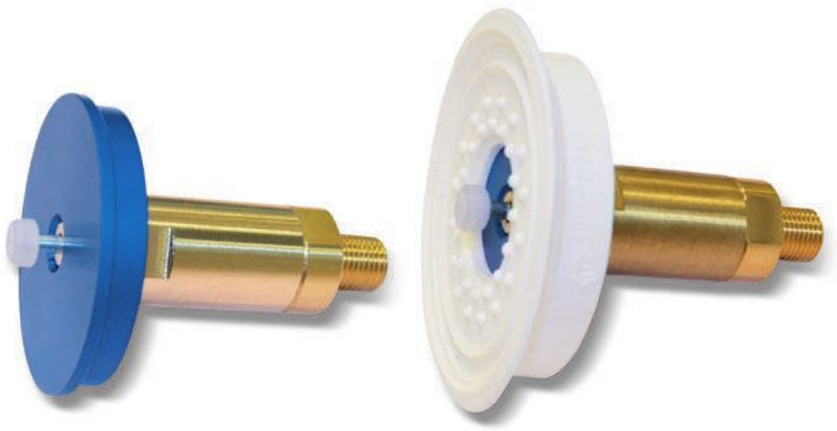

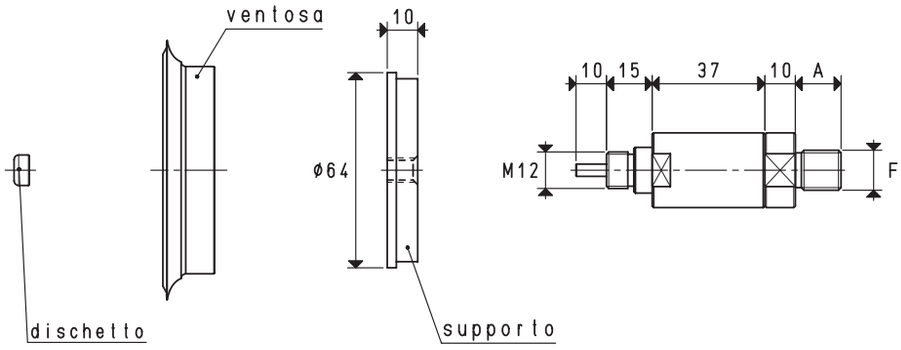

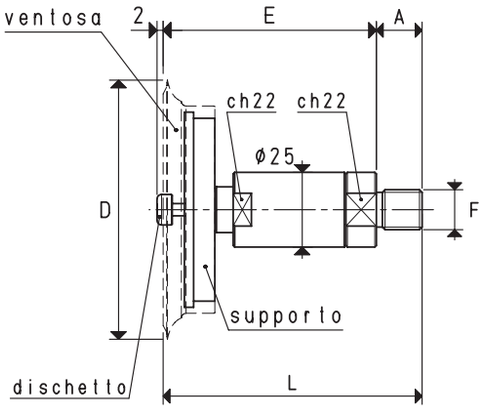

VERSIONE 03 85 16

Art.	Forza Kg	A	D Ø	E	F Ø	L	Per ventosa art.	Supporto incluso art.	Dischetto incluso art.	Peso g
03 85 16	14.18	15	85	70	G1/4"	85	01 85 15	00 08 32	00 03 22	302.7

N.B. Le ventose non sono parti integranti dei portaventose e, pertanto, devono essere ordinate separatamente.

Rapporti di trasformazione: inch = $\frac{mm}{25.4}$; pounds = $\frac{g}{453.6} = \frac{Kg}{0.4536}$

Sono disponibili i disegni 3D sul sito **www.vuototecnica.net**

PORTAVENTOSE SEMPLICI CON TASTATORE, SENZA MOLLEGGIO

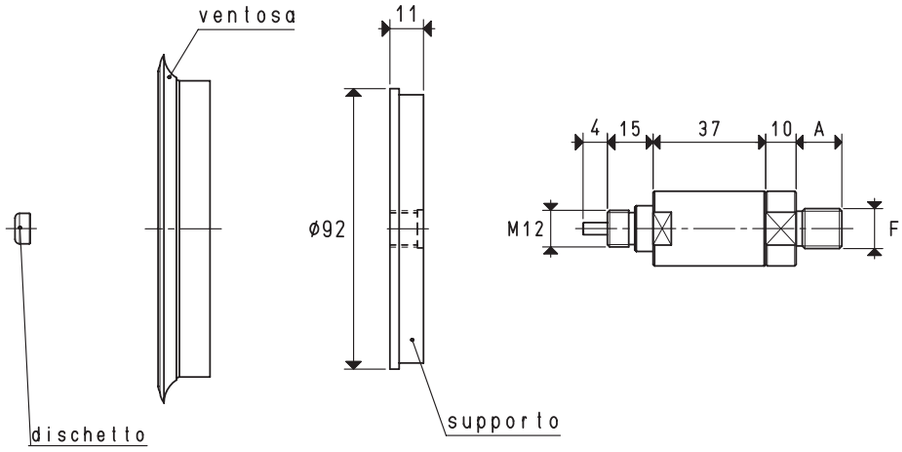

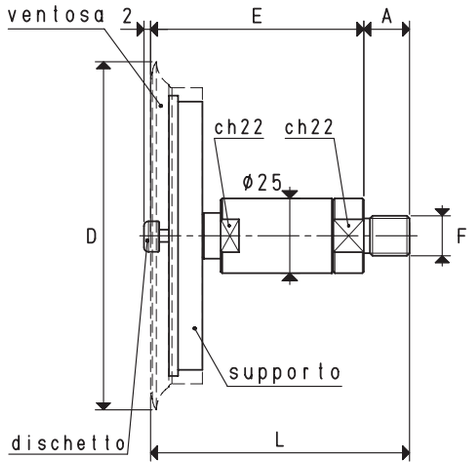

VERSIONE 03 110 11

Art.	Forza	A	D	E	F	L	Per ventosa	Supporto incluso	Dischetto incluso	Peso
	Kg		Ø		Ø		art.	art.	art.	g
03 110 11	23.74	15	114	70	G1/4"	85	01 110 10	00 08 33	00 03 22	441.3

N.B. Le ventose non sono parti integranti dei portaventose e, pertanto, devono essere ordinate separatamente.

Sono disponibili i disegni 3D sul sito **www.vuototecnica.net**

Rapporti di trasformazione: inch = $\frac{mm}{25.4}$; pounds = $\frac{g}{453.6} = \frac{Kg}{0.4536}$

PORTAVENTOSE SEMPLICI CON TASTATORE, SENZA MOLLEGGIO

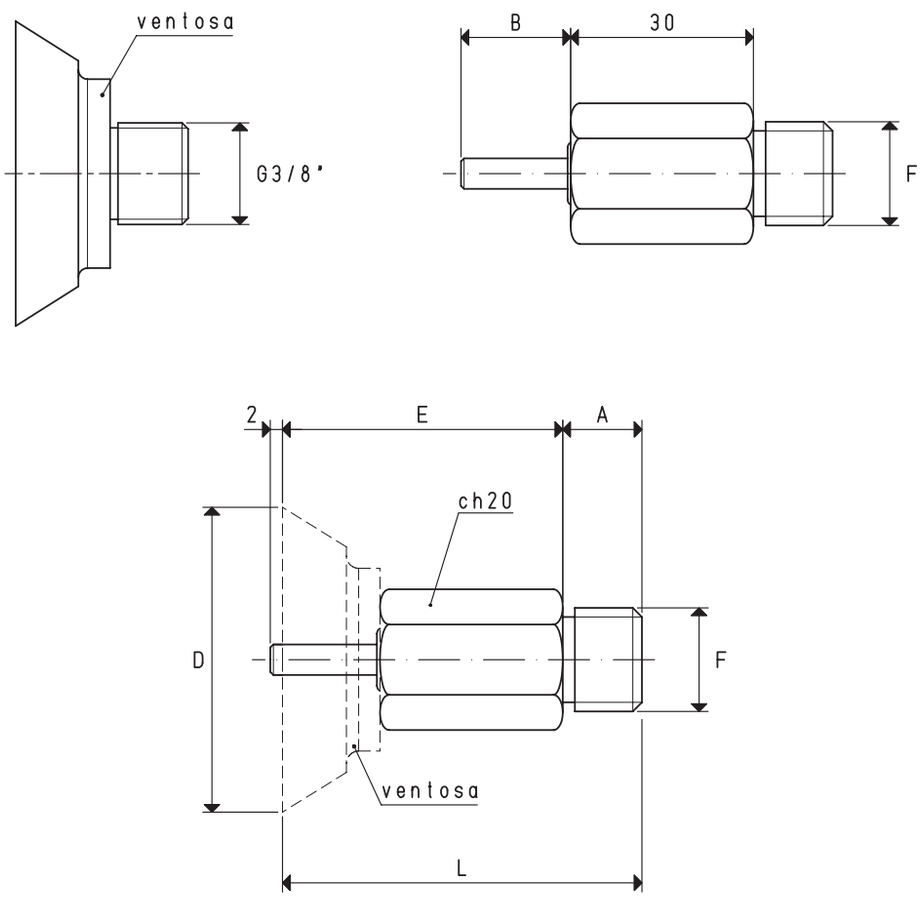

VERSIONE 03 . . . .

Art.	Forza Kg	A	B	D Ø	E	F Ø	L	Per ventosa art.	Peso g
03 50 41	4.90	13	18.0	50	46.0	G3/8"	59.0	08 50 40	100.6
03 75 41	11.04	13	27.0	75	55.0	G3/8"	68.0	08 75 40	120.0
03 100 41	19.62	13	28.0	100	56.0	G3/8"	69.0	08 100 40	140.4
03 100 51	19.62	13	32.5	100	60.5	G3/8"	73.5	08 100 50	136.9

N.B. Le ventose non sono parti integranti dei portaventose e, pertanto, devono essere ordinate separatamente.

Rapporti di trasformazione: inch = $\frac{mm}{25.4}$; pounds = $\frac{g}{453.6} = \frac{Kg}{0.4536}$

Sono disponibili i disegni 3D sul sito **www.vuototecnica.net**

PORTAVENTOSE SEMPLICI CON VALVOLA AUTOESCLUDENTE INCORPORATA

Oltre ad avere tutte le caratteristiche tecniche dei portaventose semplici, hanno in più una valvola autoescludente incorporata.
La valvola autoescludente ha la funzione di chiudere automaticamente l'aspirazione, quando la ventosa non appoggia sulla superficie del carico da prelevare, oppure, quando la presa è difettosa o in presenza di una notevole traspirazione, evitando in tal modo l'abbassamento del grado di vuoto sulle rimanenti ventose dell'impianto, regolarmente in presa col carico.
Il vantaggio che ne deriva è evidente, poiché con questo sistema non si è più vincolati al posizionamento o all'esclusione delle ventose non interessate alla presa.
Su questi portaventose possono essere assemblate ventose con diametro minimo di 35 mm e massimo di 85 mm, purchè dotate di supporto filettato maschio da ¼" gas.
Le corse effettive di molleggio sono:
- Per la quota C= 28 mm 16 mm
- Per la quota C= 65 mm 49 mm
- Per la quota C= 95 mm 74 mm

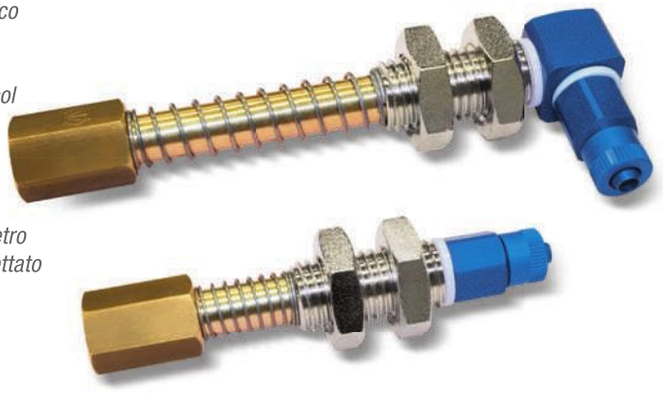

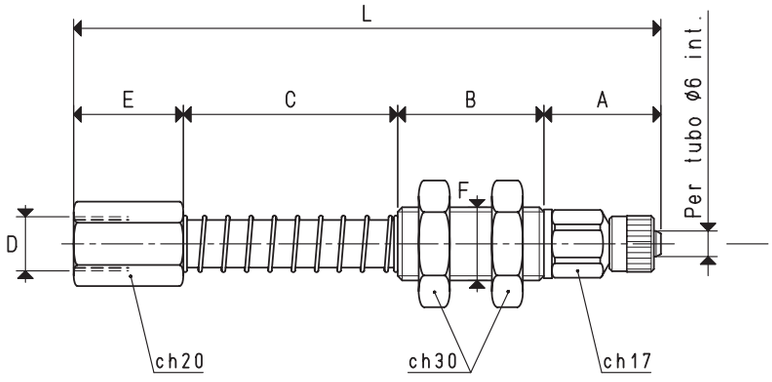

VERSIONE 02 99 ..

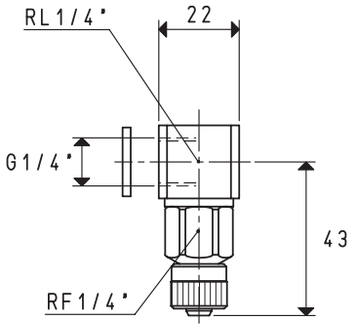

VERSIONE 02 99 .. L

PORTAVENTOSE CON RACCORDO RAPIDO DIRITTO PER TUBO IN PLASTICA Ø 6 X 8

Art.	A	B	C	D Ø	E	F Ø	L	Peso g
02 99 28	32	40	28	G1/4"	30	M20	130	256
02 99 65	32	40	65	G1/4"	30	M20	167	301
02 99 95	32	40	95	G1/4"	30	M20	197	333

N.B. Per ordinare i portaventose con i raccordi a L, aggiungere al codice la lettera L.

Sono disponibili i disegni 3D sul sito **www.vuototecnica.net**

Rapporti di trasformazione: inch = $\frac{mm}{25.4}$; pounds = $\frac{g}{453.6} = \frac{Kg}{0.4536}$

PORTAVENTOSE SEMPLICI SNODATI

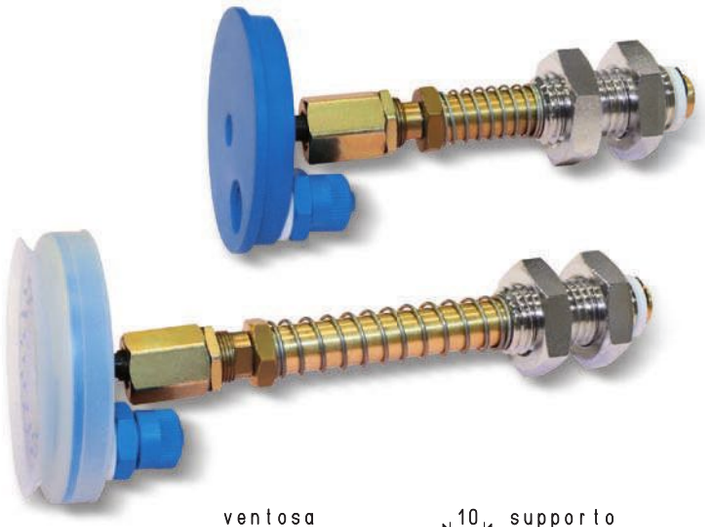

Le caratteristiche tecniche e meccaniche sono le stesse dei portaventose semplici; l'aggiunta di un giunto snodato in acciaio temprato consente alle ventose piane installate su questi portaventose, di adattarsi su carichi da sollevare con superfici leggermente inclinate o di compensare eventuali errori di perpendicolarità che sovente si riscontrano tra il portaventose ed il supporto di fissaggio dell'automatismo.

- *Per la quota C= 28 mm* — *16 mm*
- *Per la quota C= 65 mm* — *49 mm*
- *Per la quota C= 95 mm* — *74 mm*

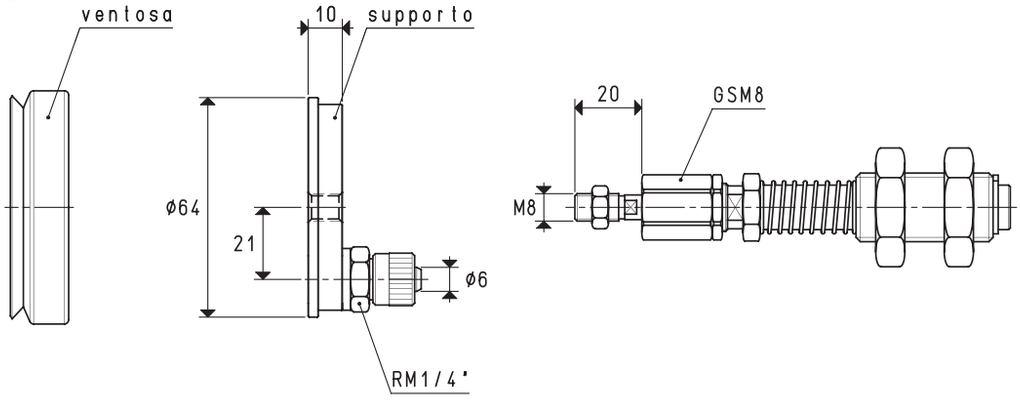

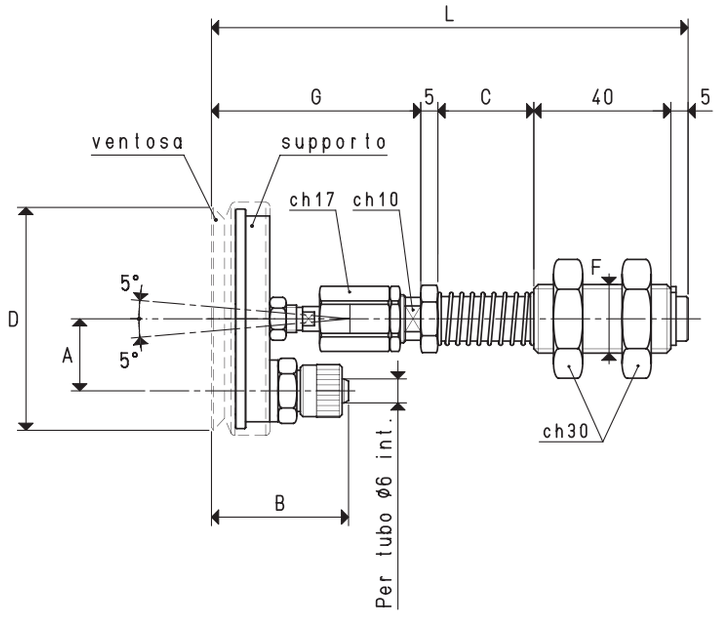

VERSIONE 02 65 20

PORTAVENTOSE CON RACCORDO RAPIDO DIRITTO PER TUBO IN PLASTICA Ø 6 X 8

Art.	Forza	A	B	*C	D	F	G	L	Per ventosa	Supporto incluso	Peso	C = 65 mm Peso	C = 95 mm Peso
	Kg				Ø	Ø			art.	art.	g	g	g
02 65 20	8.29	21	37	28	65	M20	52	130	01 65 15	00 02 36	382.4	431.4	461.4

N.B. Le ventose non sono parti integranti dei portaventose e, pertanto, devono essere ordinate separatamente.

* Disponibili anche con quota C di mm 65 e mm 95.

Rapporti di trasformazione: inch = $\frac{mm}{25.4}$; pounds = $\frac{g}{453.6} = \frac{Kg}{0.4536}$

Sono disponibili i disegni 3D sul sito **www.vuototecnica.net**

PORTAVENTOSE SEMPLICI SNODATI

Le corse effettive di molleggio sono:
- *Per la quota C= 28 mm* *16 mm*
- *Per la quota C= 65 mm* *49 mm*
- *Per la quota C= 95 mm* *74 mm*

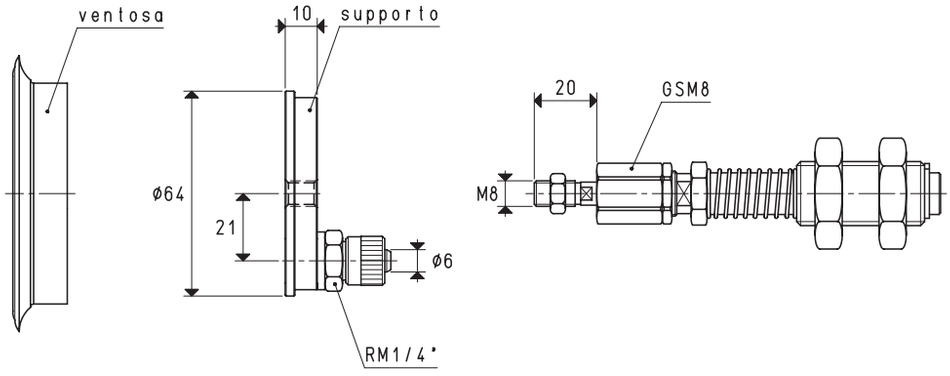

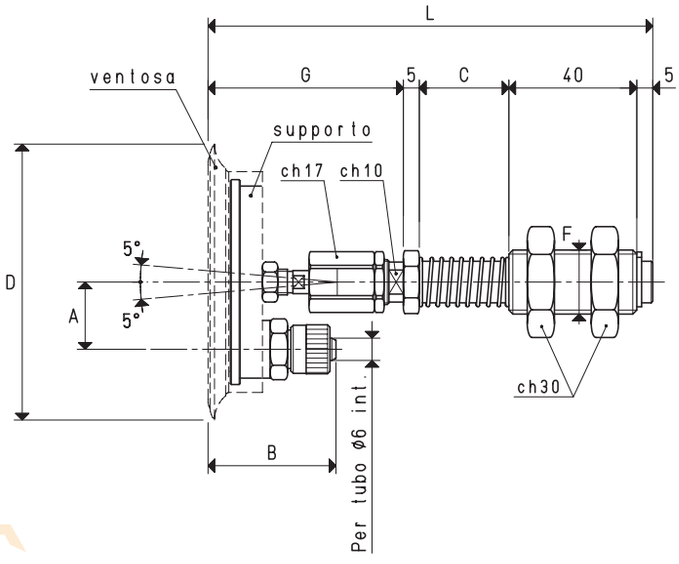

VERSIONE 02 85 20

PORTAVENTOSE CON RACCORDO RAPIDO DIRITTO PER TUBO IN PLASTICA Ø 6 X 8

Art.	Forza	A	B	*C	D	F	G	L	Per ventosa	Supporto incluso	Peso C = 65 mm	Peso C = 95 mm	Peso
	Kg				Ø	Ø			art.	art.	g	g	g
02 85 20	14.18	21	37	28	85	M20	52	130	01 85 15	00 02 36	400.7	449.7	479.7

N.B. Le ventose non sono parti integranti dei portaventose e, pertanto, devono essere ordinate separatamente.

* Disponibili anche con quota C di mm 65 e mm 95.

Sono disponibili i disegni 3D sul sito **www.vuototecnica.net**

Rapporti di trasformazione: inch = $\frac{mm}{25.4}$; pounds = $\frac{g}{453.6} = \frac{Kg}{0.4536}$

Le corse effettive di molleggio sono:
- Per la quota C= 28 mm 16 mm
- Per la quota C= 65 mm 49 mm
- Per la quota C= 95 mm 74 mm

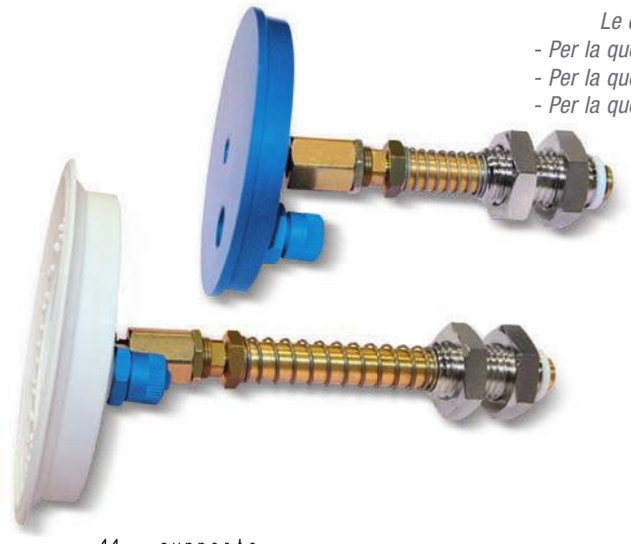

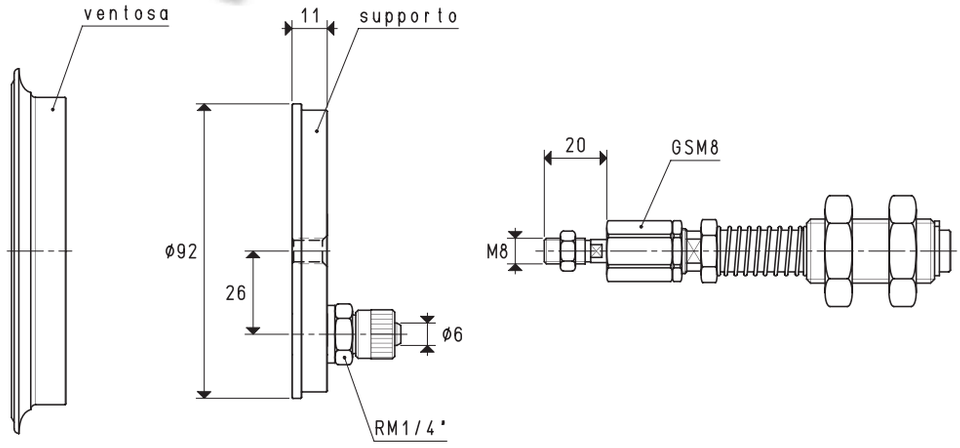

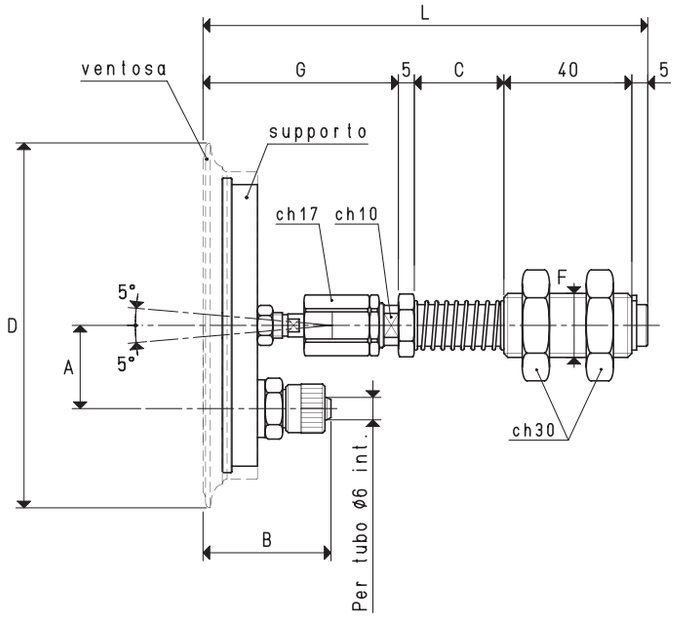

VERSIONE 02 110 20

PORTAVENTOSE CON RACCORDO RAPIDO DIRITTO PER TUBO IN PLASTICA Ø 6 X 8

Art.	Forza	A	B	*C	D	F	G	L	Per ventosa	Supporto incluso	Peso	C = 65 mm Peso	C = 95 mm Peso
	Kg				Ø	Ø			art.	art.	g	g	g
02 110 20	23.74	26	37	28	114	M20	52	130	01 110 10	00 02 37	540.3	587.3	614.3

N.B. Le ventose non sono parti integranti dei portaventose e, pertanto, devono essere ordinate separatamente.

* Disponibili anche con quota C di mm 65 e mm 95.

Rapporti di trasformazione: inch = $\frac{mm}{25.4}$; pounds = $\frac{g}{453.6} = \frac{Kg}{0.4536}$

Sono disponibili i disegni 3D sul sito **www.vuototecnica.net**

PORTAVENTOSE SEMPLICI SNODATI

Le corse effettive di molleggio sono:
- *Per la quota C= 28 mm* *16 mm*
- *Per la quota C= 65 mm* *49 mm*
- *Per la quota C= 95 mm* *74 mm*

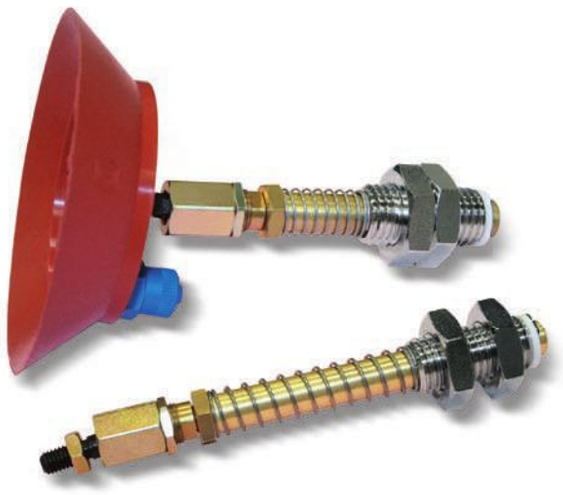

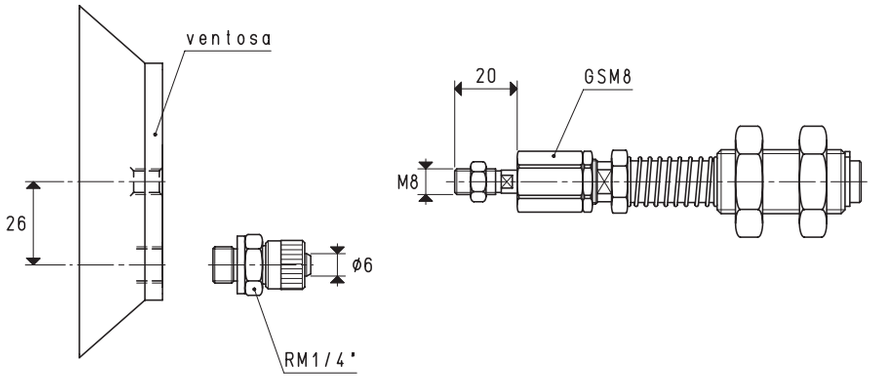

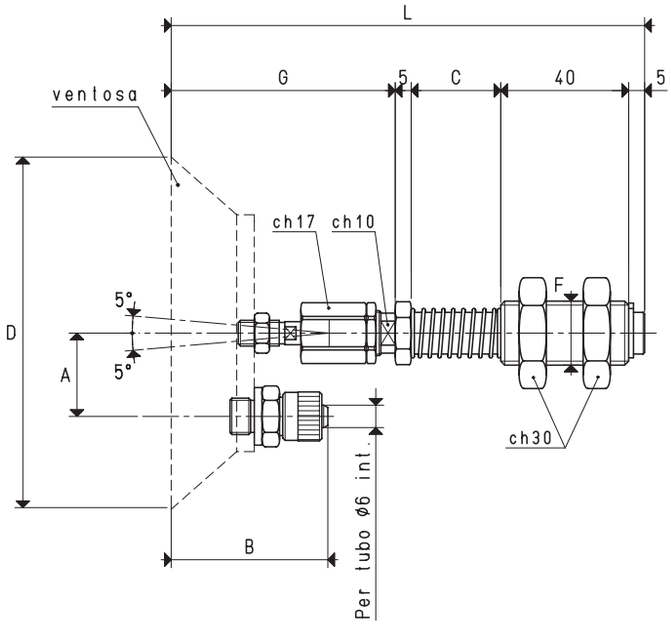

VERSIONE 02 110 22

PORTAVENTOSE CON RACCORDO RAPIDO DIRITTO PER TUBO IN PLASTICA Ø 6 X 8

Art.	Forza	A	B	*C	D	F	G	L	Per ventosa	Peso	C = 65 mm Peso	C = 95 mm Peso
	Kg				Ø	Ø			art.	g	g	g
02 110 22	23.74	26	46	28	110	M20	61	139	08 110 40 M8	603	654	683

N.B. Le ventose non sono parti integranti dei portaventose e, pertanto, devono essere ordinate separatamente.

* Disponibili anche con quota C di mm 65 e mm 95.

Sono disponibili i disegni 3D sul sito **www.vuototecnica.net**

Rapporti di trasformazione: inch = $\frac{mm}{25.4}$; pounds = $\frac{g}{453.6} = \frac{Kg}{0.4536}$

PORTAVENTOSE SEMPLICI ANTIROTATIVI

Le caratteristiche tecniche sono pressoché le stesse dei portaventose semplici precedentemente descritti; si differenziano per il gambo in ottone, che è a sezione esagonale e per la relativa bussola guida d'acciaio che ha anch'essa il foro esagonale.
Questa conformazione impedisce al gambo di ruotare sul proprio asse e, di conseguenza, anche alla ventosa assemblata su di esso.
La bussola guida è dotata di due ghiere con filettatura fine per garantire una buona precisione di fissaggio del portaventose all'automatismo.
Sono adatti per ventose con un diametro minimo di 45 mm e massimo di 110 mm, ma in particolare sono stati progettati per l'assemblaggio di ventose rettangolari, concave o ellittiche.
Le corse effettive di molleggio sono:

- *Per la quota C= 28 mm* — *16 mm*
- *Per la quota C= 65 mm* — *49 mm*
- *Per la quota C= 95 mm* — *74 mm*

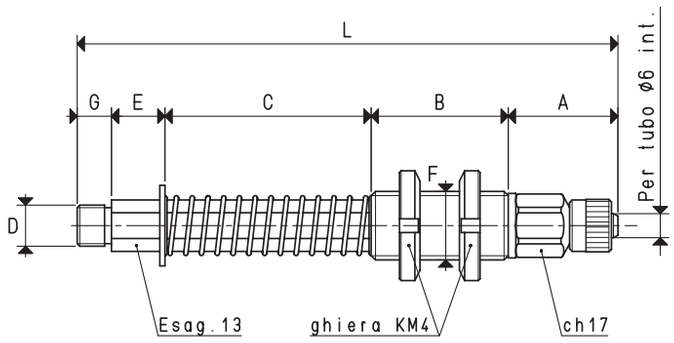

VERSIONE 02 95 ..

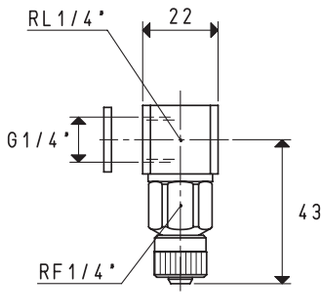

VERSIONE 02 95 .. L

PORTAVENTOSE CON RACCORDO RAPIDO DIRITTO PER TUBO IN PLASTICA Ø 6 X 8

Art.	A	B	C	D Ø	E	F Ø	G	L	Peso g
02 95 28	32	40	28	M12	15	M20 x 1	10	125	180
02 95 65	32	40	65	M12	15	M20 x 1	10	162	225
02 95 95	32	40	95	M12	15	M20 x 1	10	192	246
02 95 28 1/4"	32	40	28	G1/4"	15	M20 x 1	10	125	181
02 95 65 1/4"	32	40	65	G1/4"	15	M20 x 1	10	162	226
02 95 95 1/4"	32	40	95	G1/4"	15	M20 x 1	10	192	247

N.B. Per ordinare i portaventose con i raccordi a L, aggiungere al codice la lettera L.

Sono disponibili i disegni 3D sul sito **www.vuototecnica.net**

Rapporti di trasformazione: inch = $\frac{mm}{25.4}$; pounds = $\frac{g}{453.6} = \frac{Kg}{0.4536}$

PORTAVENTOSE SEMPLICI FIX

Sono semplici bussole filettate in ottone nichelato, con ghiere di serraggio per la regolazione in altezza e con le estremità filettate maschio o femmina: una per assemblare la ventosa con supporto e l'altra per il raccordo rapido di collegamento al tubo d'aspirazione.

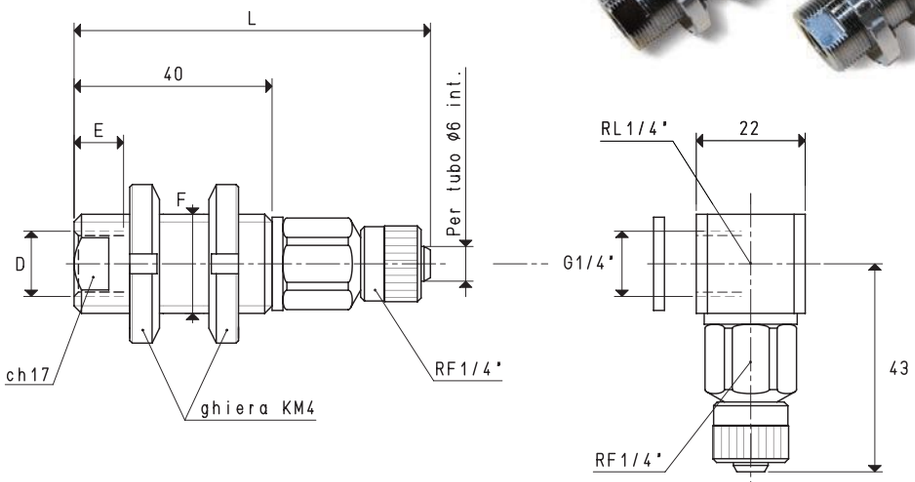

VERSIONE 02 91 01 — VERSIONE 02 91 01 L

PORTAVENTOSE CON RACCORDO RAPIDO DIRITTO PER TUBO IN PLASTICA Ø 6 X 8

Art.	D	E	F	L	Peso
	Ø		Ø		g
02 91 01	G1/4"	10	M20 x 1	74	162

N.B. Per ordinare i portaventose con i raccordi a L, aggiungere al codice la lettera L.

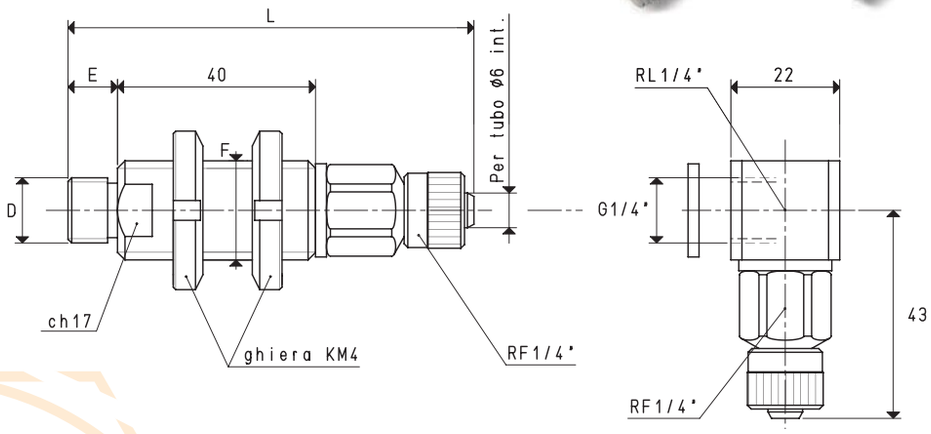

VERSIONE 02 91 .. — VERSIONE 02 91 .. L

PORTAVENTOSE CON RACCORDO RAPIDO DIRITTO PER TUBO IN PLASTICA Ø 6 X 8

Art.	D	E	F	L	Peso
	Ø		Ø		g
02 91 05	G1/4"	10	M20 x 1	84	170
02 91 06	G3/8"	10	M20 x 1	84	174

N.B. Per ordinare i portaventose con i raccordi a L, aggiungere al codice la lettera L.

Sono disponibili i disegni 3D sul sito **www.vuototecnica.net**

Rapporti di trasformazione: inch = $\frac{mm}{25.4}$; pounds = $\frac{g}{453.6} = \frac{Kg}{0.4536}$

Progettati per il sollevamento e la movimentazione di carichi pesanti e per sopportare un lavoro gravoso e continuativo in ambienti particolarmente polverosi o umidi, i portaventose speciali sono costituiti da:

- Un gambo in acciaio cromato per il fissaggio della ventosa.

- Una bussola filettata in ottone, con boccole autolubrificanti, munita di due ghiere per il fissaggio del portaventose all'automatismo.

- Una molla per ammortizzare l'impatto della ventosa col carico da sollevare.

- Un raccordo rapido per il collegamento al tubo d'aspirazione.

Le corse effettive di molleggio sono:

- Per la quota C= 55 mm 37 mm

- Per la quota C= 110 mm 84 mm

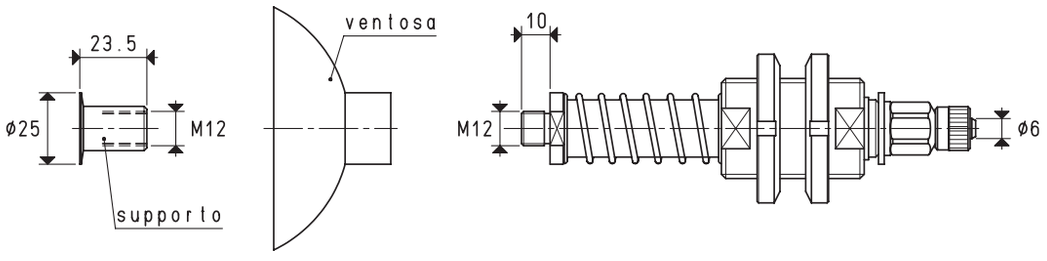

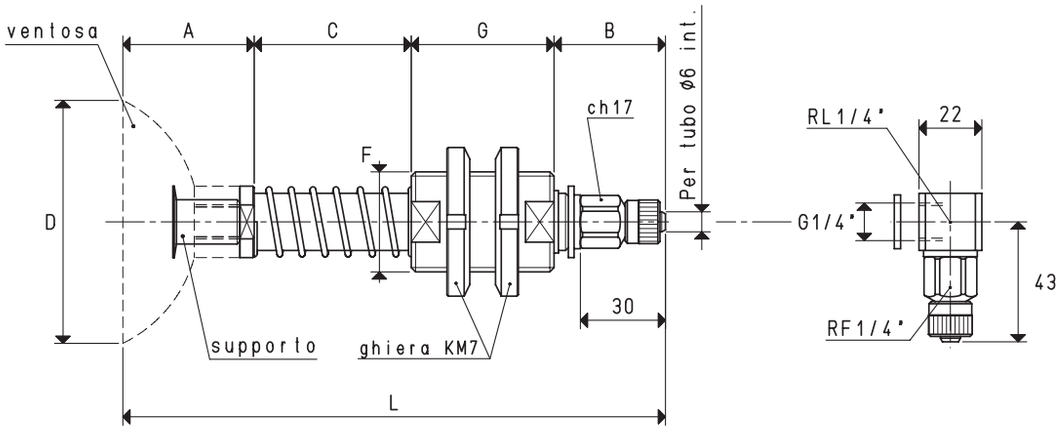

VERSIONE 06 85 10 VERSIONE 06 85 10 L

PORTAVENTOSE CON RACCORDO RAPIDO DIRITTO PER TUBO IN PLASTICA Ø 6 X 8 — C = 110 mm

Art.	Forza Kg	A	B	*C	D Ø	F Ø	G	L	Per ventosa art.	Supporto incluso art.	Peso g	Peso g
06 85 10	14.18	46	39	55	85	M35 x 1.5	50	190	01 85 10	00 08 29	731.9	853.9

N.B. Le ventose non sono parti integranti dei portaventose e pertanto, devono essere ordinate separatamente.
Per ordinare i portaventose con i raccordi a L, aggiungere al codice la lettera L.

* Disponibili anche con quota C di mm 110

Rapporti di trasformazione: inch = $\frac{mm}{25.4}$; pounds = $\frac{g}{453.6} = \frac{Kg}{0.4536}$

Sono disponibili i disegni 3D sul sito **www.vuototecnica.net**

PORTAVENTOSE SPECIALI

Le corse effettive di molleggio sono:
- Per la quota C= 55 mm 37 mm
- Per la quota C= 110 mm 84 mm

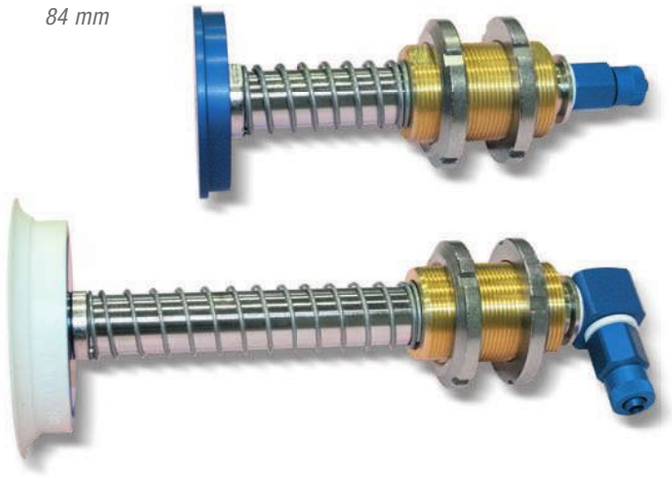

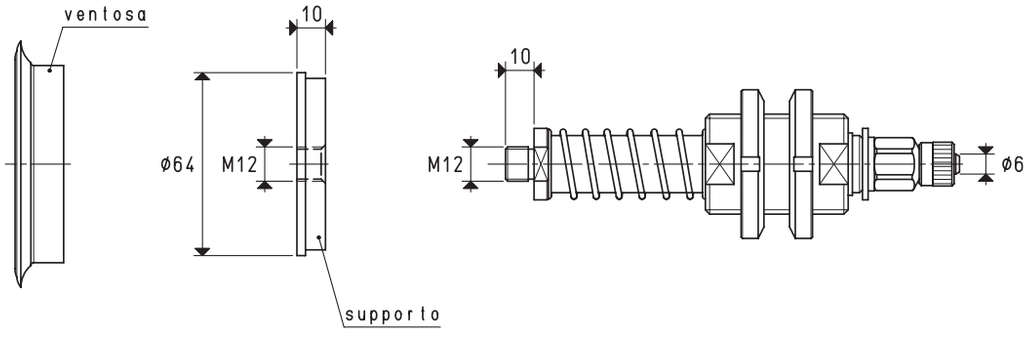

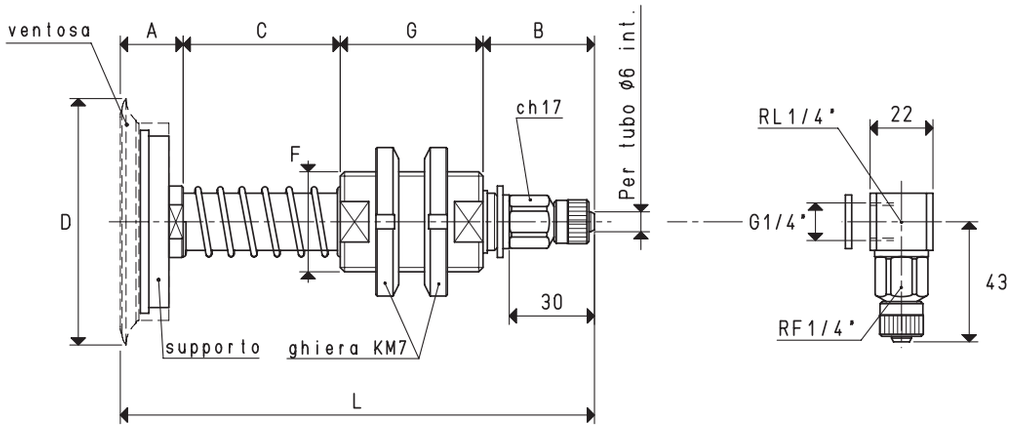

VERSIONE 06 85 15 VERSIONE 06 85 15 L

PORTAVENTOSE CON RACCORDO RAPIDO DIRITTO PER TUBO IN PLASTICA Ø 6 X 8 — C = 110 mm

Art.	Forza Kg	A	B	*C	D Ø	F Ø	G	L	Per ventosa art.	Supporto incluso art.	Peso g	Peso g
06 85 15	14.18	22	39	55	85	M35 x 1.5	50	166	01 85 15	00 08 32	779.7	899.7

N.B. Le ventose non sono parti integranti dei portaventose e pertanto, devono essere ordinate separatamente.
Per ordinare i portaventose con i raccordi a L, aggiungere al codice la lettera L.

* Disponibili anche con quota C di mm 110

Sono disponibili i disegni 3D sul sito **www.vuototecnica.net**

Rapporti di trasformazione: inch = $\frac{mm}{25.4}$; pounds = $\frac{g}{453.6} = \frac{Kg}{0.4536}$

Le corse effettive di molleggio sono:
- Per la quota C= 55 mm 37 mm
- Per la quota C= 110 mm 84 mm

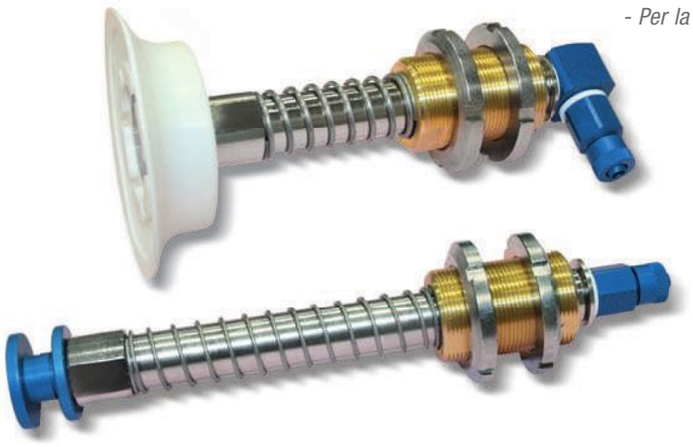

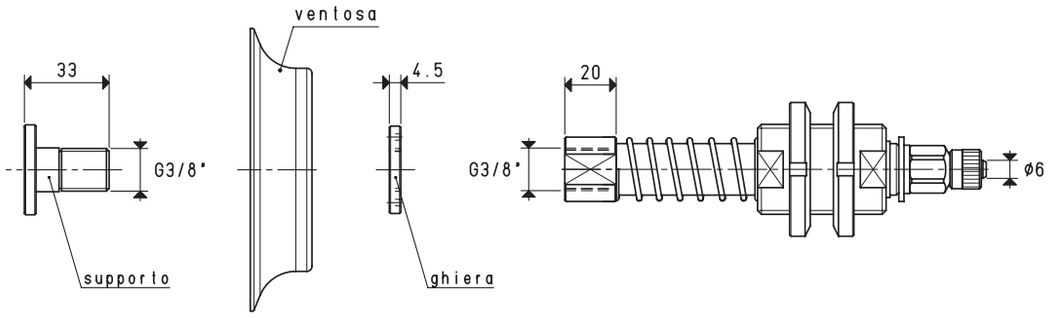

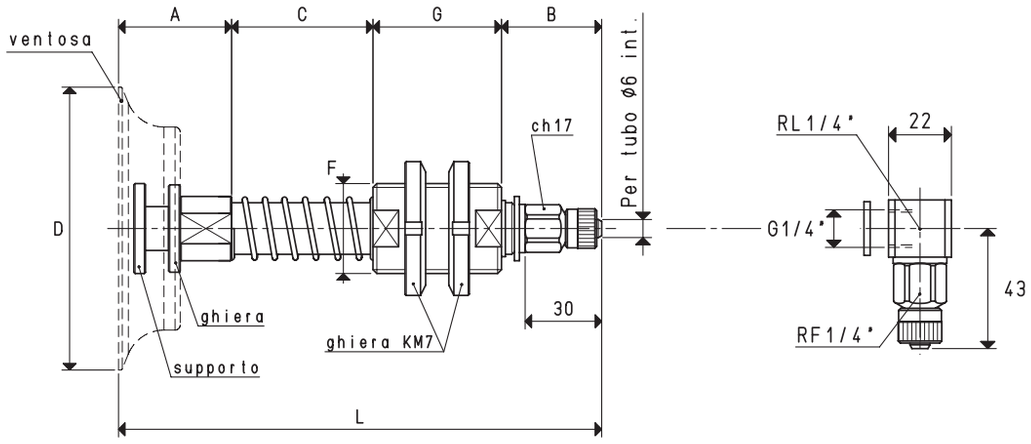

VERSIONE 06 90 24

VERSIONE 06 90 24 L

PORTAVENTOSE CON RACCORDO RAPIDO DIRITTO PER TUBO IN PLASTICA Ø 6 X 8

C = 110 mm

Art.	Forza Kg	A	B	*C	D Ø	F Ø	G	L	Per ventosa art.	Supporto incluso art.	Ghiera inclusa art.	Peso g	Peso g
06 90 24	15.89	29	39	55	90	M35 x 1.5	50	173	01 90 24	00 08 110	00 08 111	852.8	974.8

N.B. Le ventose non sono parti integranti dei portaventose e pertanto, devono essere ordinate separatamente.
Per ordinare i portaventose con i raccordi a L, aggiungere al codice la lettera L.

* Disponibili anche con quota C di mm 110

Rapporti di trasformazione: inch = $\frac{mm}{25.4}$; pounds = $\frac{g}{453.6} = \frac{Kg}{0.4536}$

Sono disponibili i disegni 3D sul sito **www.vuototecnica.net**

PORTAVENTOSE SPECIALI

Le corse effettive di molleggio sono:
- Per la quota C= 55 mm 37 mm
- Per la quota C= 110 mm 84 mm

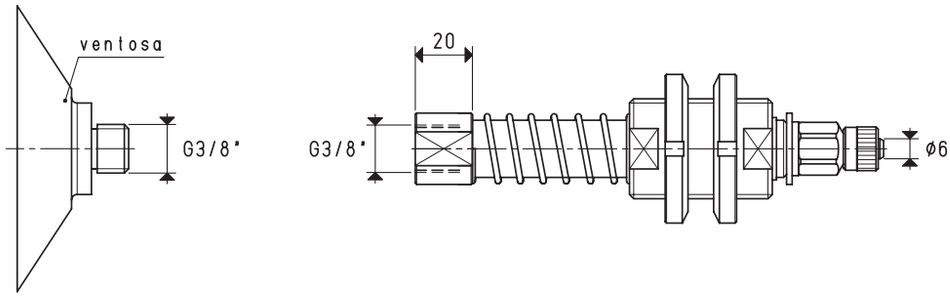

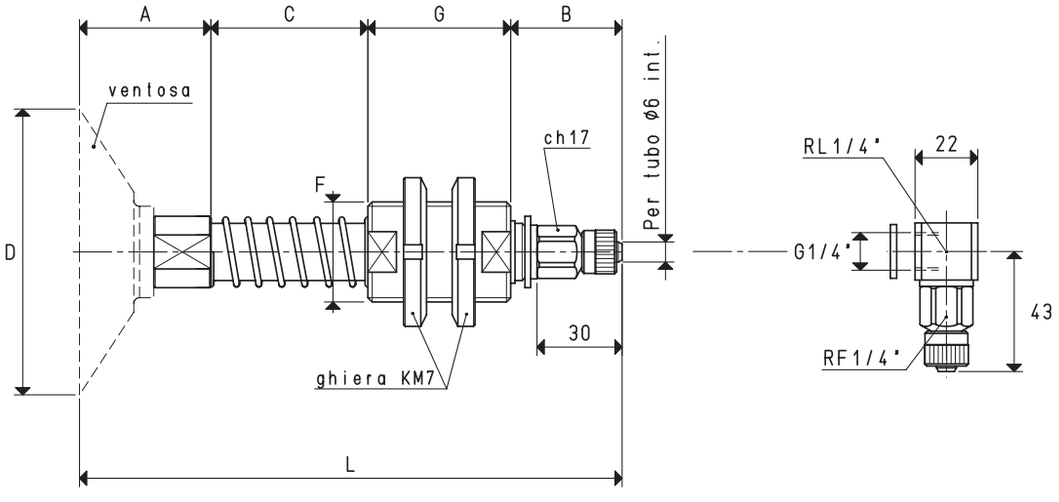

VERSIONE 06 100 40 VERSIONE 06 100 40 L

PORTAVENTOSE CON RACCORDO RAPIDO DIRITTO PER TUBO IN PLASTICA Ø 6 X 8 — C = 110 mm

Art.	Forza Kg	A	B	*C	D Ø	F Ø	G	L	Per ventosa art.	Peso g	Peso g
06 100 40	19.62	31	39	55	100	M35 x 1.5	50	175	08 100 40	736	858

N.B. Le ventose non sono parti integranti dei portaventose e pertanto, devono essere ordinate separatamente.
Per ordinare i portaventose con i raccordi a L, aggiungere al codice la lettera L.

* Disponibili anche con quota C di mm 110

Sono disponibili i disegni 3D sul sito **www.vuototecnica.net**

Rapporti di trasformazione: inch = $\frac{mm}{25.4}$; pounds = $\frac{g}{453.6} = \frac{Kg}{0.4536}$

Le corse effettive di molleggio sono:
- Per la quota C= 55 mm 37 mm
- Per la quota C= 110 mm 84 mm

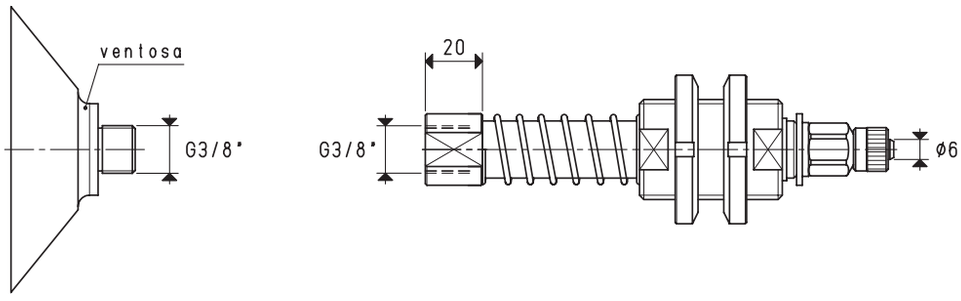

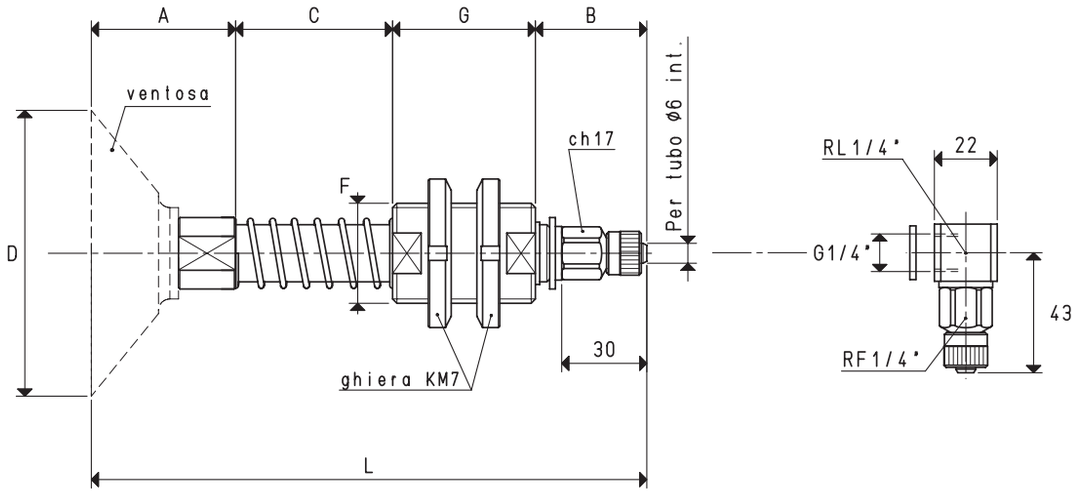

VERSIONE 06 100 50 VERSIONE 06 100 50 L

PORTAVENTOSE CON RACCORDO RAPIDO DIRITTO PER TUBO IN PLASTICA Ø 6 X 8 — C = 110 mm

Art.	Forza	A	B	*C	D	F	G	L	Per ventosa	Peso	Peso
	Kg				Ø	Ø			art.	g	g
06 100 50	19.62	35.5	39	55	100	M35 x 1.5	50	179.5	08 100 50	732	854

N.B. Le ventose non sono parti integranti dei portaventose e pertanto, devono essere ordinate separatamente.
Per ordinare i portaventose con i raccordi a L, aggiungere al codice la lettera L.

* Disponibili anche con quota C di mm 110

Rapporti di trasformazione: inch = $\frac{mm}{25.4}$; pounds = $\frac{g}{453.6} = \frac{Kg}{0.4536}$

Sono disponibili i disegni 3D sul sito **www.vuototecnica.net**

PORTAVENTOSE SPECIALI

Le corse effettive di molleggio sono:
- Per la quota C= 55 mm 37 mm
- Per la quota C= 110 mm 84 mm

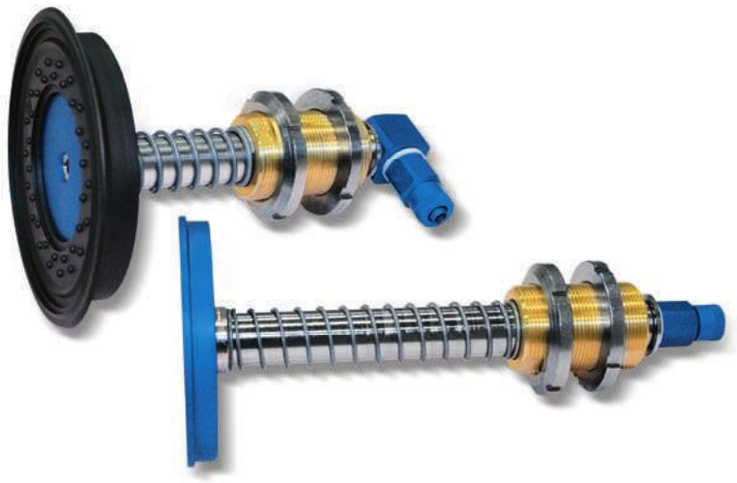

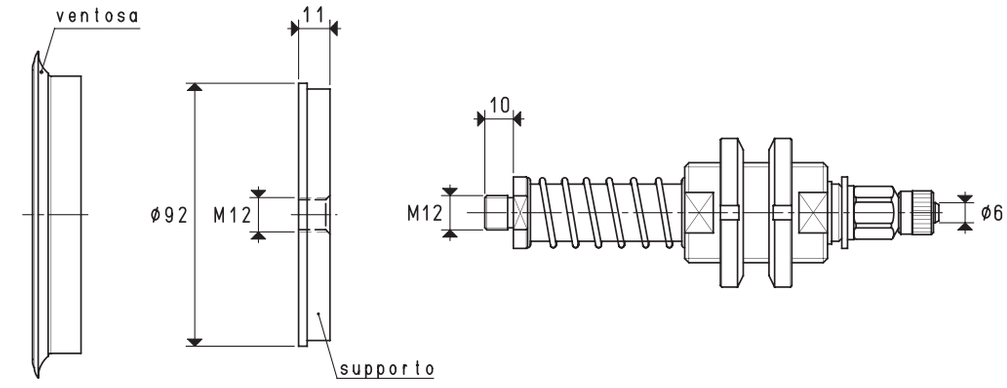

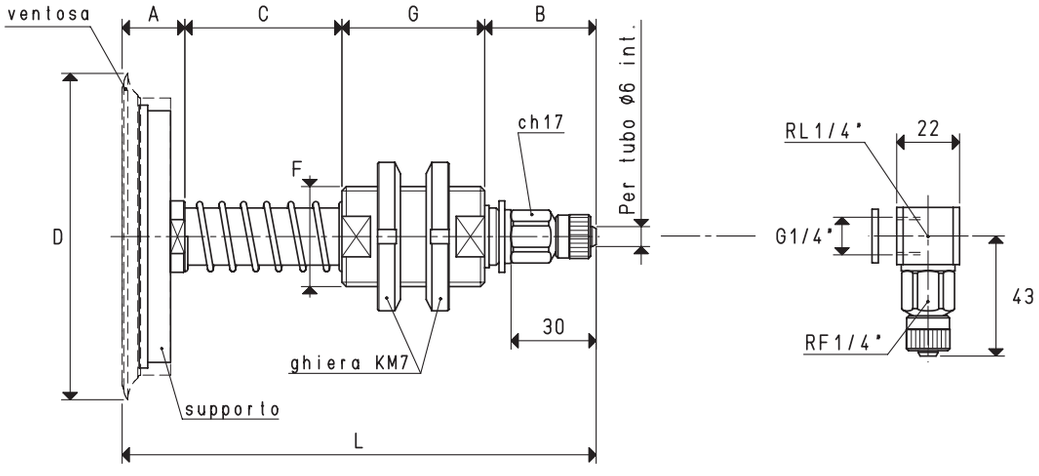

VERSIONE 06 110 10 VERSIONE 06 110 10 L

PORTAVENTOSE CON RACCORDO RAPIDO DIRITTO PER TUBO IN PLASTICA Ø 6 X 8 C = 110 mm

Art.	Forza	A	B	*C	D	F	G	L	Per ventosa	Supporto incluso	Peso	Peso
	Kg				Ø	Ø			art.	art.	g	g
06 110 10	23.74	22	39	55	114	M35 x 1.5	50	166	01 110 10	00 08 33	912.3	1034.3

N.B. Le ventose non sono parti integranti dei portaventose e, pertanto, devono essere ordinate separatamente.
Per ordinare i portaventose con i raccordi a L, aggiungere al codice la lettera L.

* Disponibili anche con quota C di mm 110

Sono disponibili i disegni 3D sul sito **www.vuototecnica.net**

Rapporti di trasformazione: inch = $\frac{mm}{25.4}$; pounds = $\frac{g}{453.6} = \frac{Kg}{0.4536}$

Le corse effettive di molleggio sono:
- Per la quota C= 55 mm 37 mm
- Per la quota C= 110 mm 84 mm

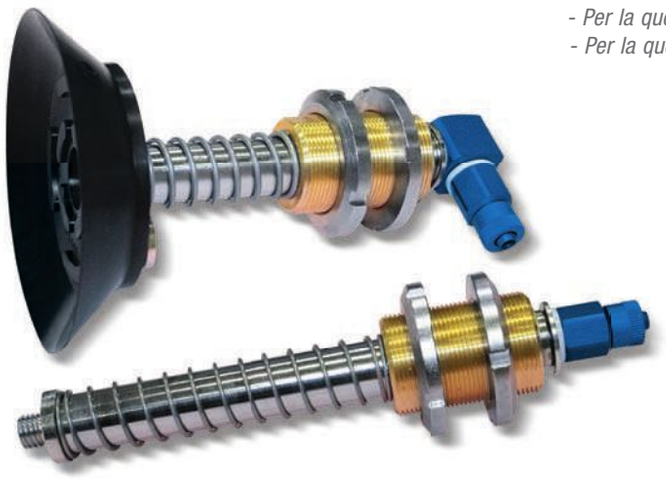

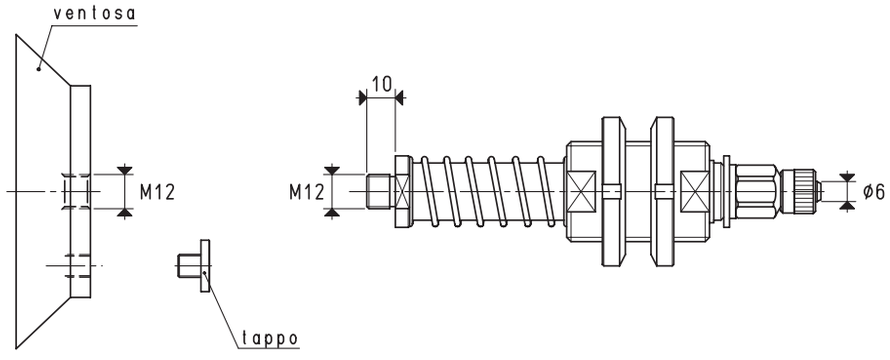

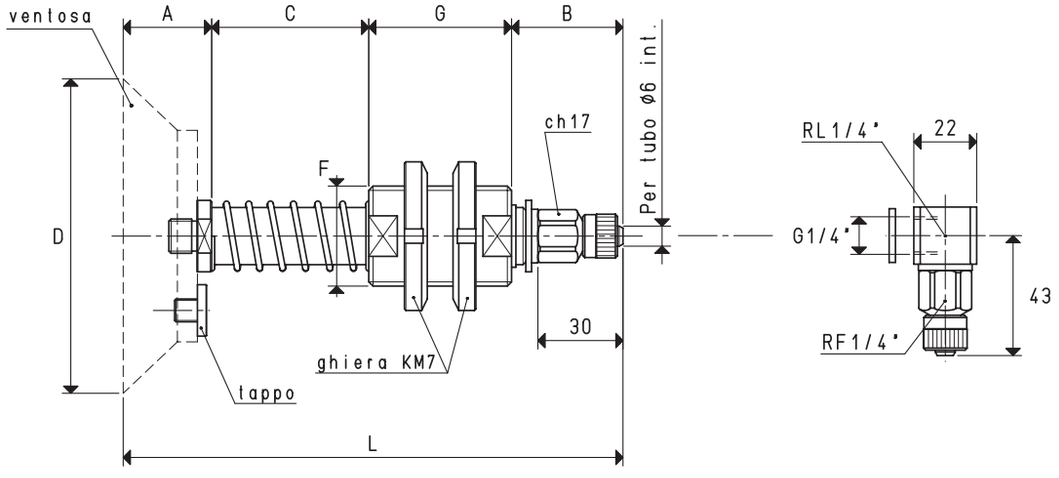

VERSIONE 06 110 15 VERSIONE 06 110 15 L

PORTAVENTOSE CON RACCORDO RAPIDO DIRITTO PER TUBO IN PLASTICA Ø 6 X 8 — C = 110 mm

Art.	Forza Kg	A	B	*C	D Ø	F Ø	G	L	Per ventosa art.	Tappo incluso art.	Peso g	Peso g
06 110 15	23.74	31	39	55	110	M35 x 1.5	50	175	08 110 15	00 11 06	980	1100

N.B. Le ventose non sono parti integranti dei portaventose e, pertanto, devono essere ordinate separatamente.
Per ordinare i portaventose con i raccordi a L, aggiungere al codice la lettera L.

* Disponibili anche con quota C di mm 110

Rapporti di trasformazione: inch = $\frac{mm}{25.4}$; pounds = $\frac{g}{453.6} = \frac{Kg}{0.4536}$

Sono disponibili i disegni 3D sul sito **www.vuototecnica.net**

PORTAVENTOSE SPECIALI

Le corse effettive di molleggio sono:
- Per la quota C= 55 mm 37 mm
- Per la quota C= 110 mm 84 mm

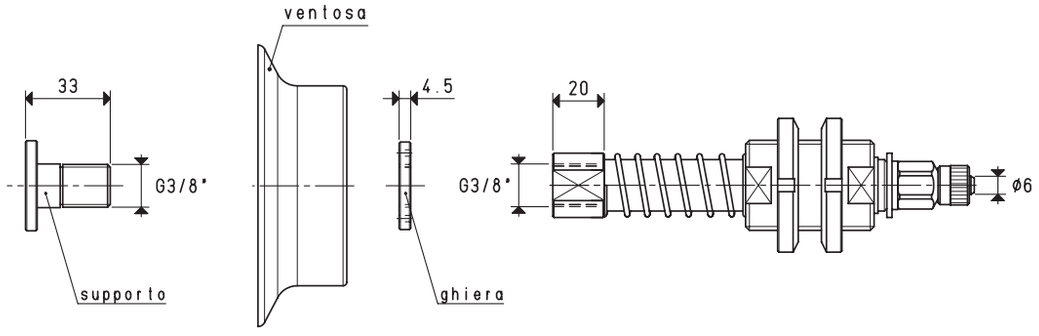

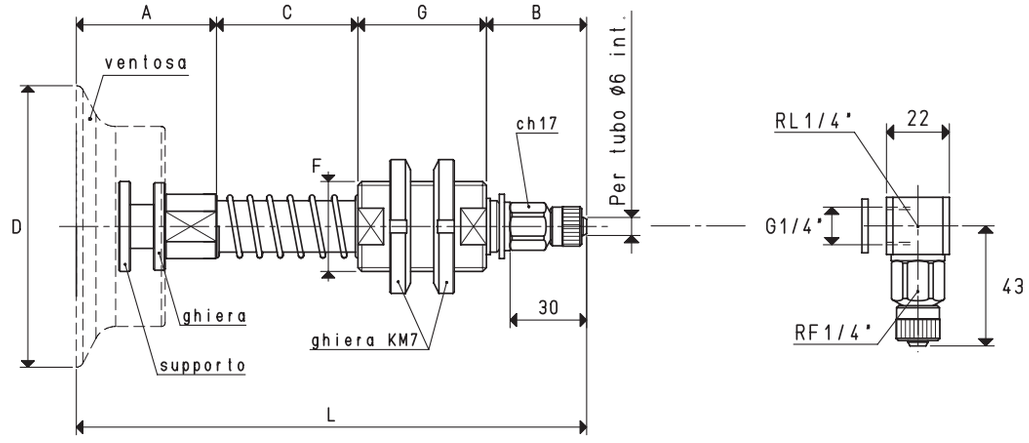

VERSIONE 06 110 24 VERSIONE 06 110 24 L

PORTAVENTOSE CON RACCORDO RAPIDO DIRITTO PER TUBO IN PLASTICA Ø 6 X 8 C = 110 mm

Art.	Forza	A	B	*C	D	F	G	L	Per ventosa	Supporto incluso	Ghiera inclusa	Peso	Peso
	Kg				Ø	Ø			art.	art.	art.	Kg	Kg
06 110 24	23.74	29	39	55	110	M35 x 1.5	50	173	01 110 24	00 08 110	00 08 111	1.07	1.19

N.B. Le ventose non sono parti integranti dei portaventose e, pertanto, devono essere ordinate separatamente.
Per ordinare i portaventose con i raccordi a L, aggiungere al codice la lettera L.

* Disponibili anche con quota C di mm 110

Sono disponibili i disegni 3D sul sito **www.vuototecnica.net**

Rapporti di trasformazione: inch = $\frac{mm}{25.4}$; pounds = $\frac{g}{453.6} = \frac{Kg}{0.4536}$

Le corse effettive di molleggio sono:
- Per la quota C= 55 mm 37 mm
- Per la quota C= 110 mm 84 mm

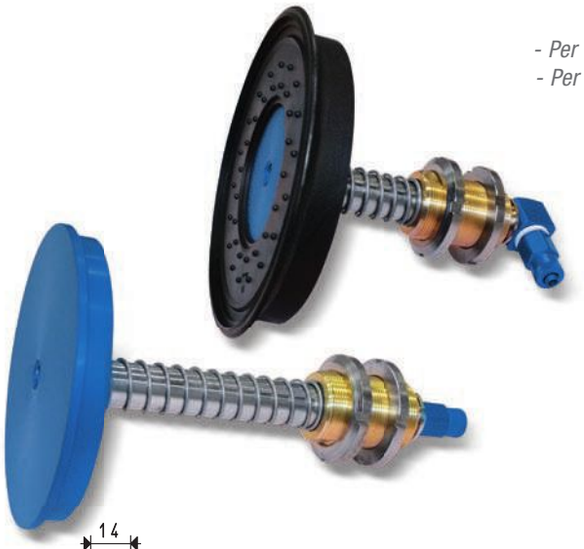

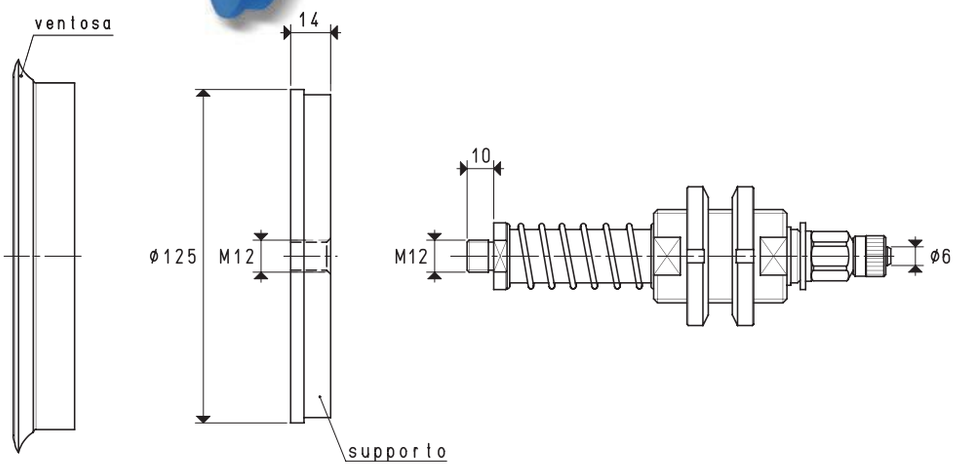

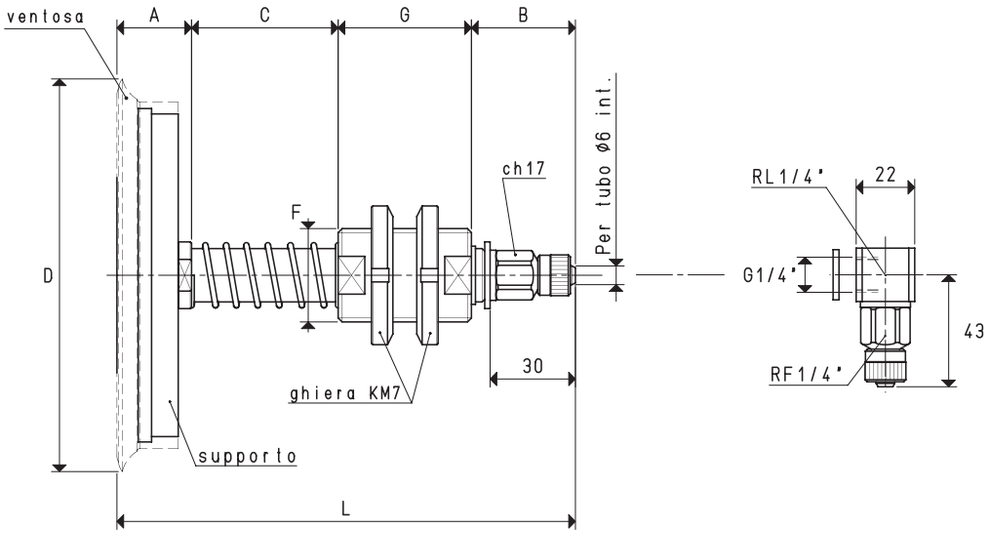

VERSIONE 06 150 10 VERSIONE 06 150 10 L

PORTAVENTOSE CON RACCORDO RAPIDO DIRITTO PER TUBO IN PLASTICA Ø 6 X 8 — C = 110 mm

Art.	Forza Kg	A	B	*C	D Ø	F Ø	G	L	Per ventosa art.	Supporto incluso art.	Peso Kg	Peso Kg
06 150 10	45.00	28	39	55	154	M35 x 1.5	50	172	01 150 10	00 08 35	1.32	1.45

N.B. Le ventose non sono parti integranti dei portaventose e, pertanto, devono essere ordinate separatamente.
Per ordinare i portaventose con i raccordi a L, aggiungere al codice la lettera L.

* Disponibili anche con quota C di mm 110

Rapporti di trasformazione: inch = $\frac{mm}{25.4}$; pounds = $\frac{g}{453.6} = \frac{Kg}{0.4536}$

Sono disponibili i disegni 3D sul sito **www.vuototecnica.net**

PORTAVENTOSE SPECIALI

Le corse effettive di molleggio sono:
- Per la quota C= 55 mm 37 mm
- Per la quota C= 110 mm 84 mm

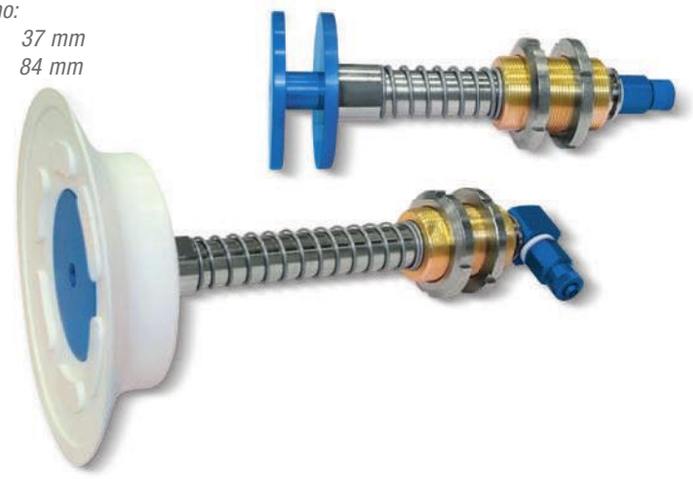

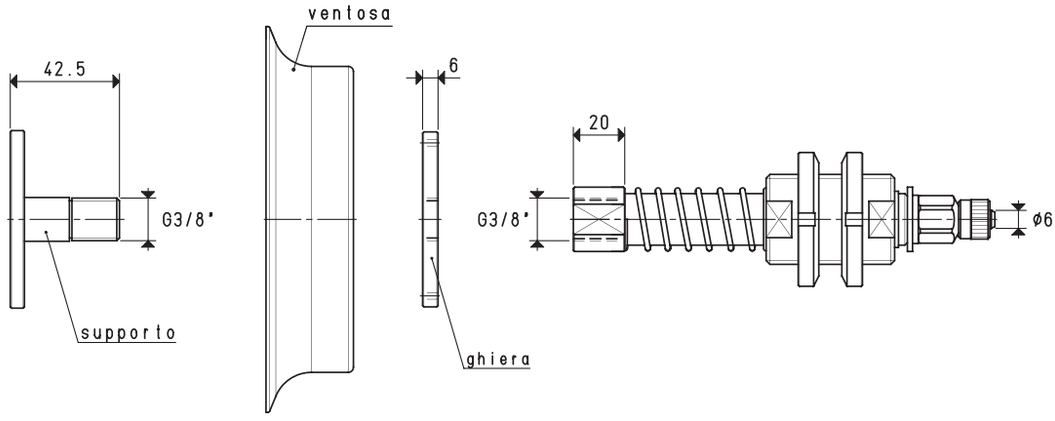

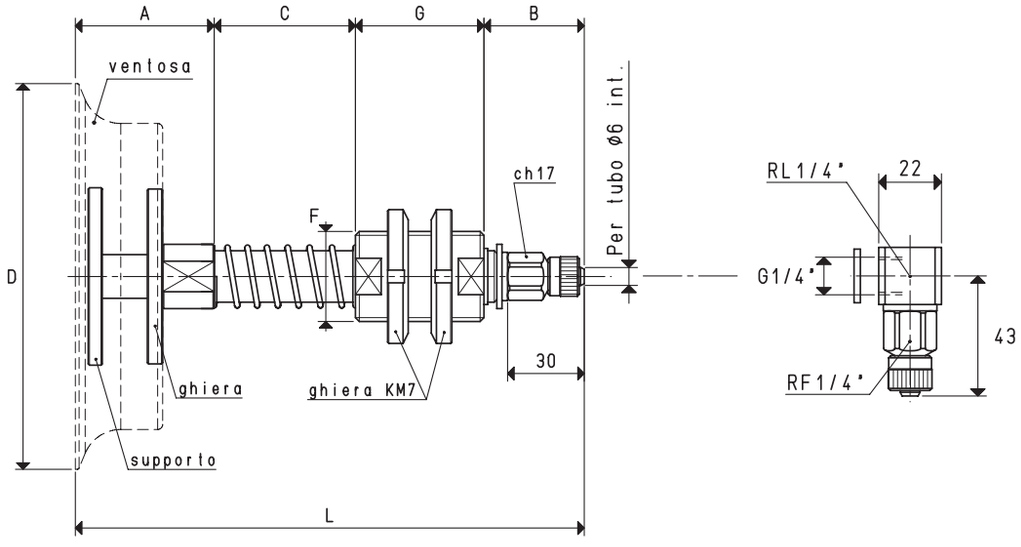

VERSIONE 06 150 36 VERSIONE 06 150 36 L

PORTAVENTOSE CON RACCORDO RAPIDO DIRITTO PER TUBO IN PLASTICA Ø 6 X 8 C = 110 mm

Art.	Forza	A	B	*C	D	F	G	L	Per ventosa	Supporto incluso	Ghiera inclusa	Peso	Peso
	Kg				Ø	Ø			art.	art.	art.	Kg	Kg
06 150 36	45.00	41	39	55	150	M35 x 1.5	50	185	01 150 36	00 08 112	00 08 113	1.39	1.52

N.B. Le ventose non sono parti integranti dei portaventose e, pertanto, devono essere ordinate separatamente.
Per ordinare i portaventose con i raccordi a L, aggiungere al codice la lettera L.

* Disponibili anche con quota C di mm 110

Sono disponibili i disegni 3D sul sito **www.vuototecnica.net**

Rapporti di trasformazione: inch = $\frac{mm}{25.4}$; pounds = $\frac{g}{453.6} = \frac{Kg}{0.4536}$

Le corse effettive di molleggio sono:
- Per la quota C= 55 mm 37 mm
- Per la quota C= 110 mm 84 mm

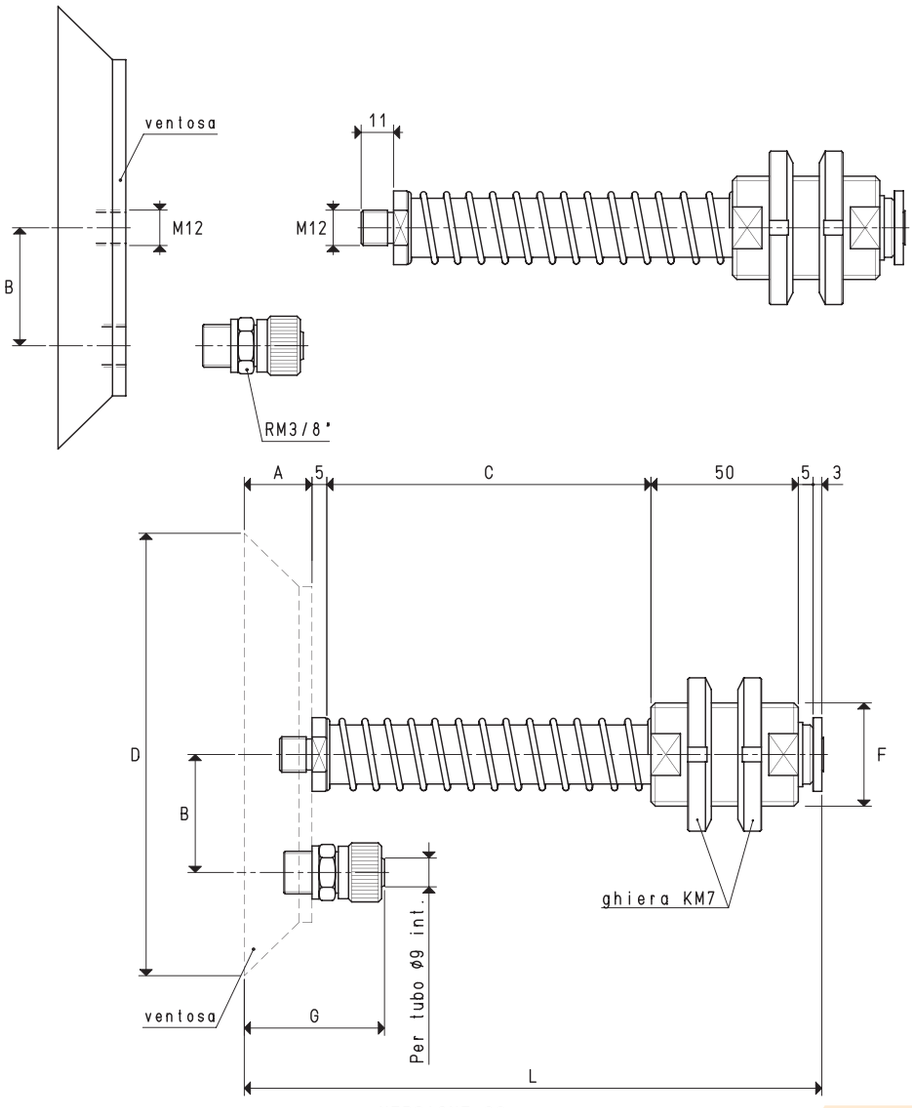

VERSIONE 06 ... ..

PORTAVENTOSE CON RACCORDO RAPIDO DIRITTO PER TUBO IN PLASTICA Ø 9 X 12 — C = 110 mm

Art.	Forza Kg	A	B	*C	D Ø	F Ø	G	L	Per ventosa art.	Peso Kg	Peso Kg
06 150 15	45.00	26	40.0	55	150	M35 x 1.5	50	144	08 150 15	1.51	1.64
06 200 10	78.50	28	47.5	55	200	M35 x 1.5	52	146	08 200 10	2.42	2.54
06 250 10	122.60	28	72.5	55	250	M35 x 1.5	52	146	08 250 10	3.68	3.80

N.B. Le ventose non sono parti integranti dei portaventose e, pertanto, devono essere ordinate separatamente.

* Disponibili anche con quota C di mm 110

Rapporti di trasformazione: inch = $\frac{mm}{25.4}$; pounds = $\frac{g}{453.6} = \frac{Kg}{0.4536}$

Sono disponibili i disegni 3D sul sito **www.vuototecnica.net**

PORTAVENTOSE SPECIALI

Le corse effettive di molleggio sono:
- Per la quota C= 55 mm 37 mm
- Per la quota C= 110 mm 84 mm

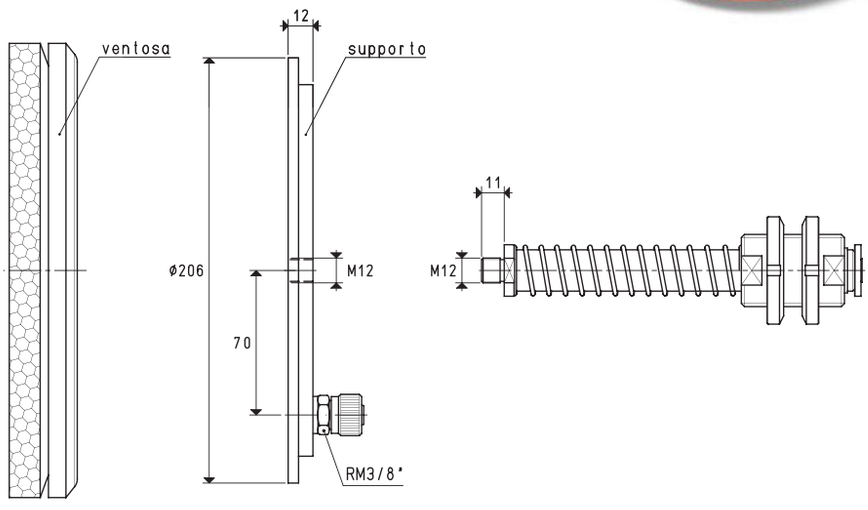

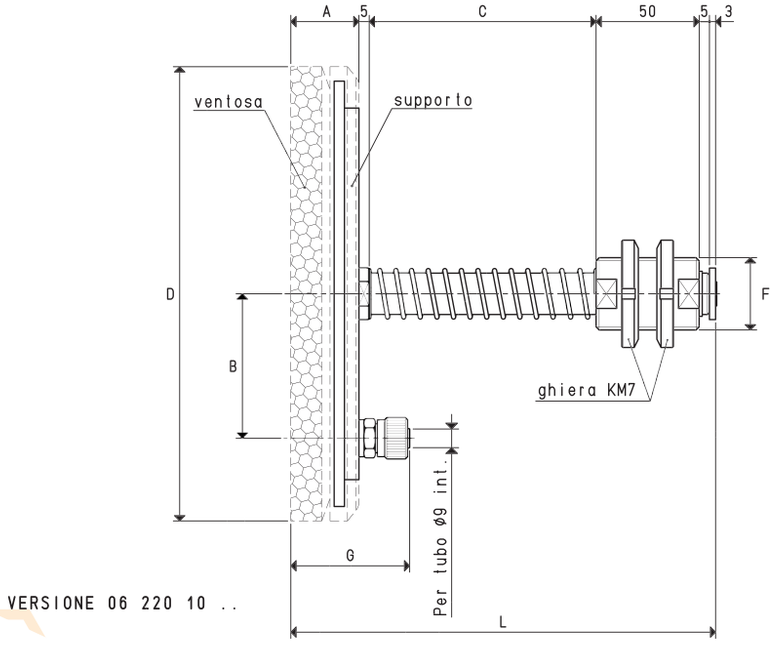

PORTAVENTOSE CON RACCORDO RAPIDO DIRITTO PER TUBO IN PLASTICA Ø 9 X 12 — C = 110 mm

Art.	Forza Kg	A	B	*C	D Ø	F Ø	G	L	Per ventosa art.	Supporto incluso art.	Peso Kg	Peso Kg
06 220 10 0F	63.6	35	70	55	220	M35 x 1.5	61	153	01 220 10 0F	00 08 37	1.87	1.99
06 220 10 NF	63.6	35	70	55	220	M35 x 1.5	61	153	01 220 10 NF	00 08 37	1.86	1.98

N.B. Le ventose non sono parti integranti dei portaventose e, pertanto, devono essere ordinate separatamente.

* Disponibili anche con quota C di mm 110

Sono disponibili i disegni 3D sul sito **www.vuototecnica.net**

Rapporti di trasformazione: inch = $\frac{mm}{25.4}$; pounds = $\frac{g}{453.6} = \frac{Kg}{0.4536}$

Le corse effettive di molleggio sono:
- Per la quota C= 55 mm 37 mm
- Per la quota C= 110 mm 84 mm

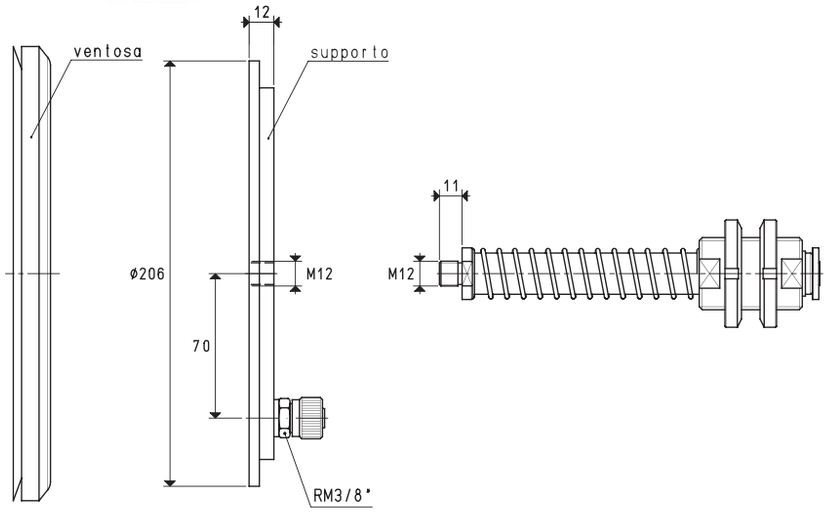

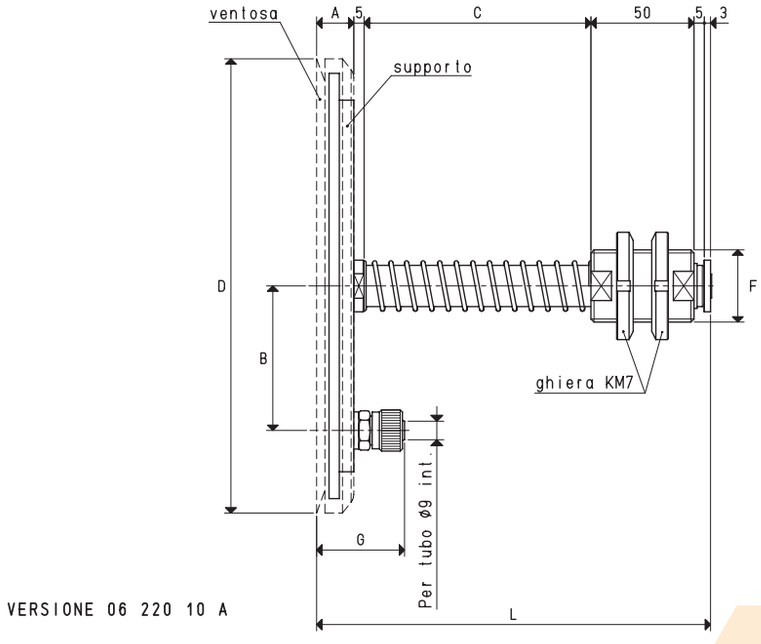

VERSIONE 06 220 10 A

PORTAVENTOSE CON RACCORDO RAPIDO DIRITTO PER TUBO IN PLASTICA Ø 9 X 12

C = 110 mm

Art.	Forza	A	B	*C	D	F	G	L	Per ventosa	Supporto incluso	Peso	Peso
	Kg				Ø	Ø			art.	art.	Kg	Kg
06 220 10 A	78.5	20	70	55	220	M35 x 1.5	44	138	01 220 10 A	00 08 37	1.81	1.94

N.B. Le ventose non sono parti integranti dei portaventose e, pertanto, devono essere ordinate separatamente.

* Disponibili anche con quota C di mm 110

Sono disponibili i disegni 3D sul sito **www.vuototecnica.net**

Rapporti di trasformazione: inch = $\frac{mm}{25.4}$; pounds = $\frac{g}{453.6} = \frac{Kg}{0.4536}$

PORTAVENTOSE SPECIALI

Le corse effettive di molleggio sono:
- Per la quota C= 55 mm 37 mm
- Per la quota C= 110 mm 84 mm

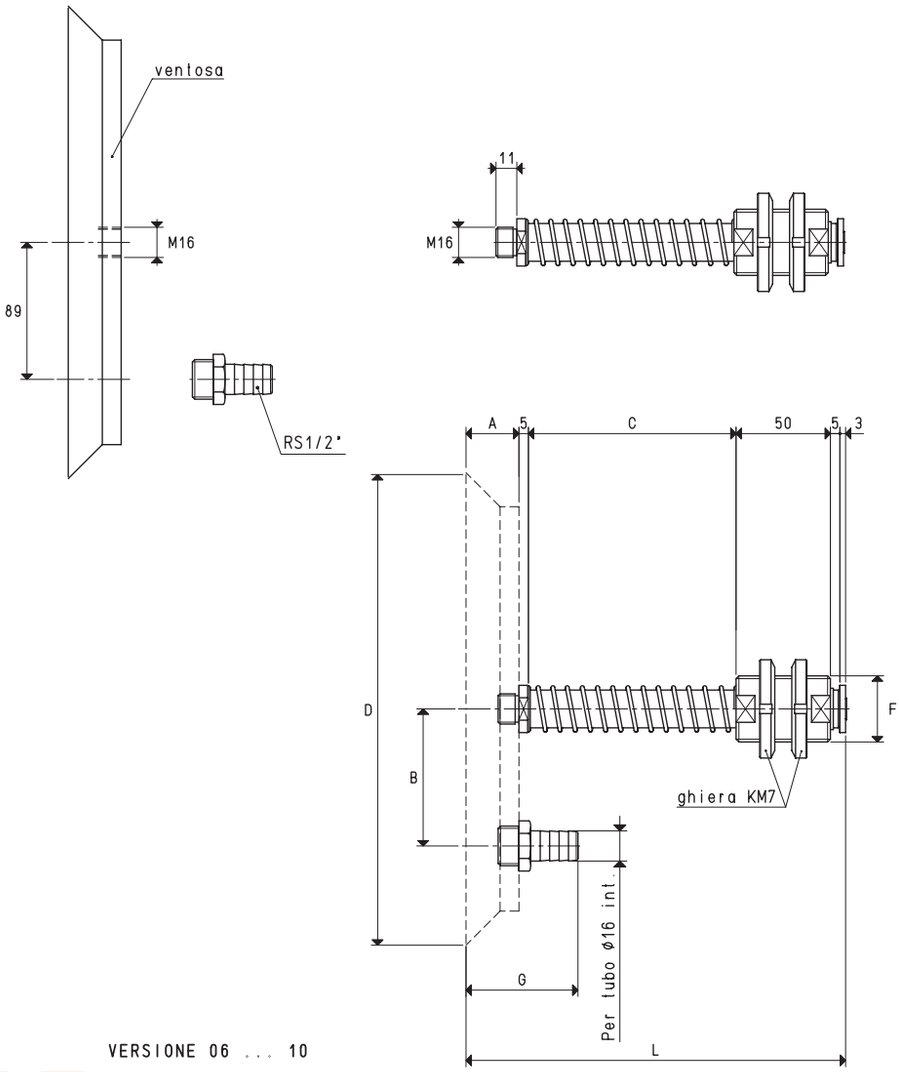

PORTAVENTOSE CON PORTAGOMMA PER TUBO IN PLASTICA Ø 16 X 18 — C = 110 mm

Art.	Forza Kg	A	B	*C	D Ø	F Ø	G	L	Per ventosa art.	Peso Kg	Peso Kg
06 300 10	176.6	31	89	55	300	M35 x 1.5	61	149	08 300 10	5.42	5.56
06 350 10	240.0	31	89	55	350	M35 x 1.5	61	149	08 350 10	7.30	7.43

N.B. Le ventose non sono parti integranti dei portaventose e, pertanto, devono essere ordinate separatamente.

* Disponibili anche con quota C di mm 110

Sono disponibili i disegni 3D sul sito **www.vuototecnica.net**

Rapporti di trasformazione: inch = $\frac{mm}{25.4}$; pounds = $\frac{g}{453.6} = \frac{Kg}{0.4536}$

PORTAVENTOSE SPECIALI PER VENTOSE A SOFFIETTO

Le corse effettive di molleggio sono:
- Per la quota C= 55 mm 37 mm
- Per la quota C= 110 mm 84 mm

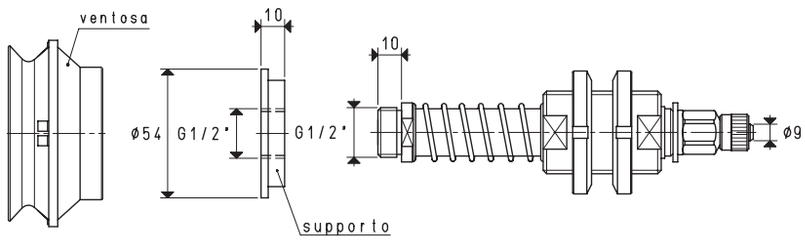

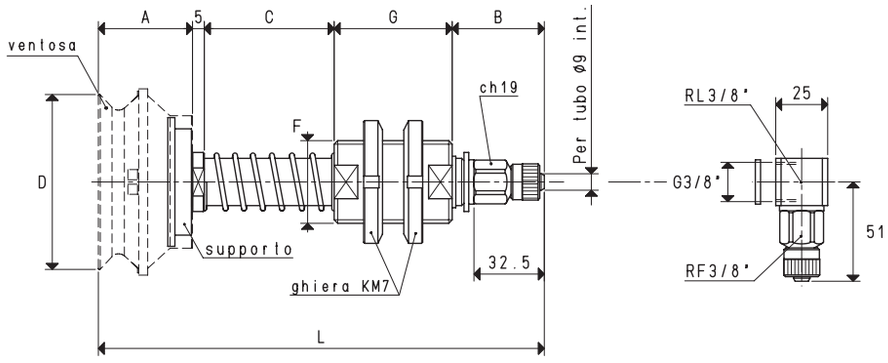

VERSIONE 06 75 42 VERSIONE 06 75 42 L

PORTAVENTOSE CON RACCORDO RAPIDO DIRITTO PER TUBO IN PLASTICA Ø 9 X 12 — C = 110 mm

Art.	Forza Kg	A	B	*C	D Ø	F Ø	G	L	Per ventosa art.	Supporto incluso art.	Peso Kg	Peso Kg
06 75 42	11.93	42	45	55	78	M35 x 1.5	50	197	01 75 42	00 08 143	0.76	0.87

N.B. Le ventose non sono parti integranti dei portaventose e, pertanto, devono essere ordinate separatamente.
Per ordinare i portaventose con i raccordi a L, aggiungere al codice la lettera L.

* Disponibili anche con quota C di mm 110

Rapporti di trasformazione: inch = $\frac{mm}{25.4}$; pounds = $\frac{g}{453.6} = \frac{Kg}{0.4536}$

Sono disponibili i disegni 3D sul sito **www.vuototecnica.net**

PORTAVENTOSE SPECIALI PER VENTOSE A SOFFIETTO

Le corse effettive di molleggio sono:
- Per la quota C= 55 mm 37 mm
- Per la quota C= 110 mm 84 mm

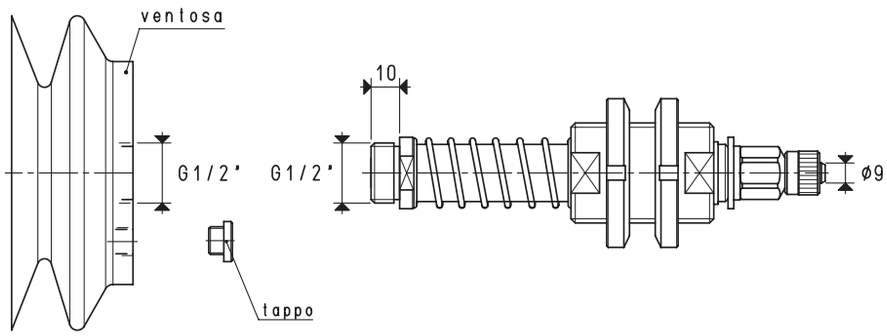

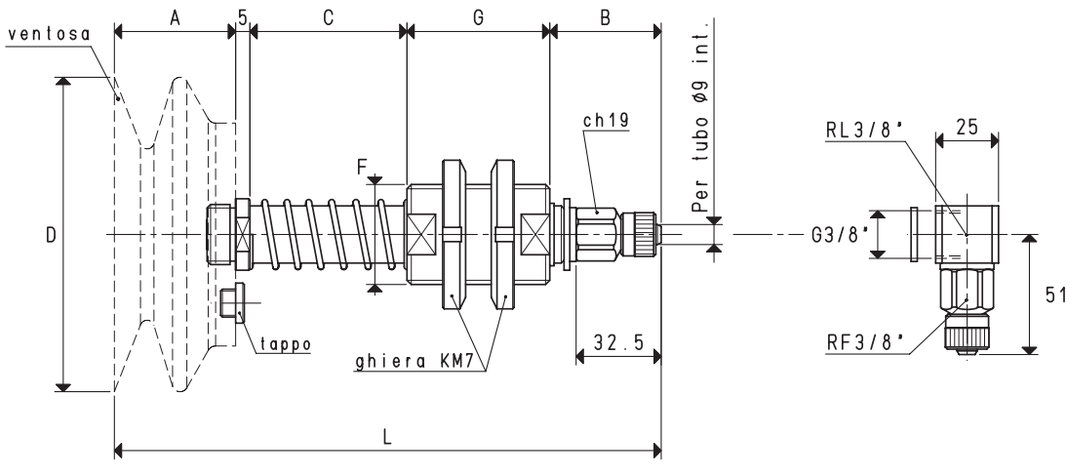

VERSIONE 06 ... 30 VERSIONE 06 ... 30 L

PORTAVENTOSE CON RACCORDO RAPIDO DIRITTO PER TUBO IN PLASTICA Ø 9 X 12 C = 110 mm

Art.	Forza Kg	A	B	*C	D Ø	F Ø	G	L	Per ventosa art.	Tappo incluso art.	Peso Kg	Peso Kg
06 110 30	23.74	45	45	55	110	M35 x 1.5	50	200	08 110 30	00 11 44	0.97	1.08
06 150 30	45.00	60	45	55	150	M35 x 1.5	50	215	08 150 30	00 11 44	1.09	1.20
06 180 30	63.50	70	45	55	180	M35 x 1.5	50	225	08 180 30	00 11 44	1.45	1.56

N.B. Le ventose non sono parti integranti dei portaventose e, pertanto, devono essere ordinate separatamente.
Per ordinare i portaventose con i raccordi a L, aggiungere al codice la lettera L.

* Disponibili anche con quota C di mm 110

Sono disponibili i disegni 3D sul sito **www.vuototecnica.net**

Rapporti di trasformazione: inch = $\frac{mm}{25.4}$; pounds = $\frac{g}{453.6} = \frac{Kg}{0.4536}$

Le corse effettive di molleggio sono:
- Per la quota C= 55 mm 37 mm
- Per la quota C= 110 mm 84 mm

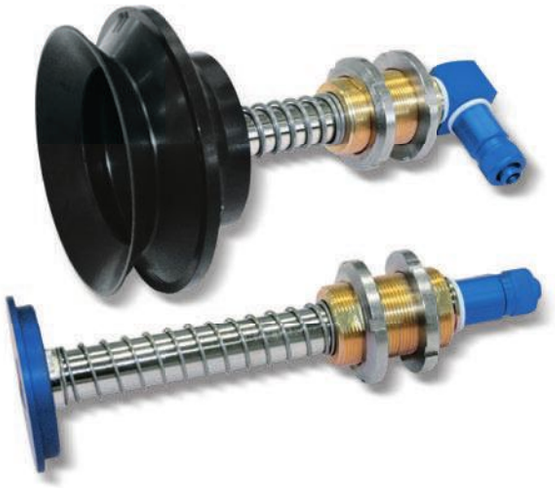

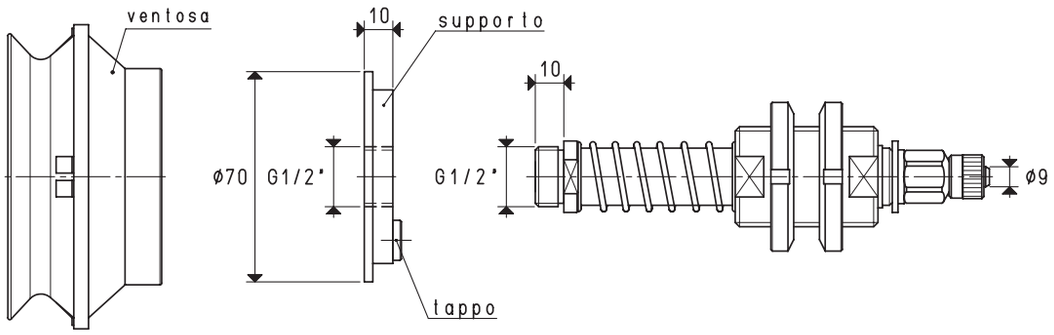

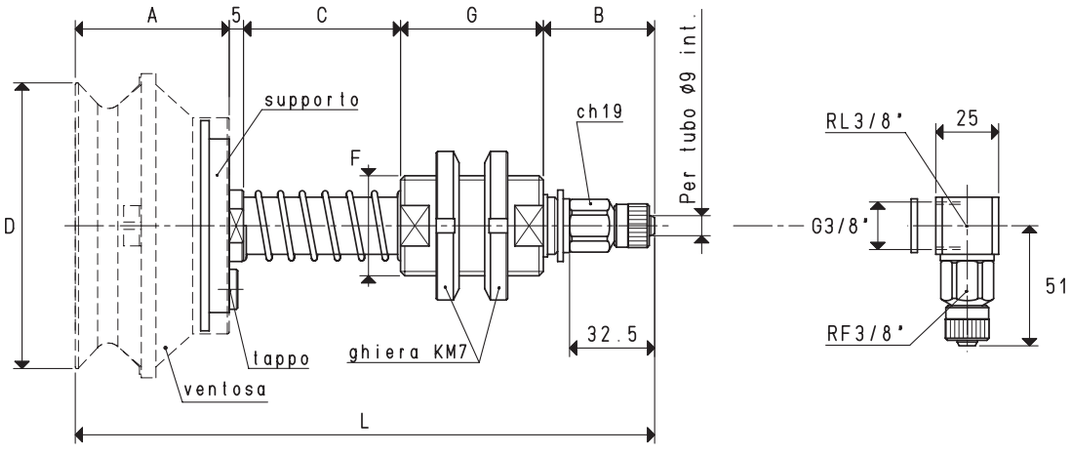

VERSIONE 06 110 58 VERSIONE 06 110 58 L

PORTAVENTOSE CON RACCORDO RAPIDO DIRITTO PER TUBO IN PLASTICA Ø 9 X 12 — C = 110 mm

Art.	Forza Kg	A	B	*C	D Ø	F Ø	G	L	Per ventosa art.	Supporto incluso art.	Tappo inclusa art.	Peso Kg	Peso Kg
06 110 58	23.74	58	45	55	110	M35 x 1.5	50	213	01 110 58	00 08 162	00 11 44	0.93	1.04

N.B. Le ventose non sono parti integranti dei portaventose e, pertanto, devono essere ordinate separatamente.
Per ordinare i portaventose con i raccordi a L, aggiungere al codice la lettera L.

* Disponibili anche con quota C di mm 110

Sono disponibili i disegni 3D sul sito **www.vuototecnica.net**

Rapporti di trasformazione: inch = $\frac{mm}{25.4}$; pounds = $\frac{g}{453.6} = \frac{Kg}{0.4536}$

PORTAVENTOSE SPECIALI PER VENTOSE A SOFFIETTO

Le corse effettive di molleggio sono:
- Per la quota C= 55 mm 37 mm
- Per la quota C= 110 mm 84 mm

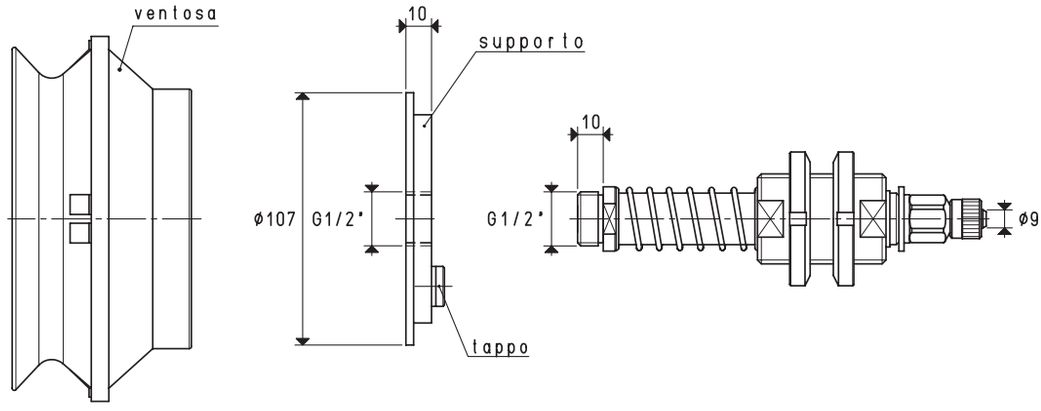

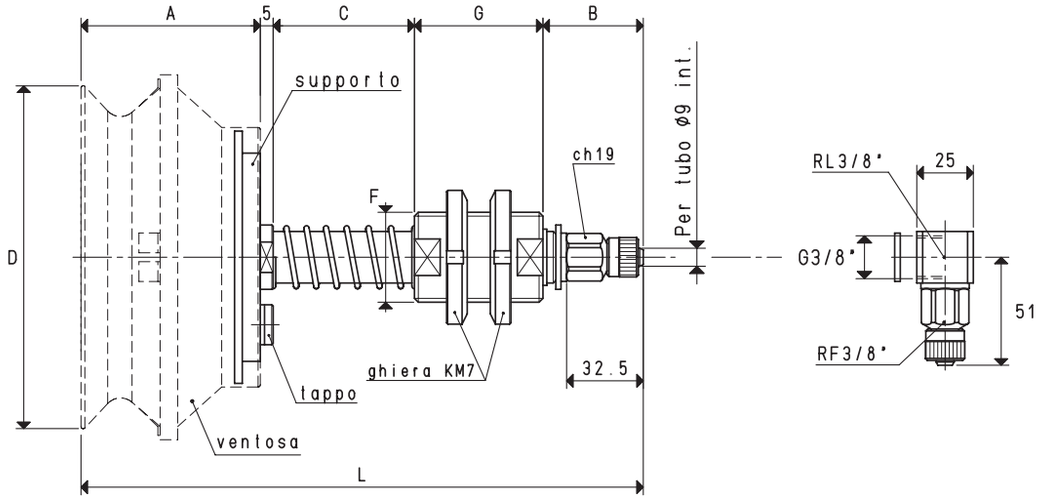

VERSIONE 06 150 74

VERSIONE 06 1150 74 L

PORTAVENTOSE CON RACCORDO RAPIDO DIRITTO PER TUBO IN PLASTICA Ø 9 X 12 — C = 110 mm

Art.	Forza	A	B	*C	D	F	G	L	Per ventosa	Supporto incluso	Tappo inclusa	Peso	Peso
	Kg				Ø	Ø			art.	art.	art.	Kg	Kg
06 150 74	45.00	74	45	55	150	M35 x 1.5	50	229	01 150 74	00 08 163	00 11 44	1.34	1.45

N.B. Le ventose non sono parti integranti dei portaventose e, pertanto, devono essere ordinate separatamente.
Per ordinare i portaventose con i raccordi a L, aggiungere al codice la lettera L.

* Disponibili anche con quota C di mm 110

Sono disponibili i disegni 3D sul sito **www.vuototecnica.net**

Rapporti di trasformazione: inch = $\frac{mm}{25.4}$; pounds = $\frac{g}{453.6} = \frac{Kg}{0.4536}$

PORTAVENTOSE SPECIALI PER VENTOSE A SOFFIETTO

Le corse effettive di molleggio sono:
- Per la quota C= 55 mm 37 mm
- Per la quota C= 110 mm 84 mm

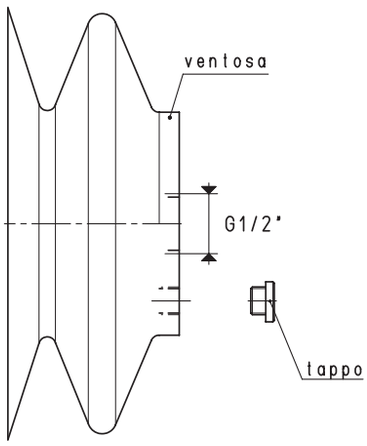

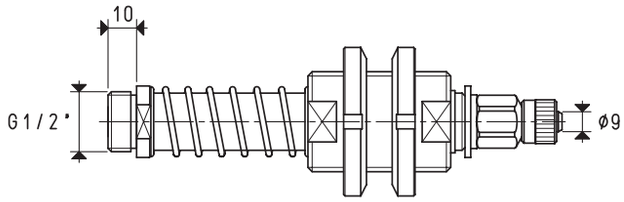

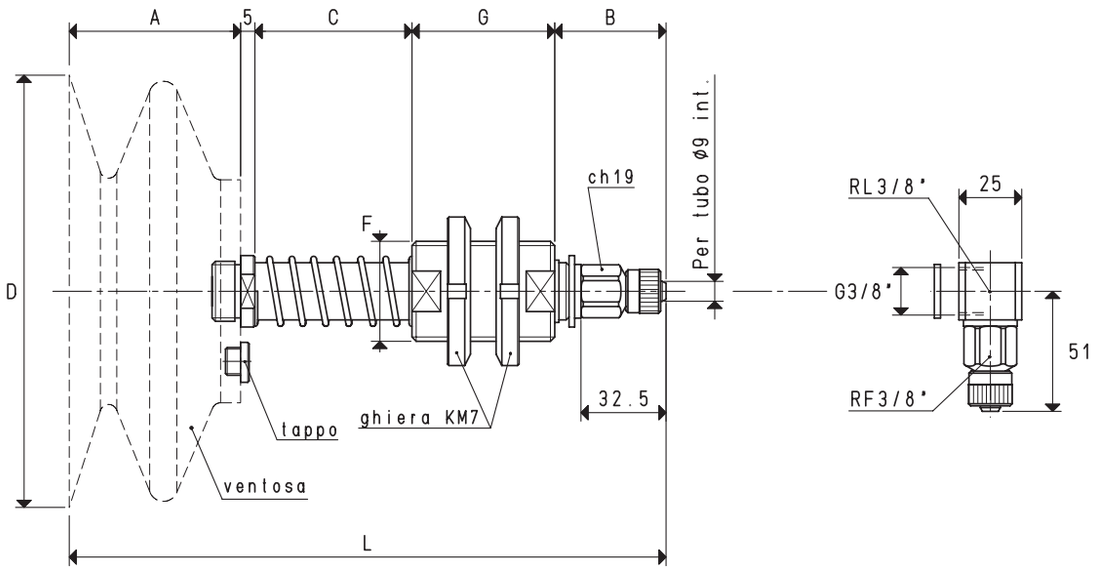

VERSIONE 06 250 30 VERSIONE 06 250 30 L

PORTAVENTOSE CON RACCORDO RAPIDO DIRITTO PER TUBO IN PLASTICA Ø 9 X 12 C = 110 mm

Art.	Forza Kg	A	B	*C	D Ø	F Ø	G	L	Per ventosa art.	Tappo incluso art.	Peso Kg	Peso Kg
06 250 30	122.60	100	45	55	250	M35 x 1.5	50	255	08 250 30	00 18 33	2.20	2.31

N.B. Le ventose non sono parti integranti dei portaventose e, pertanto, devono essere ordinate separatamente.
Per ordinare i portaventose con i raccordi a L, aggiungere al codice la lettera L.

* Disponibili anche con quota C di mm 110

Rapporti di trasformazione: inch = $\frac{mm}{25.4}$; pounds = $\frac{g}{453.6} = \frac{Kg}{0.4536}$

Sono disponibili i disegni 3D sul sito **www.vuototecnica.net**

PORTAVENTOSE SPECIALI CON TASTATORE

Hanno le stesse caratteristiche meccaniche dei portaventose speciali; l'aggiunta di un tastatore, solidale ad un otturatore conico, ha la funzione di aprire l'aspirazione e quindi di creare il vuoto,solamente quando la ventosa va a contatto con il carico da sollevare.
L'impiego di questi portaventose, evita l'installazione di rubinetti sulle tubazioni del vuoto ed è consigliato in tutti quei casi dove esiste la possibilità che non tutte le ventose vadano a contatto con il carico da sollevare (o perché il carico non è uniforme o perché in parte mancante).
Le corse effettive di molleggio sono:
- *Per la quota C= 55 mm 37 mm*
- *Per la quota C= 110 mm 84 mm*

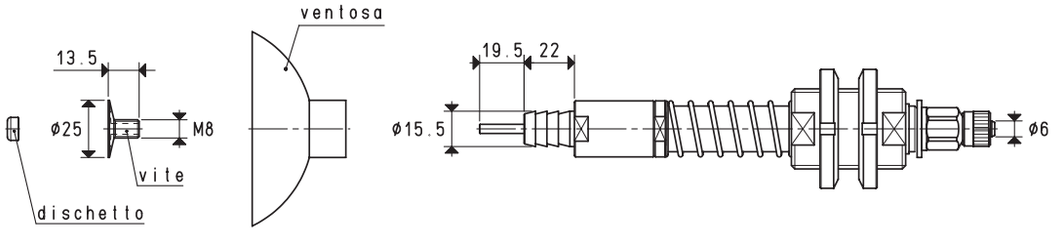

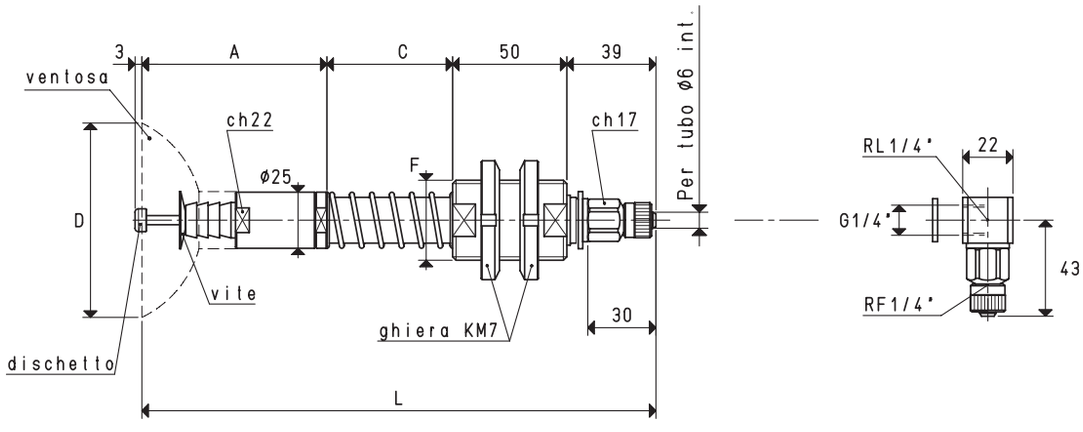

VERSIONE 06 85 20 VERSIONE 06 85 20 L

PORTAVENTOSE CON RACCORDO RAPIDO DIRITTO PER TUBO IN PLASTICA Ø 6 X 8 — C = 110 mm

Art.	Forza	A	*C	D	F	L	Per ventosa	Vite inclusa	Dischetto incluso	Peso	Peso
	Kg			Ø	Ø		art.	art.	art.	Kg	Kg
06 85 20	13.50	81	55	85	M35 x 1.5	225	01 85 10	00 20 13	00 03 22	0.83	0.95

N.B. Le ventose non sono parti integranti dei portaventose e, pertanto, devono essere ordinate separatamente.
Per ordinare i portaventose con i raccordi a L, aggiungere al codice la lettera L.

* Disponibili anche con quota C di mm 110

Sono disponibili i disegni 3D sul sito **www.vuototecnica.net**

Rapporti di trasformazione: inch = $\frac{mm}{25.4}$; pounds = $\frac{g}{453.6} = \frac{Kg}{0.4536}$

Le corse effettive di molleggio sono:
- Per la quota C= 55 mm 37 mm
- Per la quota C= 110 mm 84 mm

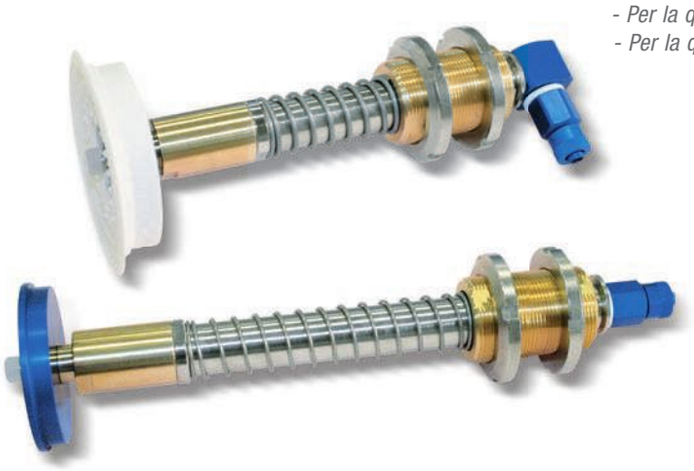

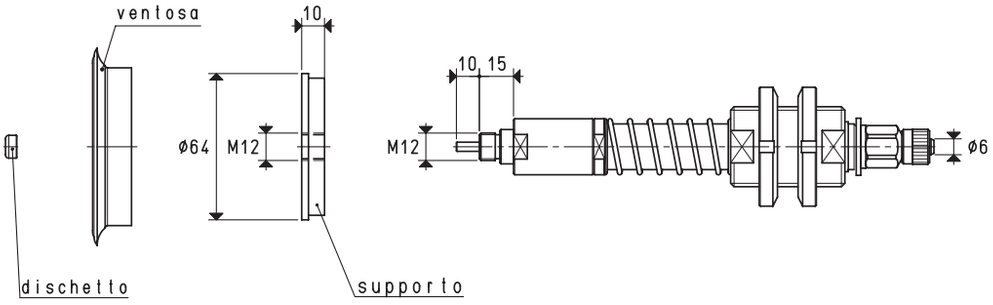

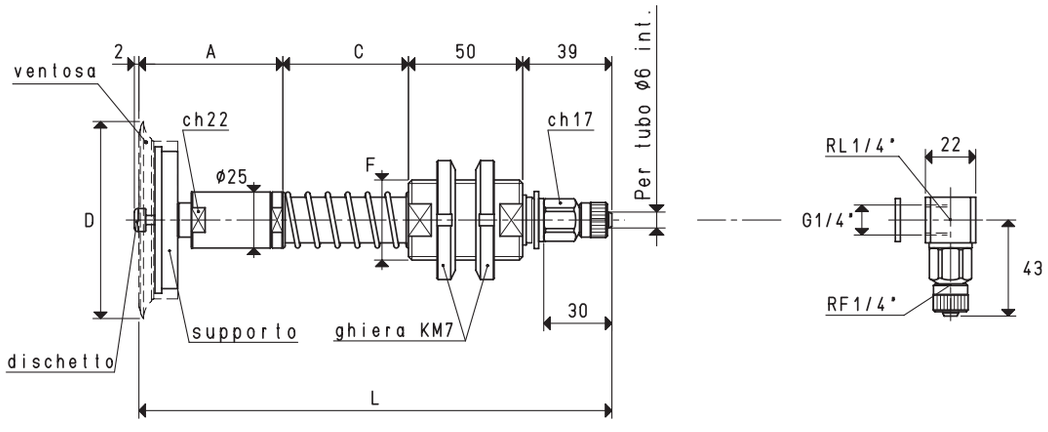

VERSIONE 06 85 22

VERSIONE 06 85 22 L

PORTAVENTOSE CON RACCORDO RAPIDO DIRITTO PER TUBO IN PLASTICA Ø 6 X 8

C = 110 mm

Art.	Forza Kg	A	*C	D Ø	F Ø	L	Per ventosa art.	Supporto incluso art.	Dischetto incluso art.	Peso Kg	Peso Kg
06 85 22	14.18	65	55	85	M35 x 1.5	209	01 85 15	00 08 32	00 03 22	0.89	1.01

N.B. Le ventose non sono parti integranti dei portaventose e, pertanto, devono essere ordinate separatamente.
Per ordinare i portaventose con i raccordi a L, aggiungere al codice la lettera L.

* Disponibili anche con quota C di mm 110

Rapporti di trasformazione: inch = $\frac{mm}{25.4}$; pounds = $\frac{g}{453.6} = \frac{Kg}{0.4536}$

Sono disponibili i disegni 3D sul sito **www.vuototecnica.net**

PORTAVENTOSE SPECIALI CON TASTATORE

Le corse effettive di molleggio sono:
- Per la quota C= 55 mm 37 mm
- Per la quota C= 110 mm 84 mm

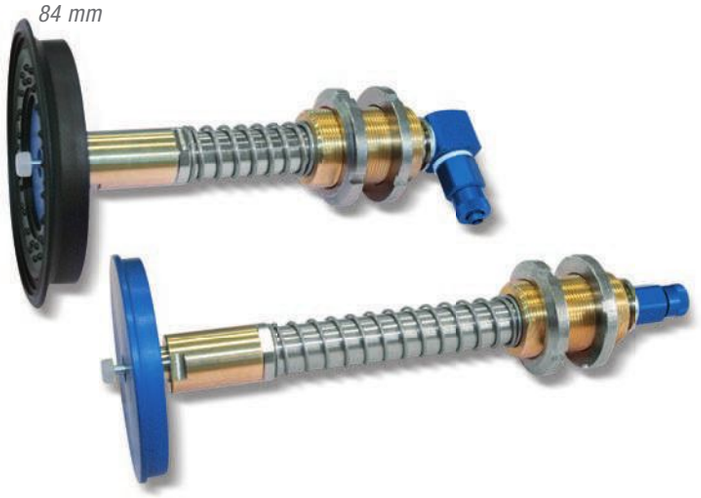

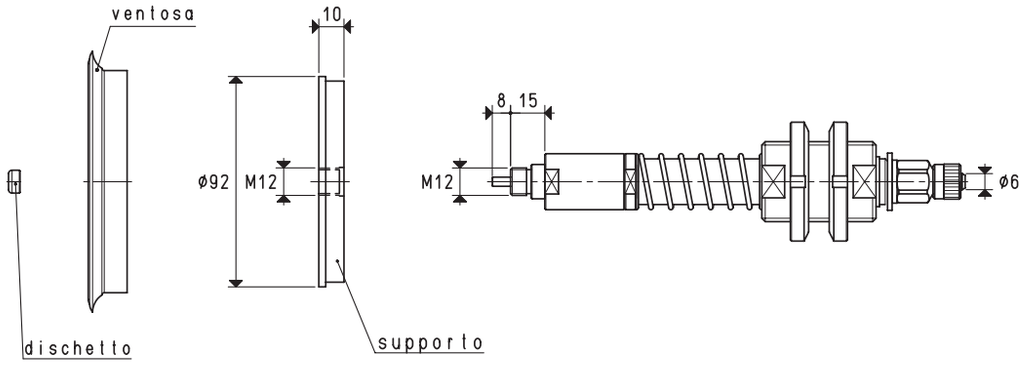

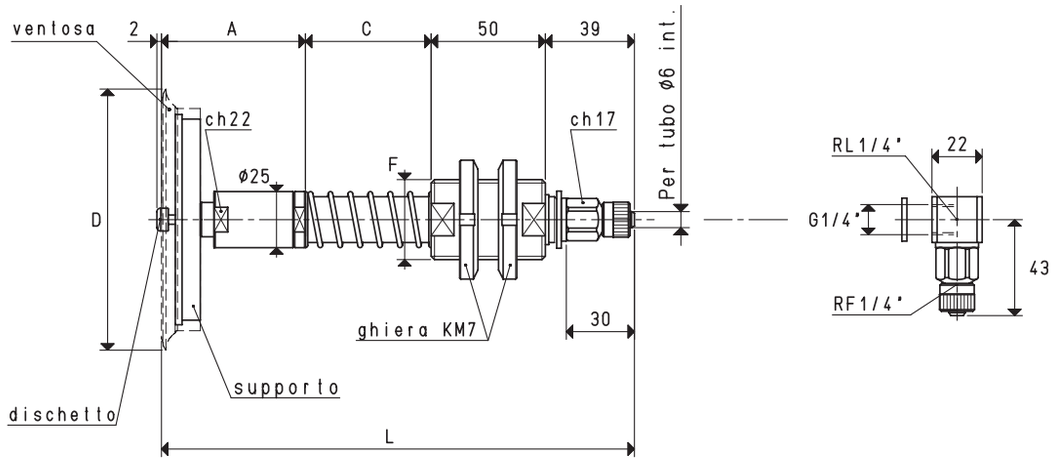

VERSIONE 06 110 20 VERSIONE 06 110 20 L

PORTAVENTOSE CON RACCORDO RAPIDO DIRITTO PER TUBO IN PLASTICA Ø 6 X 8 — C = 110 mm

Art.	Forza Kg	A	*C	D Ø	F Ø	L	Per ventosa art.	Supporto incluso art.	Dischetto incluso art.	Peso Kg	Peso Kg
06 110 20	23.74	65	55	114	M35 x 1.5	209	01 110 10	00 08 33	00 03 22	1.02	1.14

N.B. Le ventose non sono parti integranti dei portaventose e, pertanto, devono essere ordinate separatamente.
Per ordinare i portaventose con i raccordi a L, aggiungere al codice la lettera L.

* Disponibili anche con quota C di mm 110

Sono disponibili i disegni 3D sul sito **www.vuototecnica.net**

Rapporti di trasformazione: inch = $\frac{mm}{25.4}$; pounds = $\frac{g}{453.6} = \frac{Kg}{0.4536}$

Le corse effettive di molleggio sono:
- Per la quota C= 55 mm 37 mm
- Per la quota C= 110 mm 84 mm

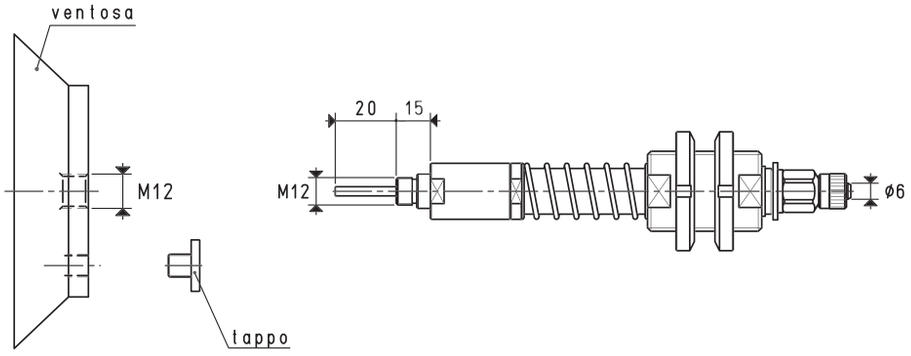

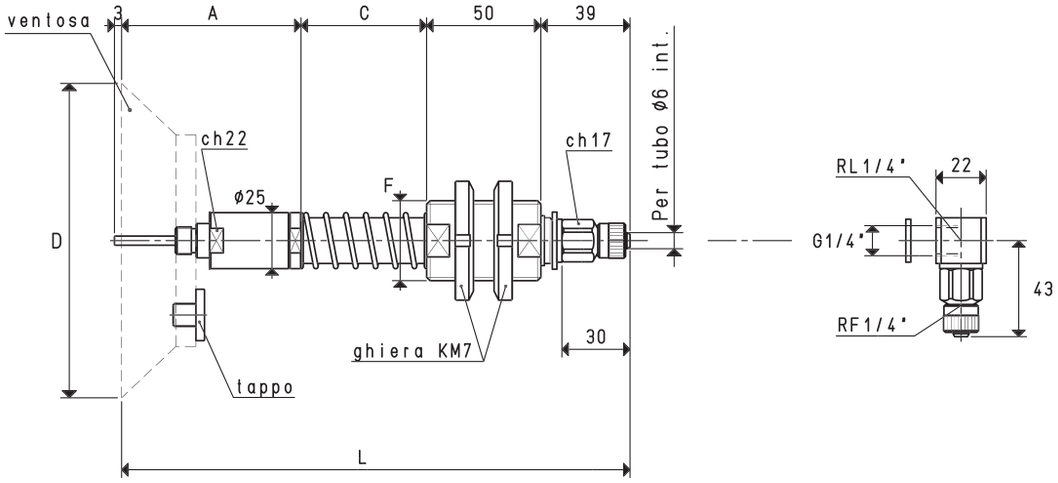

VERSIONE 06 110 22 VERSIONE 06 110 22 L

PORTAVENTOSE CON RACCORDO RAPIDO DIRITTO PER TUBO IN PLASTICA Ø 6 X 8 — C = 110 mm

Art.	Forza Kg	A	*C	D Ø	F	L	Per ventosa art.	Tappo incluso art.	Peso Kg	Peso Kg
06 110 22	23.74	74	55	110	M35 x 1.5	218	08 110 15	00 11 06	1.48	1.56

N.B. Le ventose non sono parti integranti dei portaventose e, pertanto, devono essere ordinate separatamente.
Per ordinare i portaventose con i raccordi a L, aggiungere al codice la lettera L.

* Disponibili anche con quota C di mm 110

Rapporti di trasformazione: inch = $\frac{mm}{25.4}$; pounds = $\frac{g}{453.6} = \frac{Kg}{0.4536}$

Sono disponibili i disegni 3D sul sito **www.vuototecnica.net**

PORTAVENTOSE SPECIALI CON TASTATORE

Le corse effettive di molleggio sono:
- Per la quota C= 55 mm 37 mm
- Per la quota C= 110 mm 84 mm

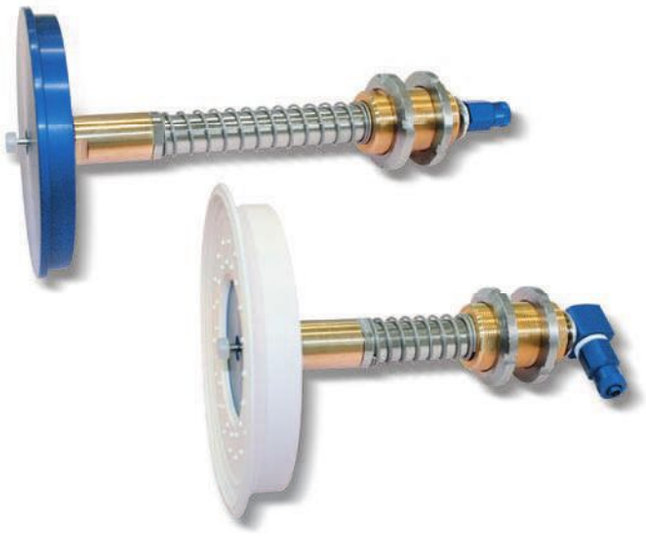

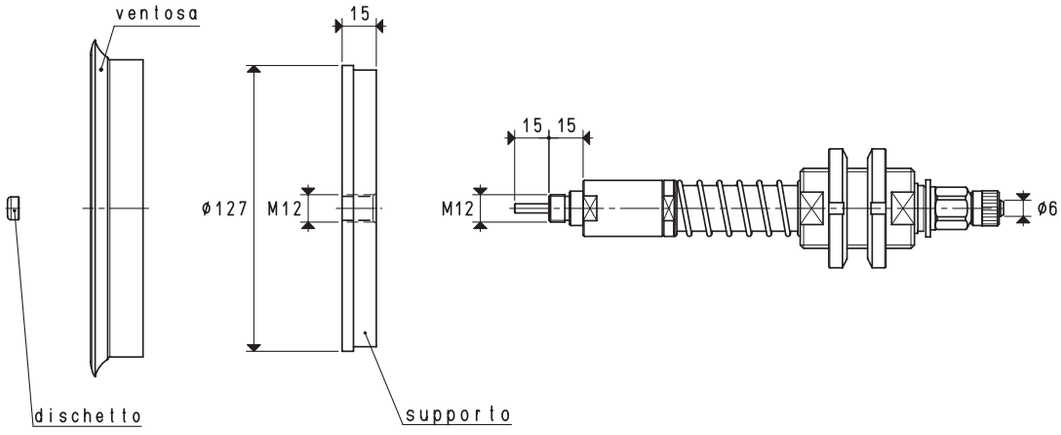

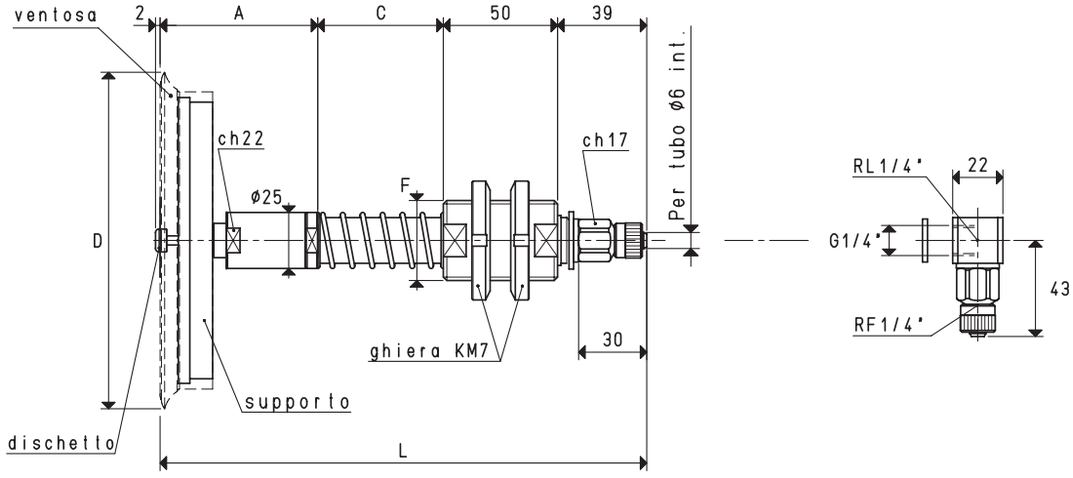

VERSIONE 06 150 20 VERSIONE 06 150 20 L

PORTAVENTOSE CON RACCORDO RAPIDO DIRITTO PER TUBO IN PLASTICA Ø 6 X 8 C = 110 mm

Art.	Forza Kg	A	*C	D Ø	F Ø	L	Per ventosa art.	Supporto incluso art.	Dischetto incluso art.	Peso Kg	Peso Kg
06 150 20	45.00	71	55	154	M35 x 1.5	215	01 150 10	00 08 35	00 03 22	1.43	1.52

N.B. Le ventose non sono parti integranti dei portaventose e, pertanto, devono essere ordinate separatamente.
Per ordinare i portaventose con i raccordi a L, aggiungere al codice la lettera L.

* Disponibili anche con quota C di mm 110

Sono disponibili i disegni 3D sul sito **www.vuototecnica.net**

Rapporti di trasformazione: inch = $\frac{mm}{25.4}$; pounds = $\frac{g}{453.6} = \frac{Kg}{0.4536}$

PORTAVENTOSE SPECIALI CON VALVOLA TASTATRICE

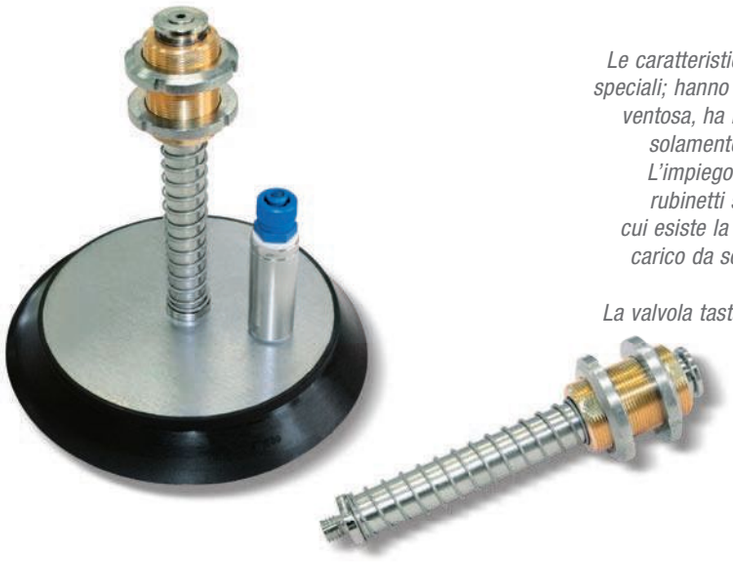

Le caratteristiche tecniche e meccaniche, sono le stesse dei portaventose speciali; hanno in più una valvola tastatrice che, applicata al supporto della ventosa, ha la funzione di aprire l'aspirazione e quindi di creare il vuoto, solamente quando la ventosa va a contatto con il carico da sollevare. L'impiego di questi portaventose, consente di evitare l'installazione di rubinetti sulle tubazioni del vuoto ed è consigliato in tutti quei casi in cui esiste la possibilità che non tutte le ventose vadano a contatto con il carico da sollevare (o perché il carico non è uniforme o perché in parte mancante).

La valvola tastatrice di cui sono dotati, può essere applicata, senza alcuna modifica, anche ai portaventose speciali snodati.

Le corse effettive di molleggio sono:

- Per la quota C= 55 mm 37 mm

- Per la quota C= 110 mm 84 mm

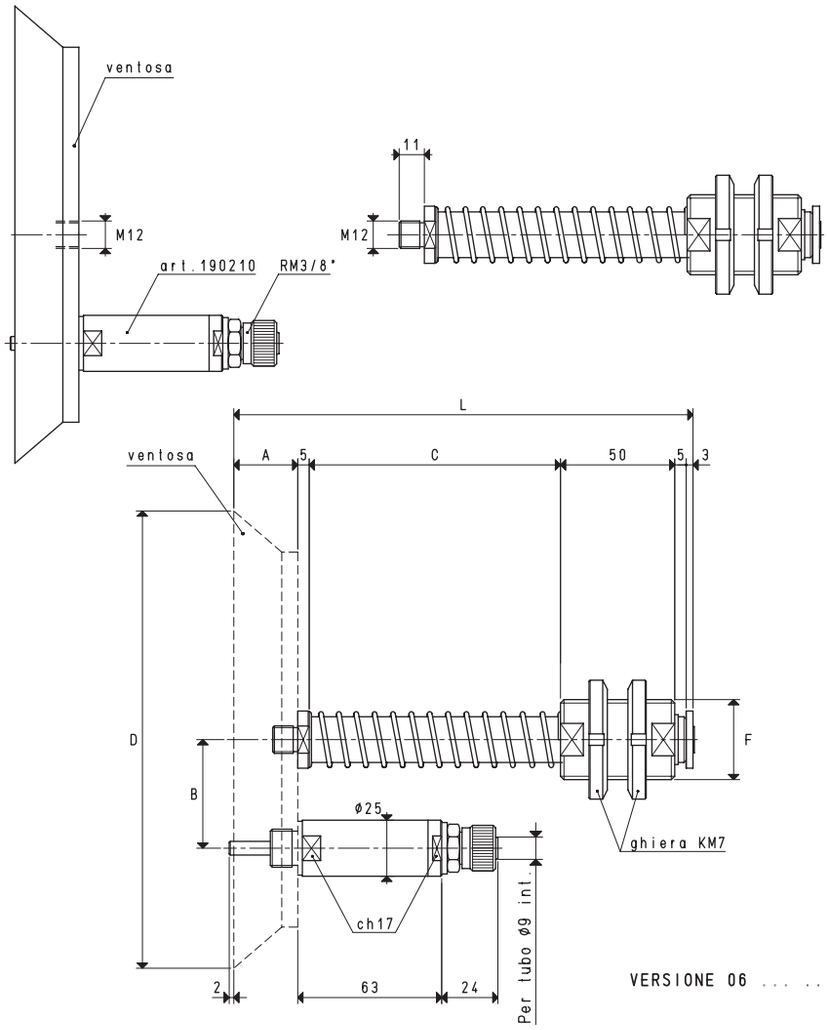

PORTAVENTOSE CON RACCORDO RAPIDO DIRITTO PER TUBO IN PLASTICA Ø 9 X 12

C = 110 mm

Art.	Forza Kg	A	B	*C	D Ø	F Ø	L	Per ventosa art.	Peso Kg	Peso Kg
06 150 22	45.0	26	40.0	55	150	M35 x 1.5	144	08 150 15	1.68	1.80
06 200 20	78.5	28	47.5	55	200	M35 x 1.5	146	08 200 10	2.58	2.71
06 250 20	122.6	28	72.5	55	250	M35 x 1.5	146	08 250 10	3.84	3.97

N.B. Le ventose non sono parti integranti dei portaventose e, pertanto, devono essere ordinate separatamente.

* Disponibili anche con quota C di mm 110

Rapporti di trasformazione: inch = $\frac{mm}{25.4}$; pounds = $\frac{g}{453.6} = \frac{Kg}{0.4536}$

Sono disponibili i disegni 3D sul sito **www.vuototecnica.net**

PORTAVENTOSE SPECIALI CON VALVOLA TASTATRICE

Le corse effettive di molleggio sono:
- Per la quota C= 55 mm 37 mm
- Per la quota C= 110 mm 84 mm

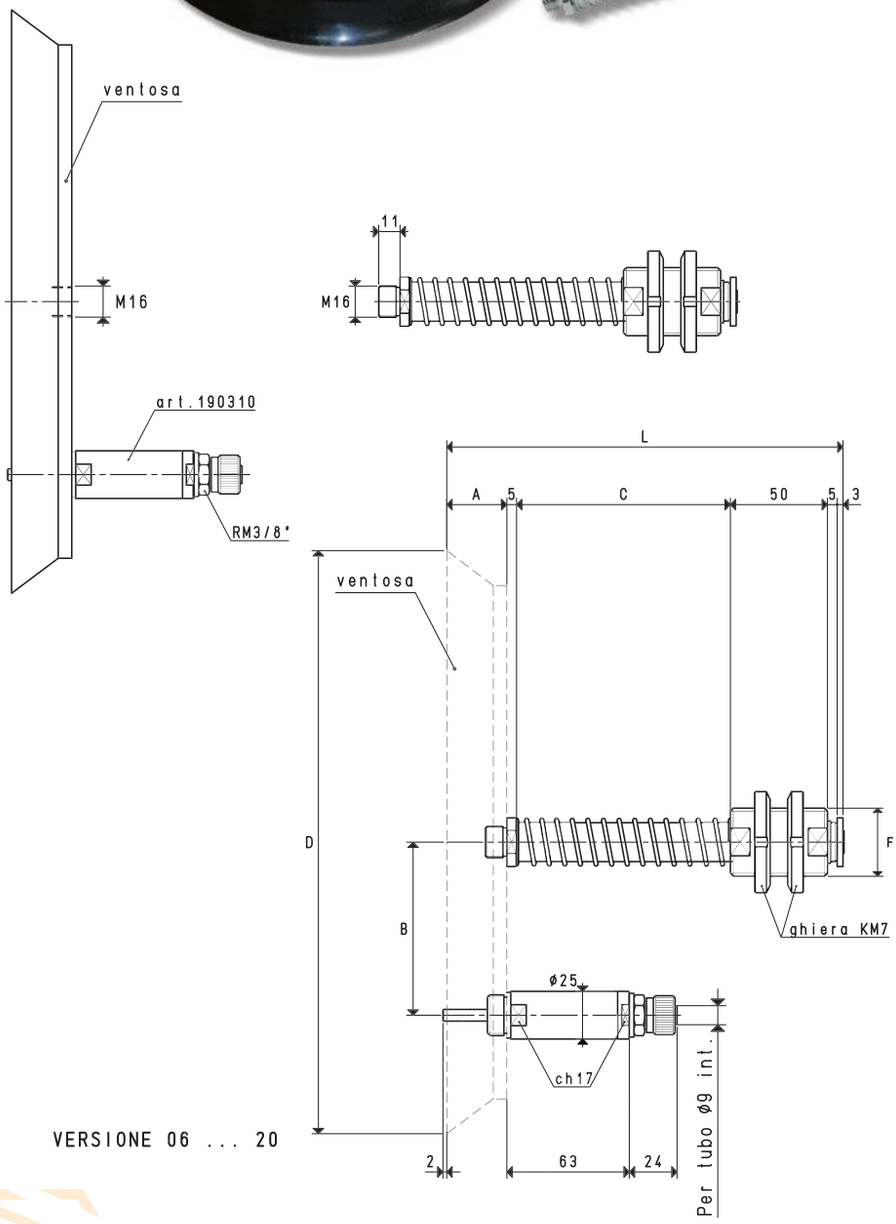

PORTAVENTOSE CON RACCORDO RAPIDO DIRITTO PER TUBO IN PLASTICA Ø 9 X 12 — C = 110 mm

Art.	Forza Kg	A	B	*C	D Ø	F Ø	L	Per ventosa art.	Peso Kg	Peso Kg
06 300 20	176.6	31	89	55	300	M35 x 1.5	149	08 300 10	5.56	5.69
06 350 20	240.0	31	89	55	350	M35 x 1.5	149	08 350 10	7.42	7.55

N.B. Le ventose non sono parti integranti dei portaventose e, pertanto, devono essere ordinate separatamente.

* Disponibili anche con quota C di mm 110

Sono disponibili i disegni 3D sul sito **www.vuototecnica.net**

Rapporti di trasformazione: inch = $\frac{mm}{25.4}$; pounds = $\frac{g}{453.6} = \frac{Kg}{0.4536}$

PORTAVENTOSE SPECIALI CON VALVOLA AUTOESCLUDENTE INCORPORATA

Hanno tutte le caratteristiche tecniche dei portaventose speciali, con in più, una valvola autoescludente incorporata.
La valvola autoescludente ha la funzione di chiudere automaticamente l'aspirazione, quando la ventosa non appoggia sulla superficie del carico da sollevare, quando la presa è difettosa o quando si trova in presenza di una grande traspirazione. In questo modo si evita l'abbassamento del grado di vuoto sulle rimanenti ventose dell'impianto, regolarmente in presa con il carico.
Il vantaggio che ne deriva è evidente, poiché con questi portaventose non si è più vincolati al posizionamento o all'esclusione delle ventose non interessate alla presa.
Su questi portaventose si possono assemblare ventose con diametro minimo di 85 mm e massimo di 150 mm, purchè dotate di supporto filettato femmina da 3/8" gas.
Le corse effettive di molleggio sono:
- Per la quota C= 55 mm 37 mm
- Per la quota C= 110 mm 84 mm

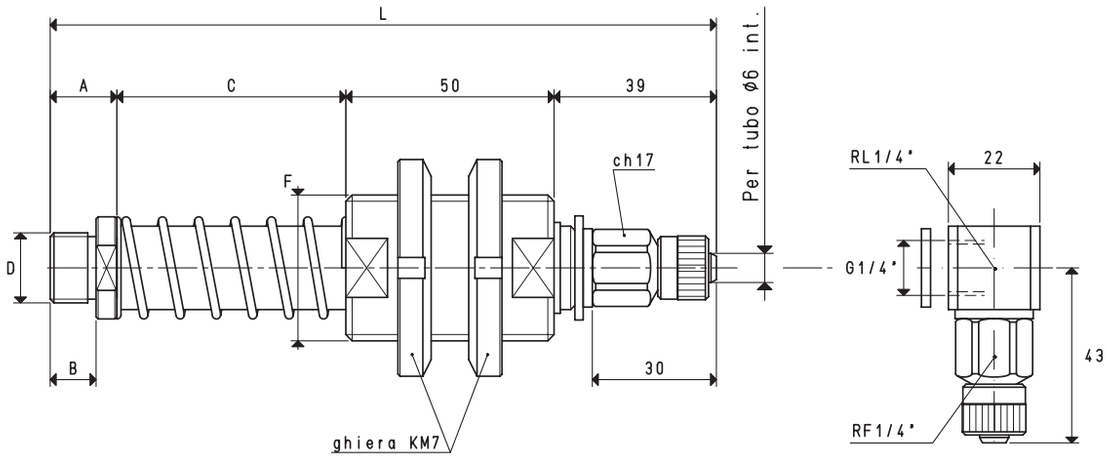

VERSIONE 06 . . . . .

VERSIONE 06 L

PORTAVENTOSE CON RACCORDO RAPIDO DIRITTO PER TUBO IN PLASTICA Ø 6 X 8

Art.	A	B	C	D Ø	F Ø	L	Peso Kg
06 99 55	16	11	55	G3/8"	M35 x 1.5	160	0.63
06 99 110	16	11	110	G3/8"	M35 x 1.5	215	0.77

N.B. Per ordinare i portaventose con i raccordi a L, aggiungere al codice la lettera L.

Sono disponibili i disegni 3D sul sito **www.vuototecnica.net**

Rapporti di trasformazione: inch = $\frac{mm}{25.4}$; pounds = $\frac{g}{453.6} = \frac{Kg}{0.4536}$

PORTAVENTOSE SPECIALI SNODATI

Muniti di uno speciale giunto a snodo in acciaio temprato, questi portaventose consentono alla ventosa di adattarsi alla superficie del carico da sollevare, anche se non perfettamente parallela al piano della ventosa stessa o di compensare eventuali errori di perpendicolarità che sovente si riscontrano tra il portaventose ed il supporto di fissaggio dell'automatismo. Le caratteristiche tecniche e meccaniche, sono le stesse dei portaventose speciali precedentemente descritti.
Le corse effettive di molleggio sono:
- Per la quota C= 55 mm 37 mm
- Per la quota C= 110 mm 84 mm

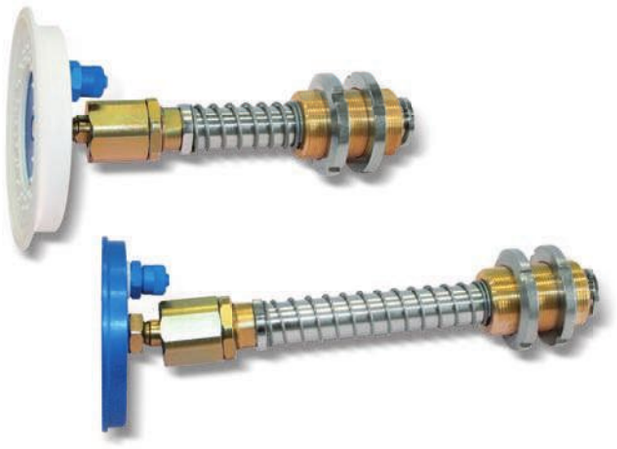

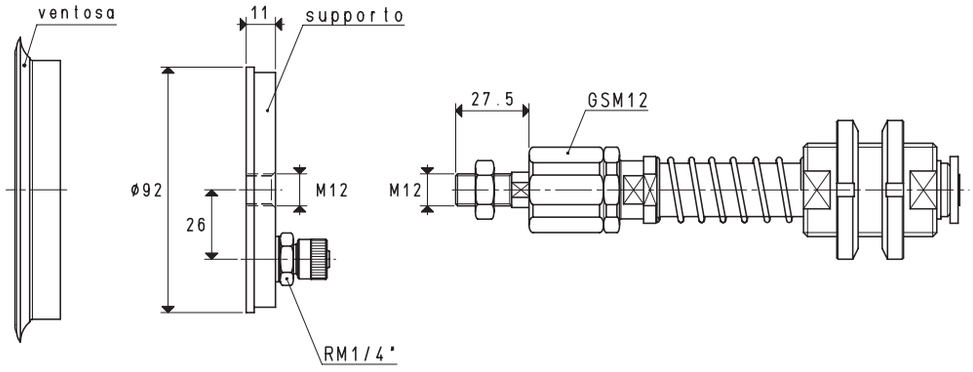

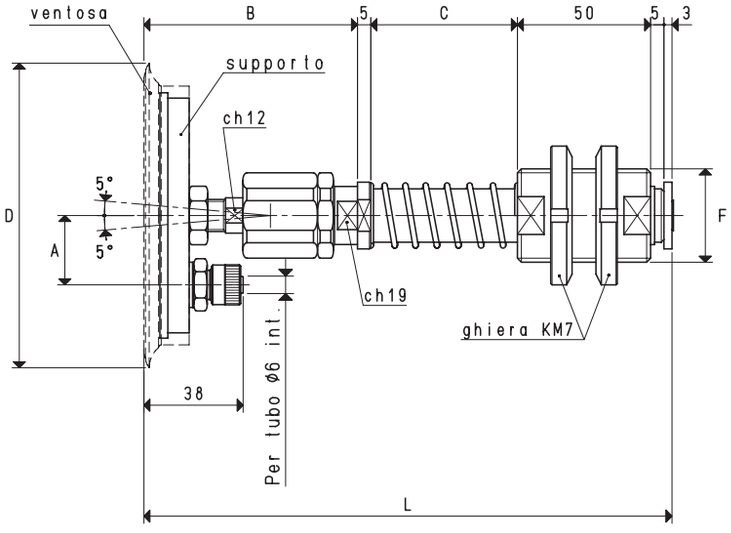

VERSIONE 06 110 12

PORTAVENTOSE CON RACCORDO RAPIDO DIRITTO PER TUBO IN PLASTICA Ø 6 X 8 — C = 110 mm

Art.	Forza Kg	A	B	*C	D Ø	F Ø	L	Per ventosa art.	Supporto incluso art.	Peso Kg	Peso Kg
06 110 12	23.74	26	77	55	114	M35 x 1.5	195	01 110 10	00 06 14	1.15	1.27

N.B. Le ventose non sono parti integranti dei portaventose e, pertanto, devono essere ordinate separatamente.

* Disponibili anche con quota C di mm 110

Sono disponibili i disegni 3D sul sito **www.vuototecnica.net**

Rapporti di trasformazione: inch = $\frac{mm}{25.4}$; pounds = $\frac{g}{453.6} = \frac{Kg}{0.4536}$

Le corse effettive di molleggio sono:
- Per la quota C= 55 mm 37 mm
- Per la quota C= 110 mm 84 mm

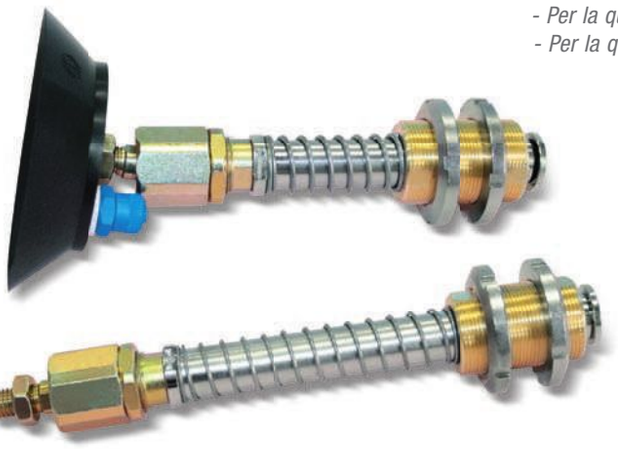

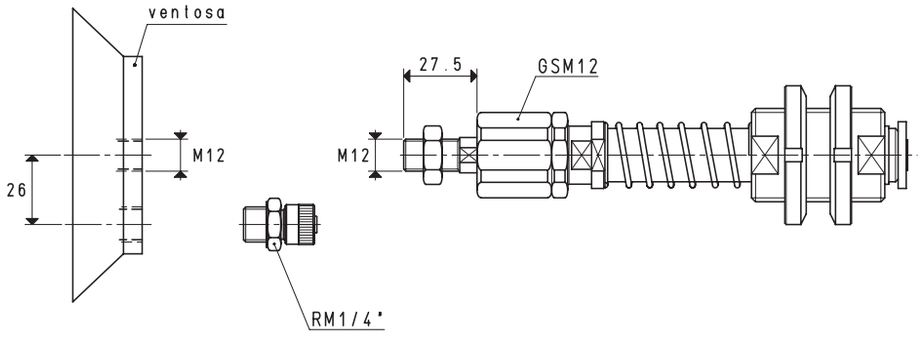

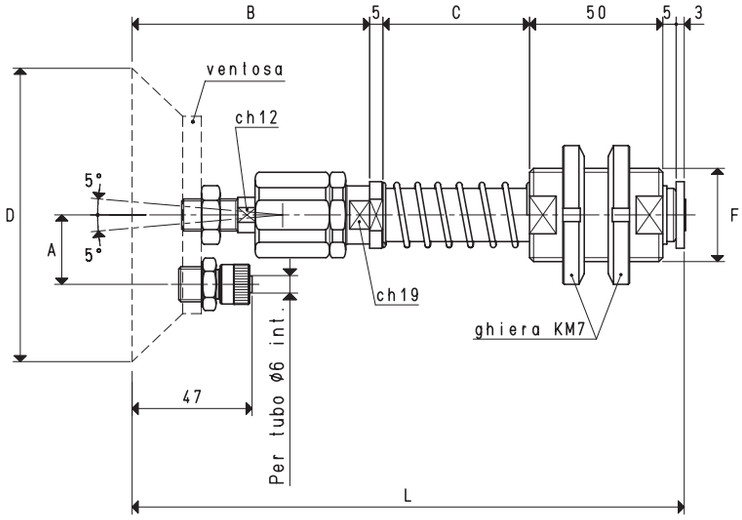

VERSIONE 06 110 17

PORTAVENTOSE CON RACCORDO RAPIDO DIRITTO PER TUBO IN PLASTICA Ø 6 X 8

C = 110 mm

Art.	Forza	A	B	*C	D	F	L	Per ventosa	Peso	Peso
	Kg				Ø	Ø		art.	Kg	Kg
06 110 17	23.74	26	86	55	110	M35 x 1.5	204	08 110 15	1.22	1.34

N.B. Le ventose non sono parti integranti dei portaventose e, pertanto, devono essere ordinate separatamente.

* Disponibili anche con quota C di mm 110

Rapporti di trasformazione: inch = $\frac{mm}{25.4}$; pounds = $\frac{g}{453.6} = \frac{Kg}{0.4536}$

Sono disponibili i disegni 3D sul sito **www.vuototecnica.net**

PORTAVENTOSE SPECIALI SNODATI

Le corse effettive di molleggio sono:
- Per la quota C= 55 mm 37 mm
- Per la quota C= 110 mm 84 mm

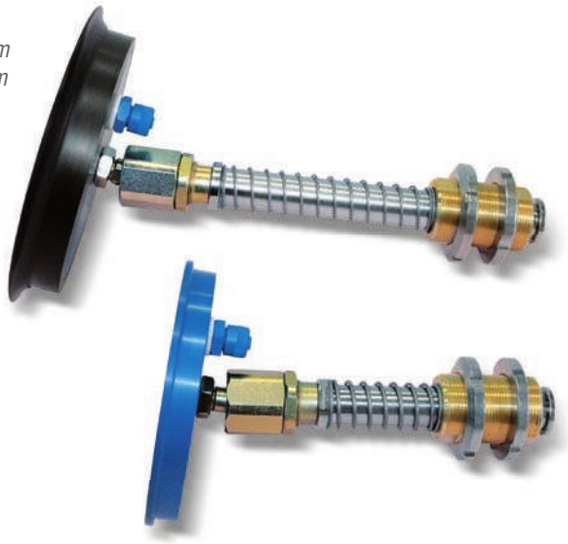

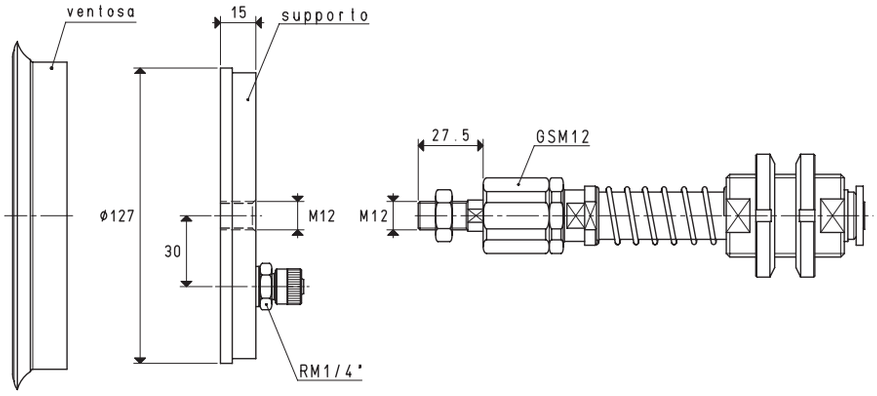

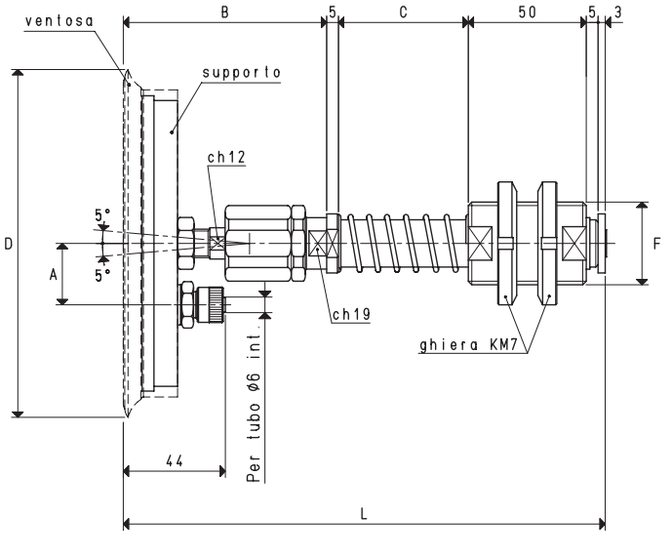

VERSIONE 06 150 12

PORTAVENTOSE CON RACCORDO RAPIDO DIRITTO PER TUBO IN PLASTICA Ø 6 X 8 — C = 110 mm

Art.	Forza Kg	A	B	*C	D Ø	F Ø	L	Per ventosa art.	Supporto incluso art.	Peso Kg	Peso Kg
06 150 12	45.00	30	83	55	154	M35 x 1.5	201	01 150 10	00 06 15	1.56	1.69

N.B. Le ventose non sono parti integranti dei portaventose e, pertanto, devono essere ordinate separatamente.

* Disponibili anche con quota C di mm 110

Sono disponibili i disegni 3D sul sito **www.vuototecnica.net**

Rapporti di trasformazione: inch = $\frac{mm}{25.4}$; pounds = $\frac{g}{453.6} = \frac{Kg}{0.4536}$

Le corse effettive di molleggio sono:
- Per la quota C= 55 mm 37 mm
- Per la quota C= 110 mm 84 mm

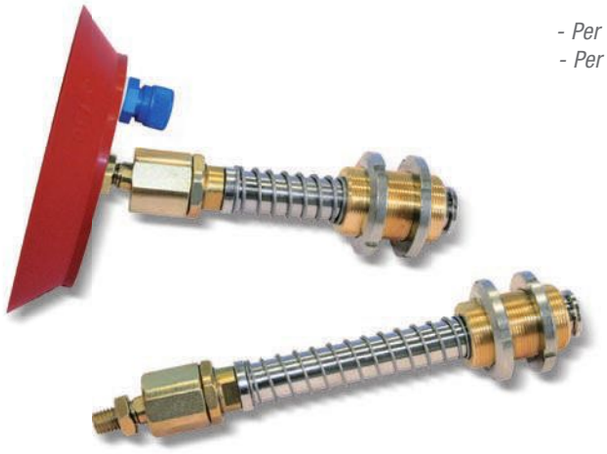

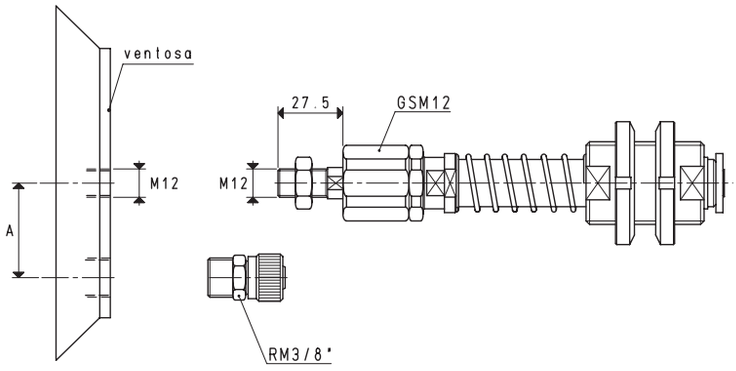

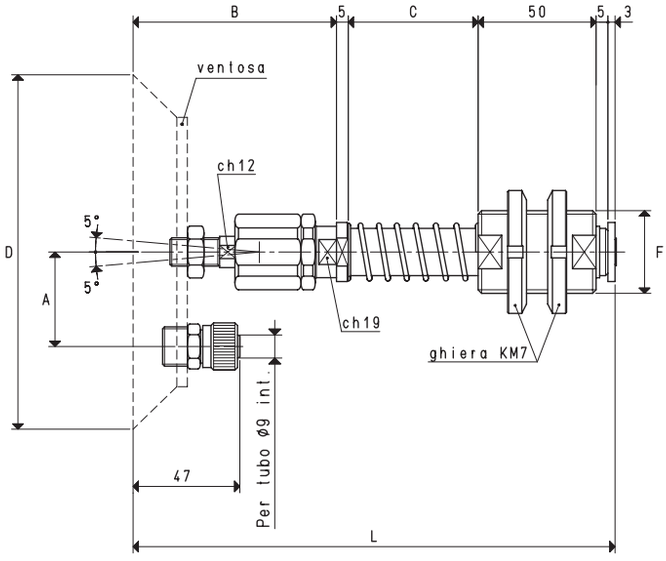

VERSIONE 06 . . . . .

PORTAVENTOSE CON RACCORDO RAPIDO DIRITTO PER TUBO IN PLASTICA Ø 9 X 12 — C = 110 mm

Art.	Forza Kg	A	B	*C	D Ø	F Ø	L	Per ventosa art.	Peso Kg	Peso Kg
06 150 17	45.00	40.0	86	55	150	M35 x 1.5	204	08 150 15	1.73	1.85
06 200 12	78.50	47.5	88	55	200	M35 x 1.5	206	08 200 10	2.63	2.75
06 250 12	122.60	72.5	88	55	250	M35 x 1.5	206	08 250 10	3.89	4.02

N.B. Le ventose non sono parti integranti dei portaventose e, pertanto, devono essere ordinate separatamente.

* Disponibili anche con quota C di mm 110

Rapporti di trasformazione: inch = $\frac{mm}{25.4}$; pounds = $\frac{g}{453.6} = \frac{Kg}{0.4536}$

Sono disponibili i disegni 3D sul sito **www.vuototecnica.net**

PORTAVENTOSE SPECIALI SNODATI

Le corse effettive di molleggio sono:
- Per la quota C= 55 mm 37 mm
- Per la quota C= 110 mm 84 mm

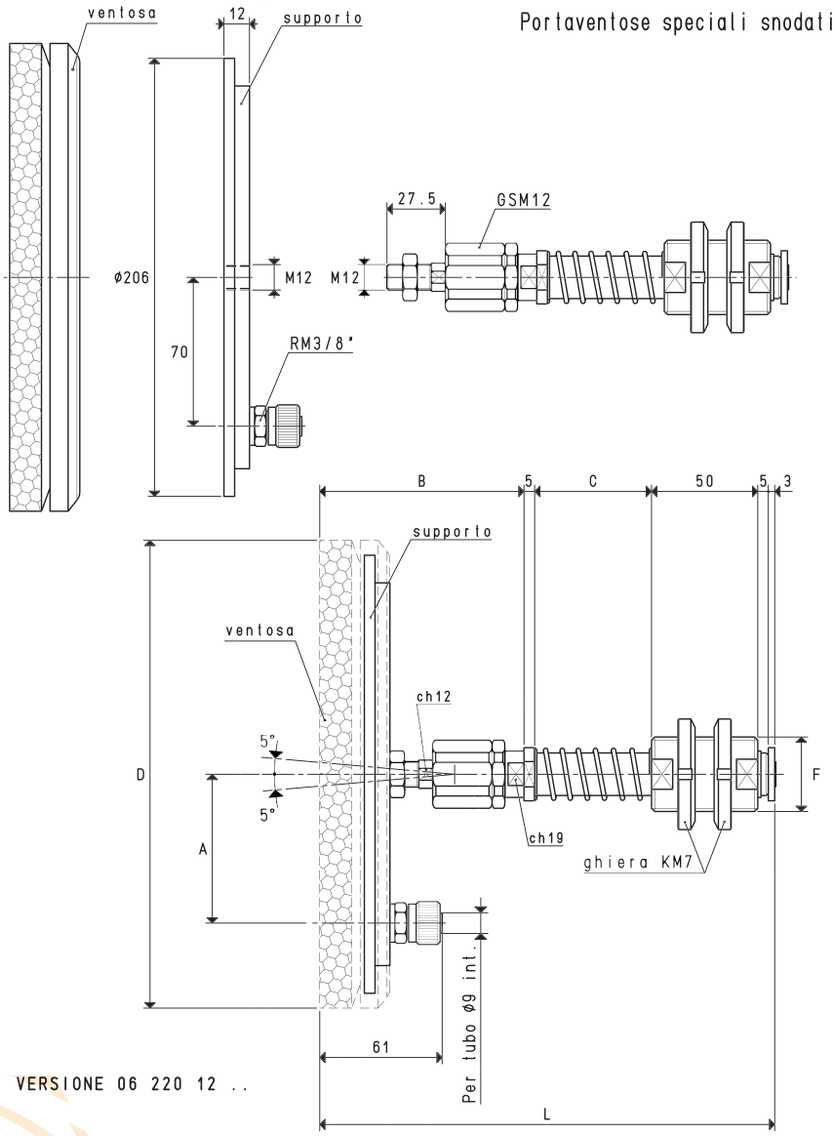

PORTAVENTOSE CON RACCORDO RAPIDO DIRITTO PER TUBO IN PLASTICA Ø 9 X 12 — C = 110 mm

Art.	Forza Kg	A	B	*C	D Ø	F Ø	L	Per ventosa art.	Supporto incluso art.	Peso Kg	Peso Kg
06 220 12 OF	63.60	70	97	55	220	M35 x 1.5	215	01 220 10 OF	00 08 37	2.08	2.21
06 220 12 NF	63.60	70	97	55	220	M35 x 1.5	215	01 220 10 NF	00 08 37	2.07	2.20

N.B. Le ventose non sono parti integranti dei portaventose e, pertanto, devono essere ordinate separatamente.

* Disponibili anche con quota C di mm 110

Sono disponibili i disegni 3D sul sito **www.vuototecnica.net**

Rapporti di trasformazione: inch = $\frac{mm}{25.4}$; pounds = $\frac{g}{453.6} = \frac{Kg}{0.4536}$

PORTAVENTOSE SPECIALI SNODATI

Le corse effettive di molleggio sono:
- Per la quota C= 55 mm 37 mm
- Per la quota C= 110 mm 84 mm

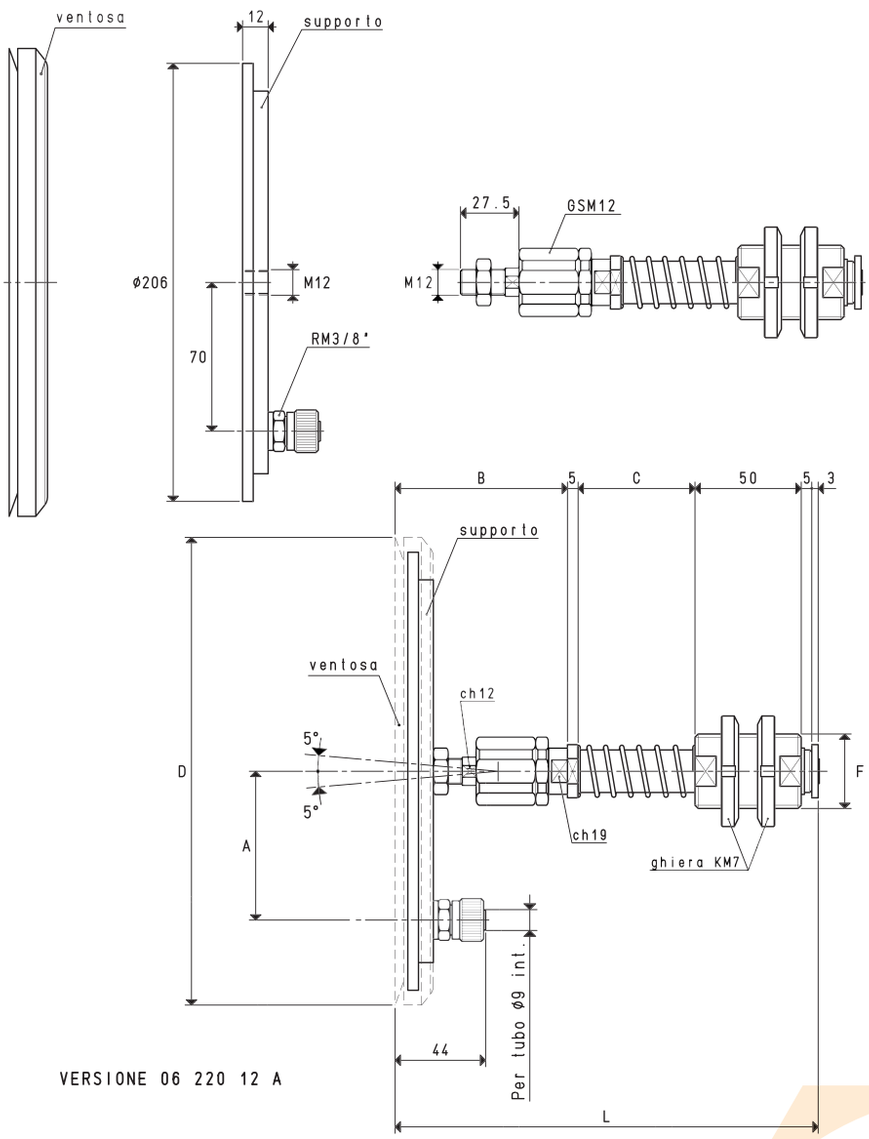

VERSIONE 06 220 12 A

PORTAVENTOSE CON RACCORDO RAPIDO DIRITTO PER TUBO IN PLASTICA Ø 9 X 12 — C = 110 mm

Art.	Forza Kg	A	B	*C	D Ø	F Ø	L	Per ventosa art.	Supporto incluso art.	Peso Kg	Peso Kg
06 220 12 A	78.50	70	80	55	220	M35 x 1.5	198	01 220 10 A	00 08 37	2.03	2.16

N.B. Le ventose non sono parti integranti dei portaventose e, pertanto, devono essere ordinate separatamente.

* Disponibili anche con quota C di mm 110

Rapporti di trasformazione: inch = $\frac{mm}{25.4}$; pounds = $\frac{g}{453.6} = \frac{Kg}{0.4536}$

Sono disponibili i disegni 3D sul sito **www.vuototecnica.net**

PORTAVENTOSE SPECIALI SNODATI

Le corse effettive di molleggio sono:
- Per la quota C= 55 mm 37 mm
- Per la quota C= 110 mm 84 mm

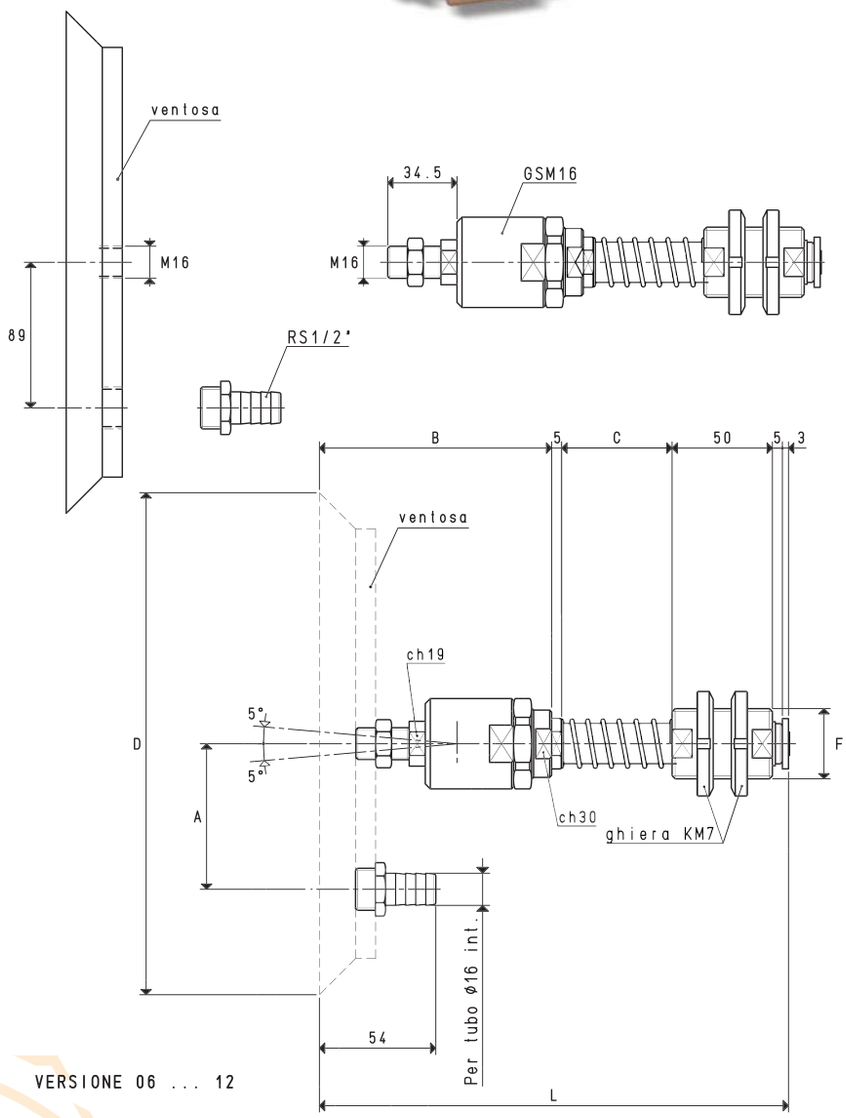

PORTAVENTOSE CON PORTAGOMMA PER TUBO IN PLASTICA Ø 16 X 18 — C = 110 mm

Art.	Forza Kg	A	B	*C	D Ø	F Ø	L	Per ventosa art.	Peso Kg	Peso Kg
06 300 12	176.6	89	115	55	300	M35 x 1.5	233	08 300 10	6.09	6.22
06 350 12	240.0	89	115	55	350	M35 x 1.5	233	08 350 10	7.95	8.08

N.B. Le ventose non sono parti integranti dei portaventose e, pertanto, devono essere ordinate separatamente.

* Disponibili anche con quota C di mm 110

Sono disponibili i disegni 3D sul sito **www.vuototecnica.net**

Rapporti di trasformazione: inch = $\frac{mm}{25.4}$; pounds = $\frac{g}{453.6} = \frac{Kg}{0.4536}$

PORTAVENTOSE SPECIALI SNODATI SENZA GIUNTO A SNODO GS

I portaventose speciali snodati illustrati in questa pagina, a differenza di quelli precedentemente descritti, hanno la sede del giunto a snodo ricavata nel supporto della ventosa; questo accorgimento ha consentito la riduzione delle dimensioni d'ingombro, senza alterarne le prestazioni.

Le corse effettive di molleggio sono:

- *Per la quota C= 55 mm 37 mm*
- *Per la quota C= 110 mm 84 mm*

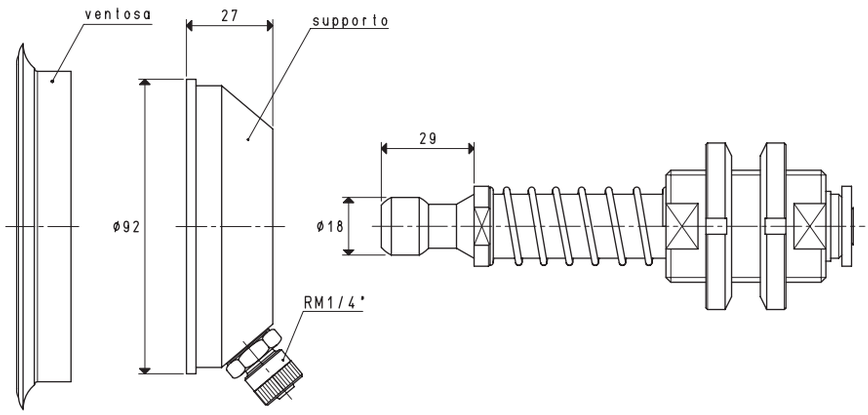

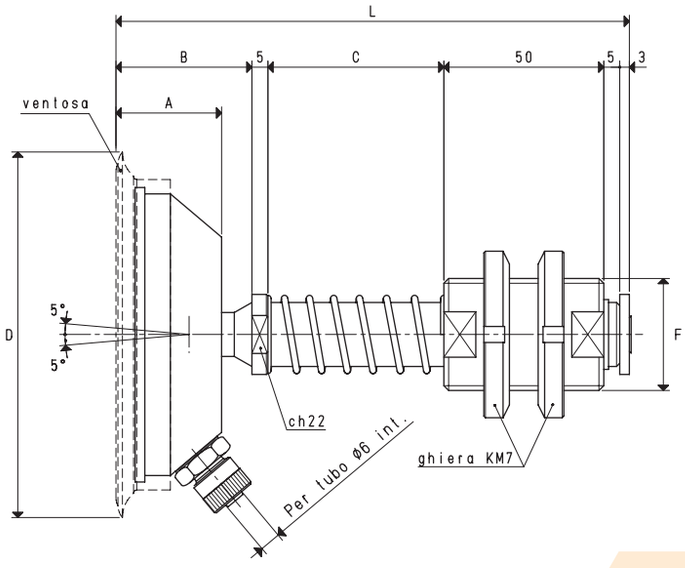

VERSIONE 06 110 32

PORTAVENTOSE CON RACCORDO RAPIDO DIRITTO PER TUBO IN PLASTICA Ø 6 X 8

C = 110 mm

Art.	Forza Kg	A	B	*C	D Ø	F Ø	L	Per ventosa art.	Supporto incluso art.	Peso Kg	Peso Kg
06 110 32	23.74	33	42.5	55	114	M35 x 1.5	160.5	01 110 10	00 06 62	1.15	1.27

N.B. Le ventose non sono parti integranti dei portaventose e, pertanto, devono essere ordinate separatamente.

* Disponibili anche con quota C di mm 110

Rapporti di trasformazione: inch = $\frac{mm}{25.4}$; pounds = $\frac{g}{453.6} = \frac{Kg}{0.4536}$

Sono disponibili i disegni 3D sul sito **www.vuototecnica.net**

PORTAVENTOSE SPECIALI SNODATI SENZA GIUNTO A SNODO GS

Le corse effettive di molleggio sono:
- Per la quota C= 55 mm 37 mm
- Per la quota C= 110 mm 84 mm

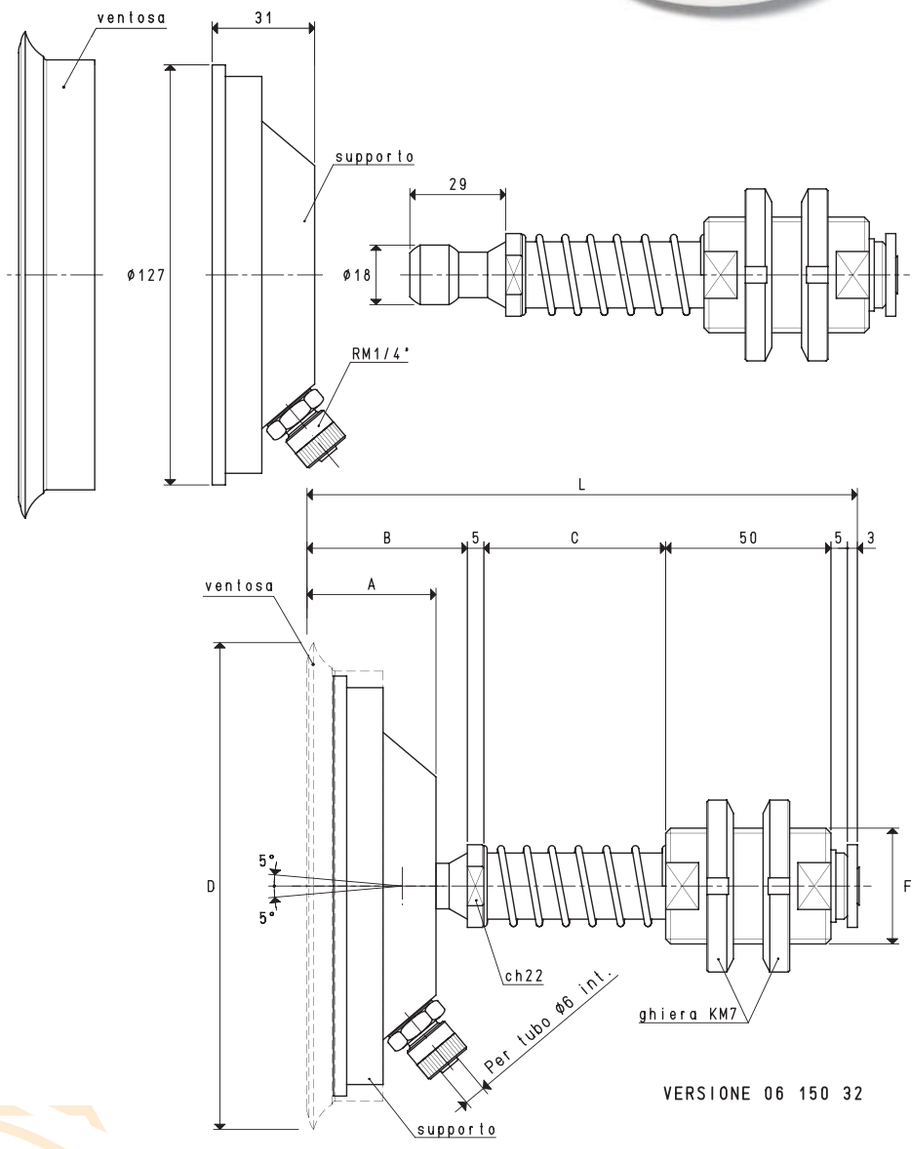

PORTAVENTOSE CON RACCORDO RAPIDO DIRITTO PER TUBO IN PLASTICA Ø 6 X 8 — C = 110 mm

Art.	Forza Kg	A	B	*C	D Ø	F Ø	L	Per ventosa art.	Supporto incluso art.	Peso Kg	Peso Kg
06 150 32	45.00	39	48.5	55	154	M35 x 1.5	166.5	01 150 10	00 06 49	1.63	1.76

N.B. Le ventose non sono parti integranti dei portaventose e, pertanto, devono essere ordinate separatamente.

* Disponibili anche con quota C di mm 110

Sono disponibili i disegni 3D sul sito **www.vuototecnica.net**

Rapporti di trasformazione: inch = $\frac{mm}{25.4}$; pounds = $\frac{g}{453.6} = \frac{Kg}{0.4536}$

PORTAVENTOSE SPECIALI SNODATI CON CORSA RIDOTTA

La movimentazione di lastre di marmo e di vetro, viene normalmente fatta con ventose che le prelevano da un piano orizzontale per posizionarle verticalmente o viceversa.
Per ridurre al minimo il braccio di leva che si viene a creare tra la ventosa e la bussola di fissaggio all'automatismo durante la rotazione delle lastre e l'eventuale slittamento delle stesse sulle ventose, sono stati realizzati questi portaventose speciali snodati con corsa di molleggio ridotta.
Hanno tutte le caratteristiche tecniche dei portaventose speciali in precedenza descritti, ma con dimensioni d'ingombro ridottissime, ottenute ricavando la sede del giunto a snodo nel supporto della ventosa, riducendo la lunghezza del gambo in acciaio alla effettiva corsa di molleggio e modificando la bussola d'ottone, per consentirne l'avvitamento diretto all'automatismo.
Inoltre, uno speciale tappetino plastico antiscivolo, fissato al supporto della ventosa, ha la funzione di impedire lo slittamento del carico sollevato.

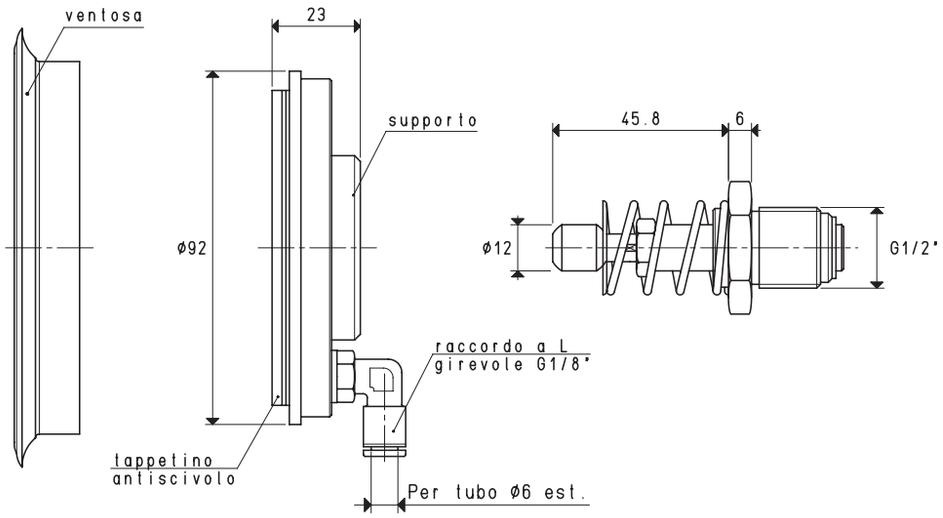

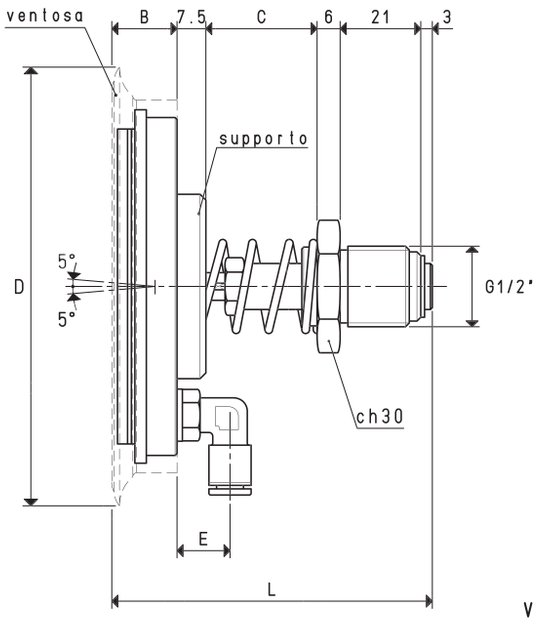

VERSIONE 06 110 42

PORTAVENTOSE CON RACCORDO RAPIDO AL PER TUBO IN PLASTICA Ø 4 X 6

Art.	Forza Kg	B	C	D	E Ø	L	Per ventosa art.	Supporto incluso art.	Peso Kg
06 110 42	23.74	17	29	114	13	83.5	01 110 10	00 06 59	0.49

N.B. Le ventose non sono parti integranti dei portaventose e, pertanto, devono essere ordinate separatamente.

Sono disponibili i disegni 3D sul sito **www.vuototecnica.net**

Rapporti di trasformazione: inch = $\frac{mm}{25.4}$; pounds = $\frac{g}{453.6} = \frac{Kg}{0.4536}$

PORTAVENTOSE SPECIALI SNODATI CON CORSA RIDOTTA

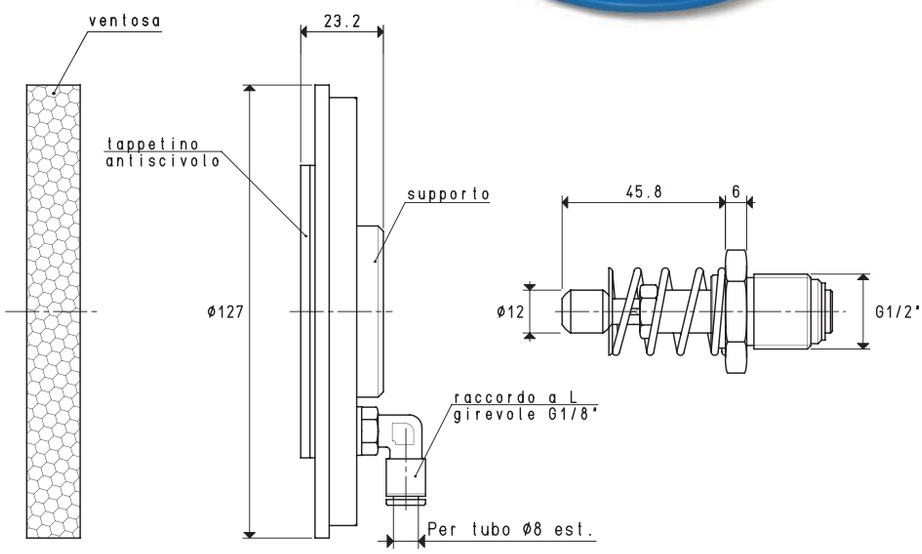

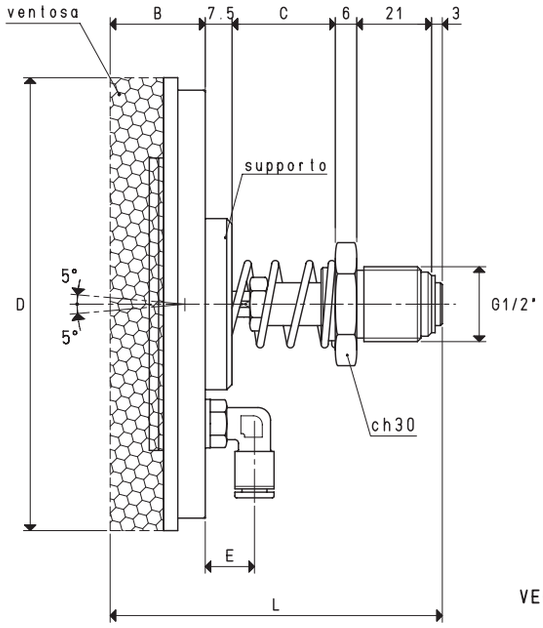

VERSIONE 06 127 42

PORTAVENTOSE CON RACCORDO RAPIDO A L PER TUBO IN PLASTICA Ø 6 X 8

Art.	Forza Kg	B	C	D	E Ø	L	Per ventosa art.	Supporto incluso art.	Peso Kg
06 127 42	17.50	26.7	29	127	13.5	93.2	01 127 15	00 06 61	0.76

N.B. Le ventose non sono parti integranti dei portaventose e, pertanto, devono essere ordinate separatamente.

Sono disponibili i disegni 3D sul sito **www.vuototecnica.net**

Rapporti di trasformazione: inch = $\frac{mm}{25.4}$; pounds = $\frac{g}{453.6} = \frac{Kg}{0.4536}$

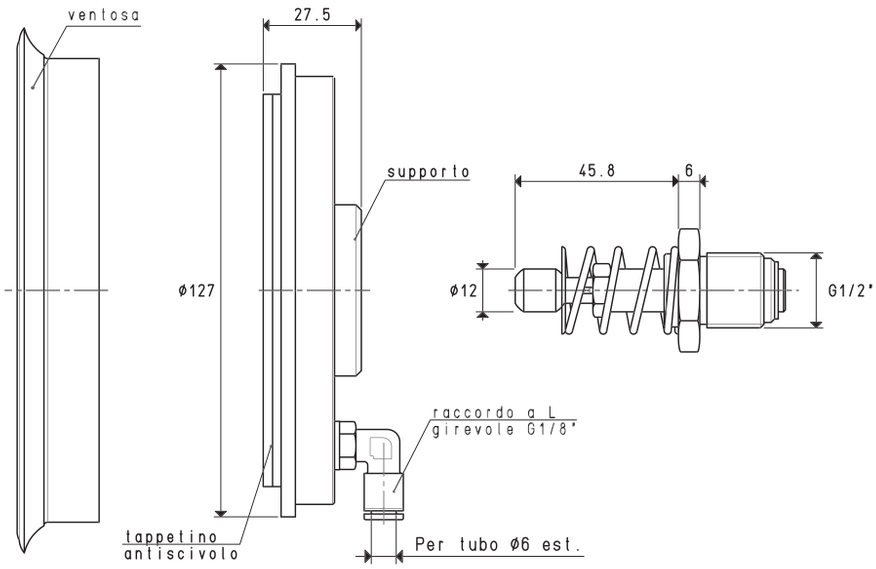

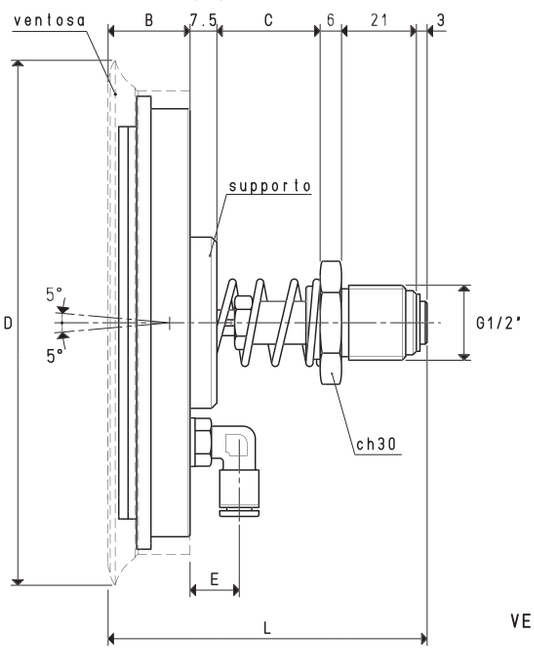

VERSIONE 06 150 42

PORTAVENTOSE CON RACCORDO RAPIDO DIRITTO PER TUBO IN PLASTICA Ø 4 X 6

Art.	Forza Kg	B	C	D	E Ø	L	Per ventosa art.	Supporto incluso art.	Peso Kg
06 150 42	45.00	23	29	154	13	89.5	01 150 10	00 06 60	0.94

N.B. Le ventose non sono parti integranti dei portaventose e, pertanto, devono essere ordinate separatamente.

Rapporti di trasformazione: inch = $\frac{mm}{25.4}$; pounds = $\frac{g}{453.6} = \frac{Kg}{0.4536}$

Sono disponibili i disegni 3D sul sito **www.vuototecnica.net**

PORTAVENTOSE SPECIALI ANTIROTATIVI IN ACCIAIO INOX

Progettati per il settore robot-automotive, sono in grado di offrire ottime soluzioni alle varie problematiche di manipolazione riscontrate sui movimentatori a depressione, in tutti i settori dell'industria.
Oltre alle caratteristiche dei portaventose speciali prima descritti, si differenziano per il gambo in acciaio inox, che è a sezione esagonale, come esagonale è il foro della bussola di guida in ottone; questa conformazione impedisce al gambo di ruotare sul proprio asse e, di conseguenza, anche alla ventosa assemblata su di esso.
La bussola di guida è dotata di due ghiere con filettatura fine, per garantire una buona precisione di fissaggio del portaventose all'automatismo. Inoltre, le due estremità del gambo, anch'esse in acciaio inox, sono filettate, maschio o femmina e sono intercambiabili; ad una estremità viene avvitato il raccordo rapido diritto per il collegamento al tubo d'aspirazione, all'altra verrà assemblata la ventosa con supporto, prescelta.
Sono adatti per ventose con un diametro minimo di 40 mm e massimo di 200 mm, ma in particolare, sono indispensabili per l'assemblaggio di ventose rettangolari ed ellittiche.
Le corse effettive di molleggio sono:
- Per la quota C= 55 mm 37 mm
- Per la quota C= 110 mm 84 mm

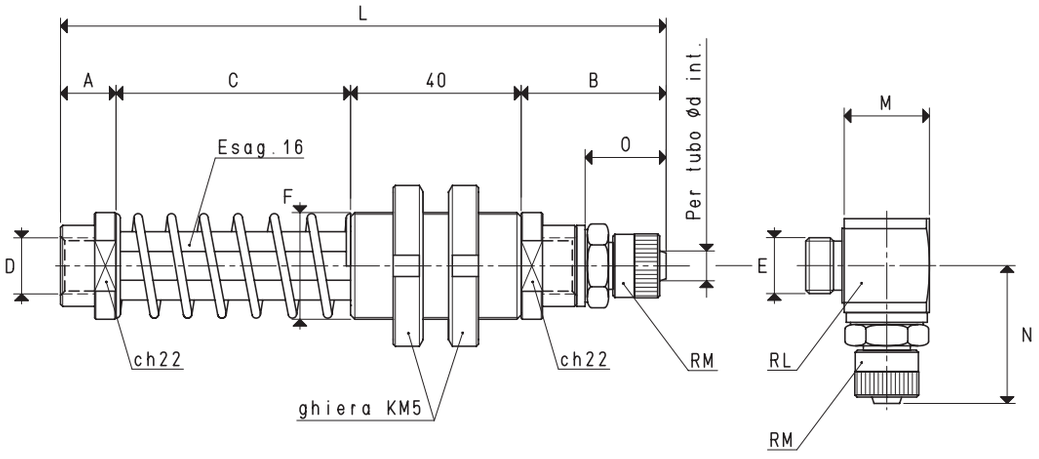

VERSIONE 06 ... ..

VERSIONE 06 L

PORTAVENTOSE CON RACCORDO RAPIDO DIRITTO PER TUBO IN PLASTICA

Art.	A	B	C	D	d	E	F	L	M	N	O	RL	RM	Peso
				Ø	Ø	Ø	Ø							g
06 55 80	13	34	55	G1/4"	6	G1/4"	M25 x 1.5	142	21.0	32.0	18.5	G1/4"	G1/4"	318
06 55 81	15	40	55	G3/8"	9	G3/8"	M25 x 1.5	150	21.5	35.5	22.0	G3/8"	G3/8"	330
06 55 82	15	34	55	G3/8"	6	G1/4"	M25 x 1.5	144	21.0	32.0	18.5	G1/4"	G1/4"	320
06 110 80	13	34	110	G1/4"	6	G1/4"	M25 x 1.5	197	21.0	32.0	18.5	G1/4"	G1/4"	386
06 110 81	15	40	110	G3/8"	9	G3/8"	M25 x 1.5	205	21.5	35.5	22.0	G3/8"	G3/8"	398
06 110 82	15	34	110	G3/8"	6	G1/4"	M25 x 1.5	199	21.0	32.0	18.5	G1/4"	G1/4"	388

N.B. Per ordinare i portaventose con i raccordi a L, aggiungere al codice la lettera L.

Sono disponibili i disegni 3D sul sito **www.vuototecnica.net**

Rapporti di trasformazione: inch = $\frac{mm}{25.4}$; pounds = $\frac{g}{453.6} = \frac{Kg}{0.4536}$

PORTAVENTOSE SPECIALI ANTIROTATIVI CON ATTACCO FILETTATO MASCHIO

Le corse effettive di molleggio sono:
- Per la quota C= 55 mm 37 mm
- Per la quota C= 110 mm 84 mm

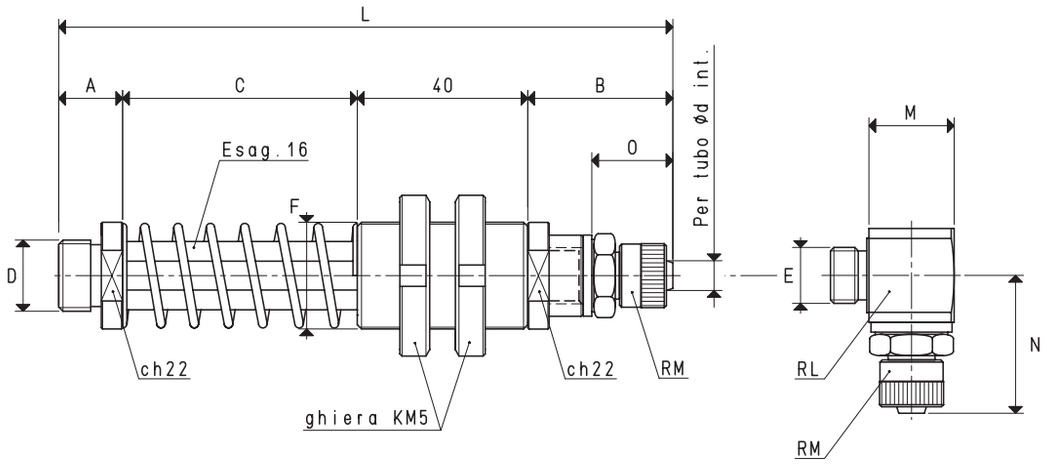

VERSIONE 06 ... ..

VERSIONE 06 L

PORTAVENTOSE CON RACCORDO RAPIDO DIRITTO PER TUBO IN PLASTICA

Art.	A	B	C	D	d	E	F	L	M	N	O	RL	RM	Peso
				Ø	Ø	Ø	Ø							g
06 55 90	15	34	55	G1/4"	6	G1/4"	M25 x 1.5	144	21.0	32.0	18.5	G1/4"	G1/4"	314
06 55 91	15	34	55	G3/8"	6	G1/4"	M25 x 1.5	144	21.0	32.0	18.5	G1/4"	G1/4"	320
06 55 92	15	40	55	G3/8"	9	G3/8"	M25 x 1.5	150	21.5	35.5	22.0	G3/8"	G3/8"	330
06 55 93	15	40	55	G1/2"	9	G3/8"	M25 x 1.5	150	21.5	35.5	22.0	G3/8"	G3/8"	332
06 55 94	15	34	55	M12	6	G1/4"	M25 x 1.5	144	21.0	32.0	18.5	G1/4"	G1/4"	318
06 55 95	15	40	55	M12	9	G3/8"	M25 x 1.5	150	21.5	35.5	22.0	G3/8"	G3/8"	328
06 55 96	15	40	55	M16	9	G3/8"	M25 x 1.5	150	21.5	35.5	22.0	G3/8"	G3/8"	330
06 110 90	15	34	110	G1/4"	6	G1/4"	M25 x 1.5	199	21.0	32.0	18.5	G1/4"	G1/4"	374
06 110 91	15	34	110	G3/8"	6	G1/4"	M25 x 1.5	199	21.0	32.0	18.5	G1/4"	G1/4"	380
06 110 92	15	40	110	G3/8"	9	G3/8"	M25 x 1.5	205	21.5	35.5	22.0	G3/8"	G3/8"	390
06 110 93	15	40	110	G1/2"	9	G3/8"	M25 x 1.5	205	21.5	35.5	22.0	G3/8"	G3/8"	392
06 110 94	15	34	110	M12	6	G1/4"	M25 x 1.5	199	21.0	32.0	18.5	G1/4"	G1/4"	378
06 110 95	15	40	110	M12	9	G3/8"	M25 x 1.5	205	21.5	35.5	22.0	G3/8"	G3/8"	388
06 110 96	15	40	110	M16	6	G3/8"	M25 x 1.5	205	21.5	35.5	22.0	G3/8"	G3/8"	390

N.B. Per ordinare i portaventose con i raccordi a L, aggiungere al codice la lettera L.

Rapporti di trasformazione: inch = $\frac{mm}{25.4}$; pounds = $\frac{g}{453.6} = \frac{Kg}{0.4536}$

Sono disponibili i disegni 3D sul sito **www.vuototecnica.net**

PORTAVENTOSE SPECIALI ANTIROTATIVI CON SUPPORTO SFERICO ORIENTABILE

Oltre alle caratteristiche dei portaventose speciali antirotativi prima descritti, questi sono dotati di uno snodo sferico in nylon orientabile, che consente di posizionare e mantenere la ventosa nel punto desiderato.
Il loro supporto di fissaggio all'automatismo, è realizzato in alluminio ed è composto da due parti che, serrate fra loro mediante viti, consentono di bloccare lo snodo sferico, mantenendo così posizionato il portaventose.
Sono adatti per ventose con un diametro minimo di 40 mm e massimo di 200 mm, ma in particolare, sono indispensabili per l'assemblaggio di ventose rettangolari ed ellittiche.
Le corse effettive di molleggio sono:
- Per la quota C= 55 mm 37 mm
- Per la quota C= 110 mm 84 mm

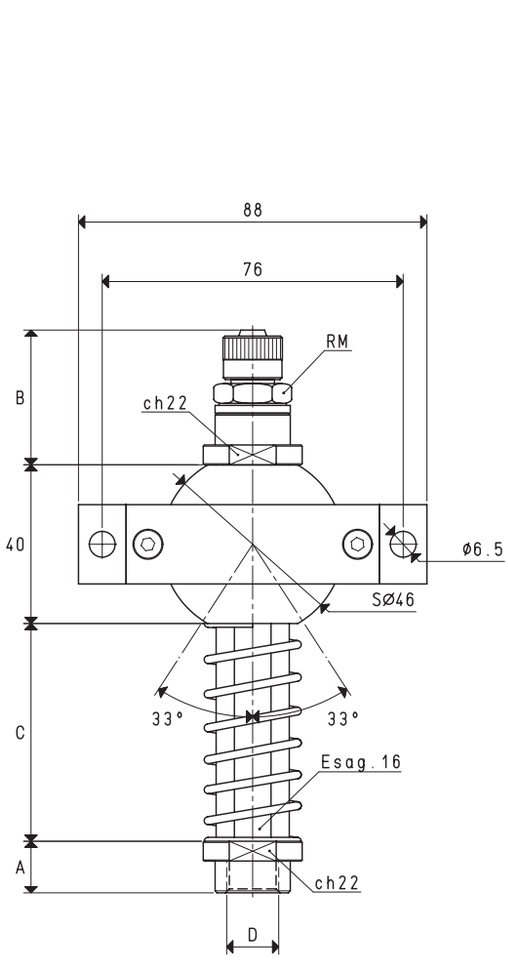

VERSIONE 06 . . . . .

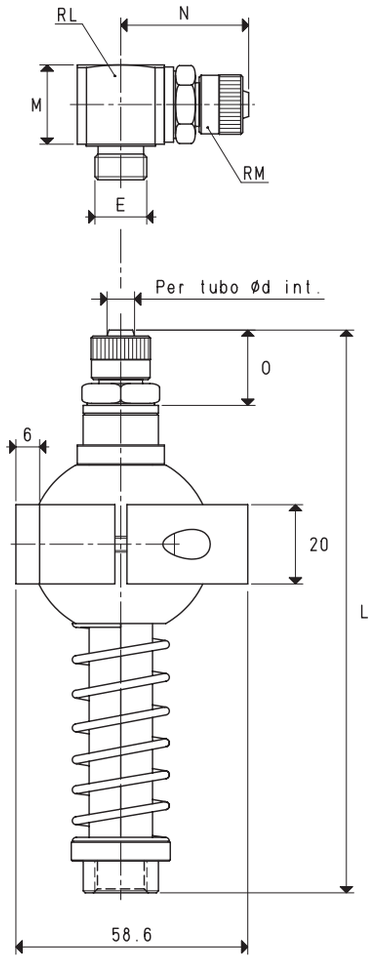

VERSIONE 06 L

PORTAVENTOSE CON RACCORDO RAPIDO DIRITTO PER TUBO IN PLASTICA

Art.	A	B	C	D	d	E	L	M	N	O	RL	RM	Peso
				Ø	Ø	Ø							g
06 55 100	13	34	55	G1/4"	6	G1/4"	142	21.0	32.0	18.5	G1/4"	G1/4"	338
06 55 101	15	40	55	G3/8"	9	G3/8"	150	21.5	35.5	22.0	G3/8"	G3/8"	350
06 55 102	15	34	55	G3/8"	6	G1/4"	144	21.0	32.0	18.5	G1/4"	G1/4"	340
06 110 100	13	34	110	G1/4"	6	G1/4"	197	21.0	32.0	18.5	G1/4"	G1/4"	406
06 110 101	15	40	110	G3/8"	9	G3/8"	205	21.5	35.5	22.0	G3/8"	G3/8"	418
06 110 102	15	34	110	G3/8"	6	G1/4"	199	21.0	32.0	18.5	G1/4"	G1/4"	408

N.B. Per ordinare i portaventose con i raccordi a L, aggiungere al codice la lettera L.

Sono disponibili i disegni 3D sul sito **www.vuototecnica.net**

Rapporti di trasformazione: inch = $\frac{mm}{25.4}$; pounds = $\frac{g}{453.6} = \frac{Kg}{0.4536}$

PORTAVENTOSE SPECIALI ANTIROTATIVI CON SUPPORTO SFERICO ORIENTABILE

Le corse effettive di molleggio sono:
- Per la quota C= 55 mm 37 mm
- Per la quota C= 110 mm 84 mm

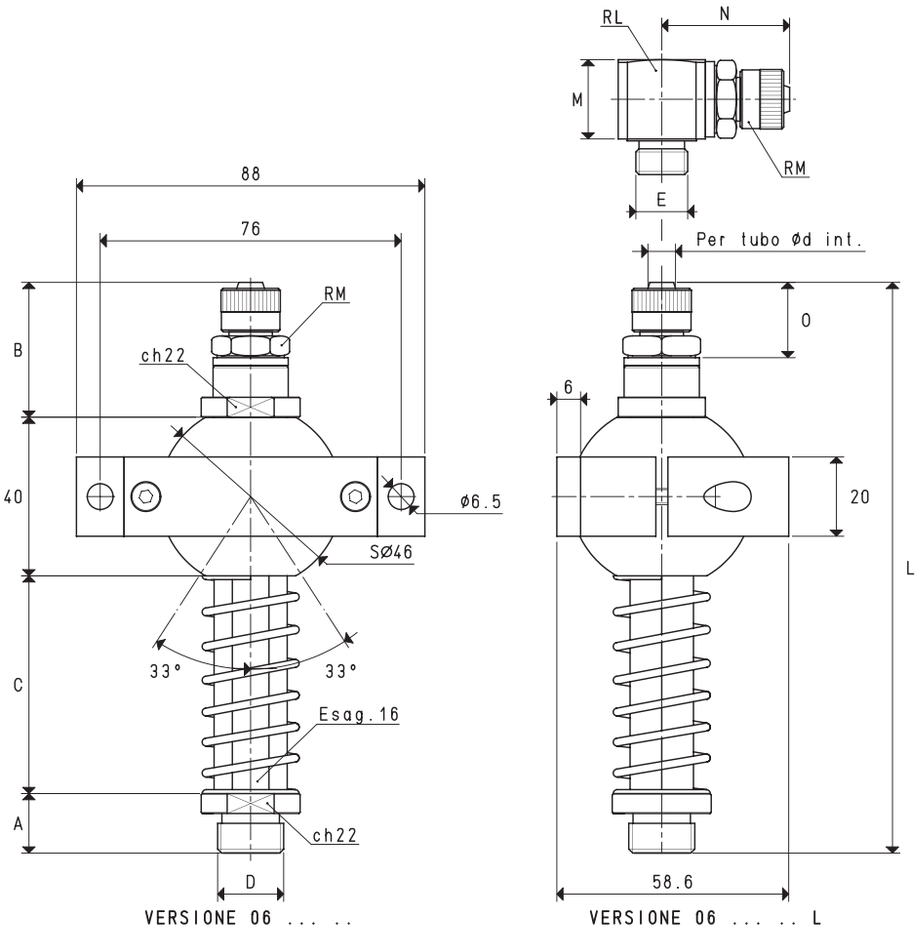

PORTAVENTOSE CON RACCORDO RAPIDO DIRITTO PER TUBO IN PLASTICA

Art.	A	B	C	D	d	E	L	M	N	O	RL	RM	Peso
				Ø	Ø	Ø							g
06 55 110	15	34	55	G1/4"	6	G1/4"	144	21.0	32.0	18.5	G1/4"	G1/4"	334
06 55 111	15	34	55	G3/8"	6	G1/4"	144	21.0	32.0	18.5	G1/4"	G1/4"	340
06 55 112	15	40	55	G3/8"	9	G3/8"	150	21.5	35.5	22.0	G3/8"	G3/8"	350
06 55 113	15	40	55	G1/2"	9	G3/8"	150	21.5	35.5	22.0	G3/8"	G3/8"	352
06 55 114	15	34	55	M12	6	G1/4"	144	21.0	32.0	18.5	G1/4"	G1/4"	338
06 55 115	15	40	55	M12	9	G3/8"	150	21.5	35.5	22.0	G3/8"	G3/8"	348
06 55 116	15	40	55	M16	9	G3/8"	150	21.5	35.5	22.0	G3/8"	G3/8"	350
06 110 110	15	34	110	G1/4"	6	G1/4"	199	21.0	32.0	18.5	G1/4"	G1/4"	394
06 110 111	15	34	110	G3/8"	6	G1/4"	199	21.0	32.0	18.5	G1/4"	G1/4"	400
06 110 112	15	40	110	G3/8"	9	G3/8"	205	21.5	35.5	22.0	G3/8"	G3/8"	410
06 110 113	15	40	110	G1/2"	9	G3/8"	205	21.5	35.5	22.0	G3/8"	G3/8"	412
06 110 114	15	34	110	M12	6	G1/4"	199	21.0	32.0	18.5	G1/4"	G1/4"	398
06 110 115	15	40	110	M12	9	G3/8"	205	21.5	35.5	22.0	G3/8"	G3/8"	408
06 110 116	15	40	110	M16	9	G3/8"	205	21.5	35.5	22.0	G3/8"	G3/8"	410

N.B. Per ordinare i portaventose con i raccordi a L, aggiungere al codice la lettera L.

Rapporti di trasformazione: inch = $\frac{mm}{25.4}$; pounds = $\frac{g}{453.6} = \frac{Kg}{0.4536}$

Sono disponibili i disegni 3D sul sito **www.vuototecnica.net**

PORTAVENTOSE SPECIALI CON DOPPIO MOLLEGGIO

Tutti i portaventose speciali descritti in precedenza, possono essere forniti nella versione con doppio molleggio.
La bussola di fissaggio del portaventose è posta fra due molle: quella inferiore, ha lo scopo di ammortizzare l'impatto della ventosa con il carico da sollevare, durante la fase di accostamento, mentre quella superiore serve ad ammortizzare l'urto della bussola con la parte terminale del portaventose ed a caricare gradualmente la ventosa durante la fase di sollevamento.
Il loro impiego è consigliato quando il carico da sollevare è molto pesante, rigido e con scarsa planarità.
Le corse effettive di molleggio sono:
- Per la quota C= 55 mm 37 mm
- Per la quota C= 110 mm 84 mm

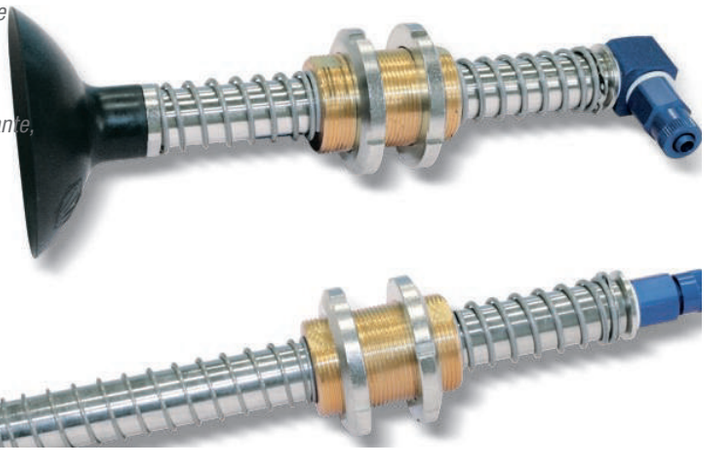

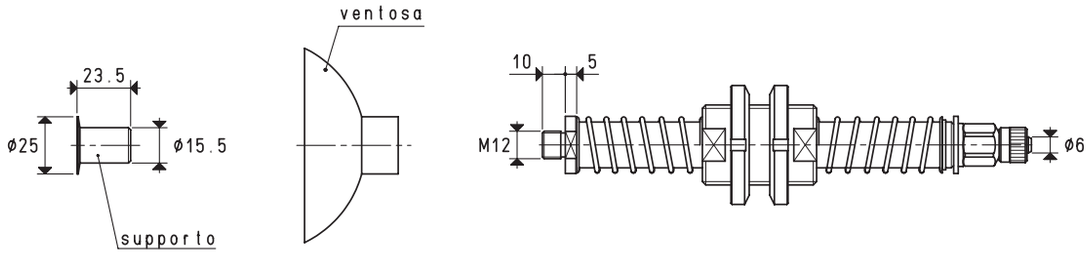

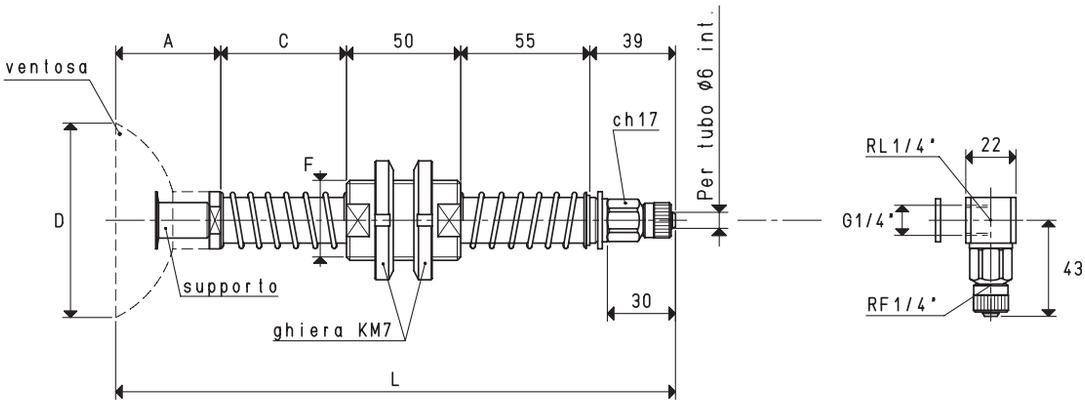

VERSIONE 06 85 13 VERSIONE 06 85 13 L

PORTAVENTOSE CON RACCORDO RAPIDO DIRITTO PER TUBO IN PLASTICA Ø 6 X 8 — C = 110 mm

Art.	Forza Kg	A	*C	D Ø	F Ø	L	Per ventosa art.	Supporto incluso art.	Peso Kg	Peso Kg
06 85 13	13.50	46	55	85	M35 x 1.5	245	01 85 10	00 08 29	0.87	0.99

N.B. Le ventose non sono parti integranti dei portaventose e, pertanto, devono essere ordinate separatamente.
Per ordinare i portaventose con i raccordi a L, aggiungere al codice la lettera L.

* Disponibili anche con quota C di mm 110

Sono disponibili i disegni 3D sul sito **www.vuototecnica.net**

Rapporti di trasformazione: inch = $\frac{mm}{25.4}$; pounds = $\frac{g}{453.6} = \frac{Kg}{0.4536}$

PORTAVENTOSE SPECIALI CON DOPPIO MOLLEGGIO

Le corse effettive di molleggio sono:
- Per la quota C= 55 mm 37 mm
- Per la quota C= 110 mm 84 mm

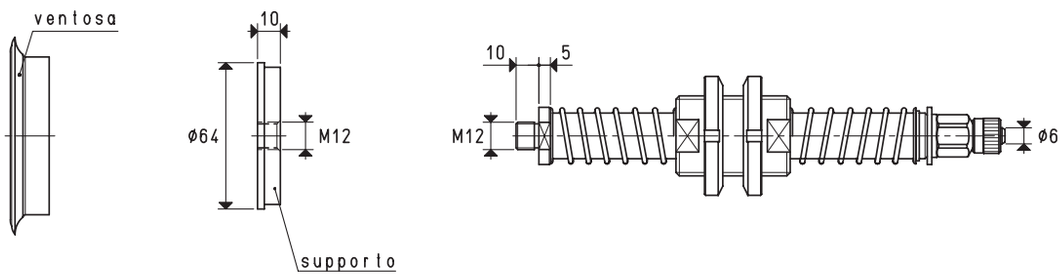

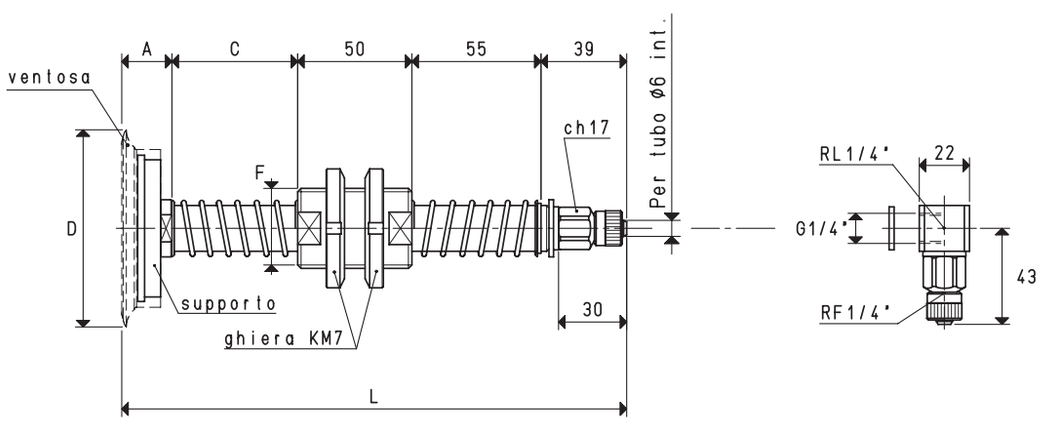

VERSIONE 06 85 17 VERSIONE 06 85 17 L

PORTAVENTOSE CON RACCORDO RAPIDO DIRITTO PER TUBO IN PLASTICA Ø 6 X 8

C = 110 mm

Art.	Forza Kg	A	*C	D Ø	F Ø	L	Per ventosa art.	Supporto incluso art.	Peso Kg	Peso Kg
06 85 17	14.18	22	55	85	M35 x 1.5	221	01 85 15	00 08 32	0.90	1.04

N.B. Le ventose non sono parti integranti dei portaventose e, pertanto, devono essere ordinate separatamente.
Per ordinare i portaventose con i raccordi a L, aggiungere al codice la lettera L.

* Disponibili anche con quota C di mm 110

Rapporti di trasformazione: inch = $\frac{mm}{25.4}$; pounds = $\frac{g}{453.6} = \frac{Kg}{0.4536}$

Sono disponibili i disegni 3D sul sito **www.vuototecnica.net**

PORTAVENTOSE SPECIALI CON DOPPIO MOLLEGGIO

Le corse effettive di molleggio sono:
- Per la quota C= 55 mm 37 mm
- Per la quota C= 110 mm 84 mm

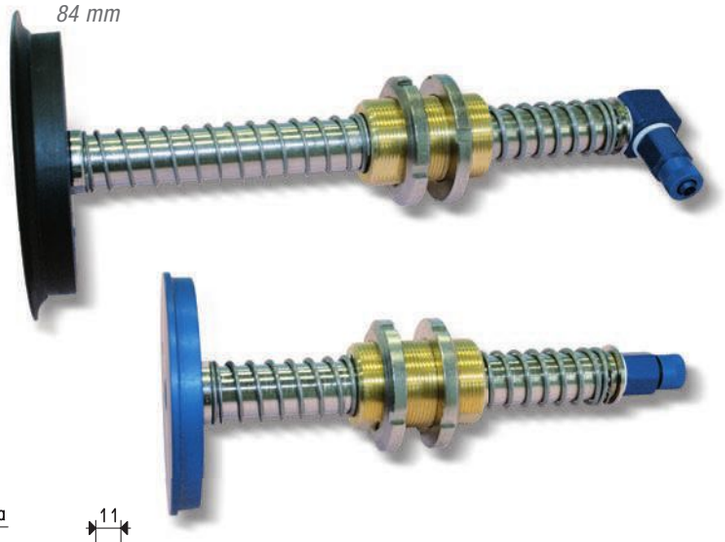

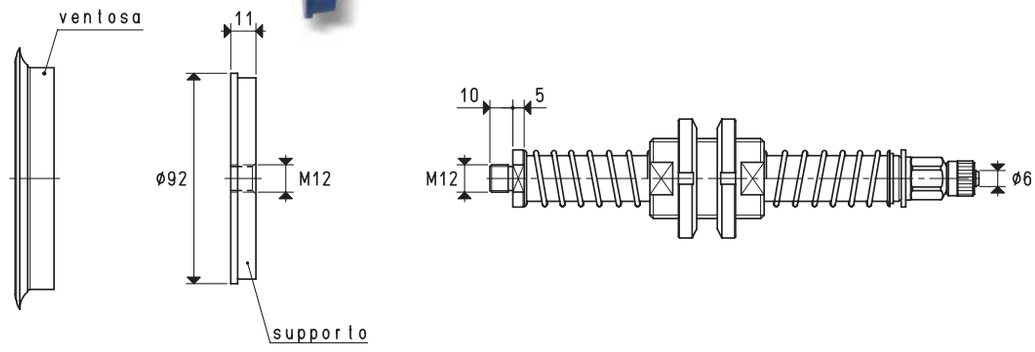

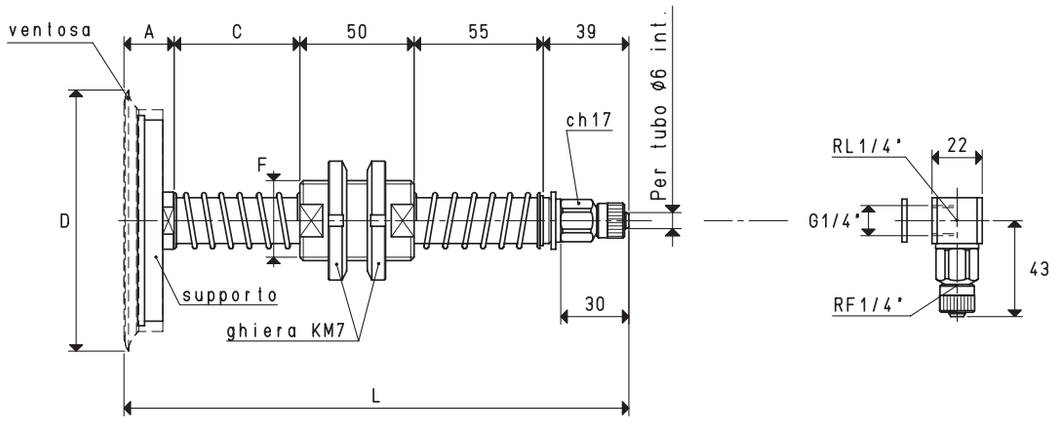

VERSIONE 06 110 13 VERSIONE 06 110 13 L

PORTAVENTOSE CON RACCORDO RAPIDO DIRITTO PER TUBO IN PLASTICA Ø 6 X 8 — C = 110 mm

Art.	Forza Kg	A	*C	D Ø	F Ø	L	Per ventosa art.	Supporto incluso art.	Peso Kg	Peso Kg
06 110 13	23.74	22	55	114	M35 x 1.5	221	01 110 10	00 08 33	1.05	1.18

N.B. Le ventose non sono parti integranti dei portaventose e, pertanto, devono essere ordinate separatamente.
Per ordinare i portaventose con i raccordi a L, aggiungere al codice la lettera L.

* Disponibili anche con quota C di mm 110

Sono disponibili i disegni 3D sul sito **www.vuototecnica.net**

Rapporti di trasformazione: inch = $\frac{mm}{25.4}$; pounds = $\frac{g}{453.6} = \frac{Kg}{0.4536}$

PORTAVENTOSE SPECIALI CON DOPPIO MOLLEGGIO

Le corse effettive di molleggio sono:
- Per la quota C= 55 mm 37 mm
- Per la quota C= 110 mm 84 mm

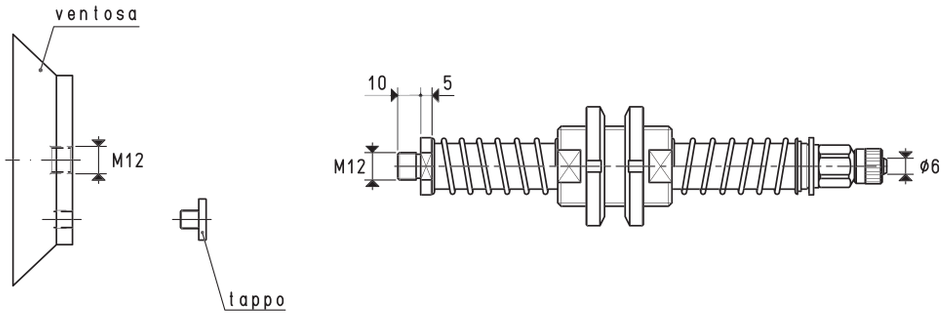

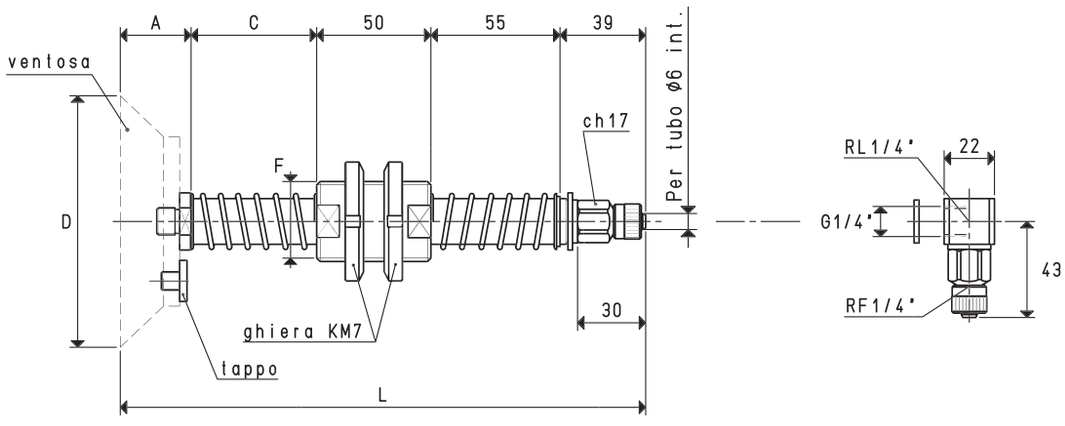

VERSIONE 06 110 16 VERSIONE 06 110 16 L

PORTAVENTOSE CON RACCORDO RAPIDO DIRITTO PER TUBO IN PLASTICA Ø 6 X 8 — C = 110 mm

Art.	Forza Kg	A	*C	D Ø	F Ø	L	Per ventosa art.	Tappo incluso art.	Peso Kg	Peso Kg
06 110 16	23.74	31	55	110	M35 x 1.5	230	08 110 15	00 11 06	1.12	1.25

N.B. Le ventose non sono parti integranti dei portaventose e, pertanto, devono essere ordinate separatamente.
Per ordinare i portaventose con i raccordi a L, aggiungere al codice la lettera L.

* Disponibili anche con quota C di mm 110

Rapporti di trasformazione: inch = $\frac{mm}{25.4}$; pounds = $\frac{g}{453.6} = \frac{Kg}{0.4536}$

Sono disponibili i disegni 3D sul sito **www.vuototecnica.net**

PORTAVENTOSE SPECIALI CON DOPPIO MOLLEGGIO

Le corse effettive di molleggio sono:
- Per la quota C= 55 mm 37 mm
- Per la quota C= 110 mm 84 mm

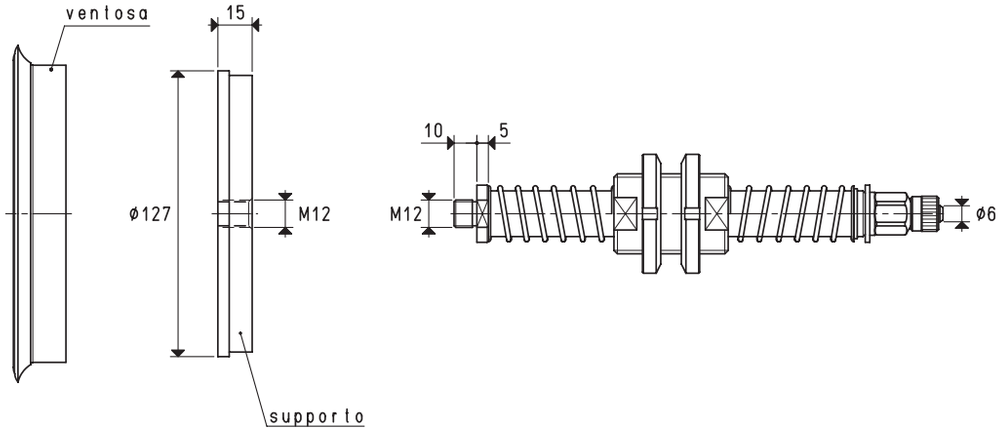

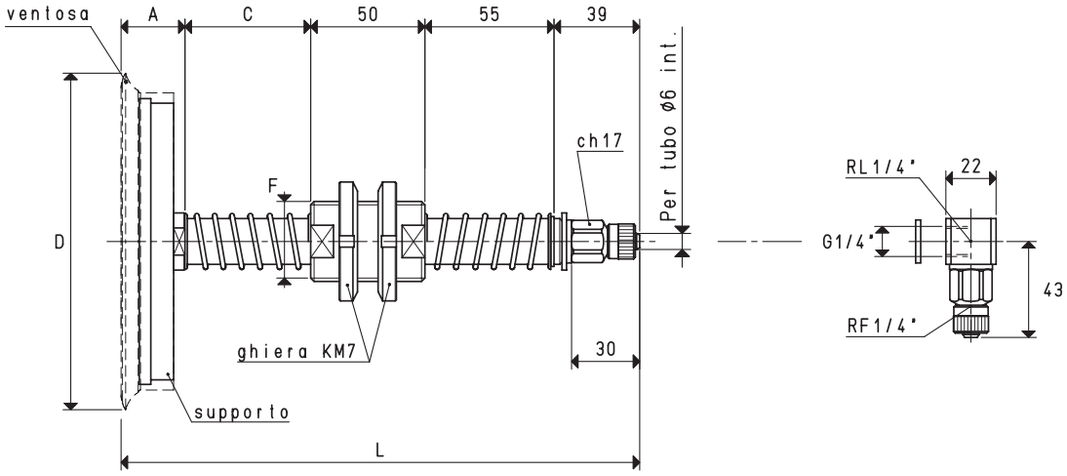

VERSIONE 06 150 13 VERSIONE 06 150 13 L

PORTAVENTOSE CON RACCORDO RAPIDO DIRITTO PER TUBO IN PLASTICA Ø 6 X 8 — C = 110 mm

Art.	Forza Kg	A	*C	D Ø	F Ø	L	Per ventosa art.	Supporto incluso art.	Peso Kg	Peso Kg
06 150 13	45.00	28	55	154	M35 x 1.5	227	01 150 10	00 08 35	1.46	1.58

N.B. Le ventose non sono parti integranti dei portaventose e, pertanto, devono essere ordinate separatamente.
Per ordinare i portaventose con i raccordi a L, aggiungere al codice la lettera L.

* Disponibili anche con quota C di mm 110

Sono disponibili i disegni 3D sul sito **www.vuototecnica.net**

Rapporti di trasformazione: inch = $\frac{mm}{25.4}$; pounds = $\frac{g}{453.6} = \frac{Kg}{0.4536}$

Le corse effettive di molleggio sono:
- Per la quota C= 55 mm 37 mm
- Per la quota C= 110 mm 84 mm

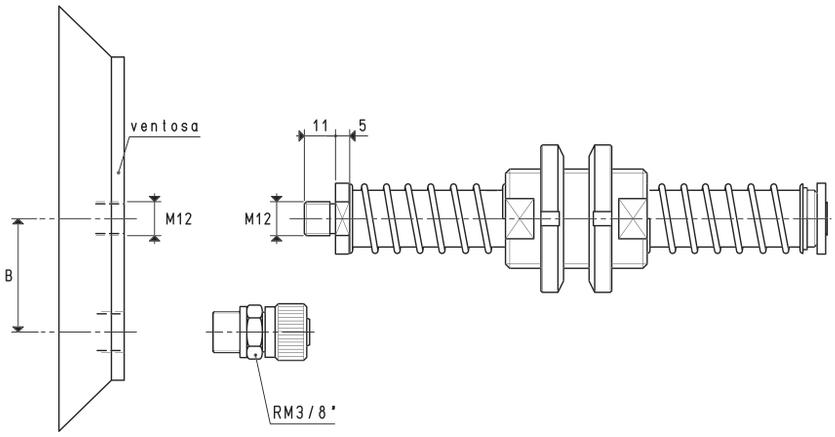

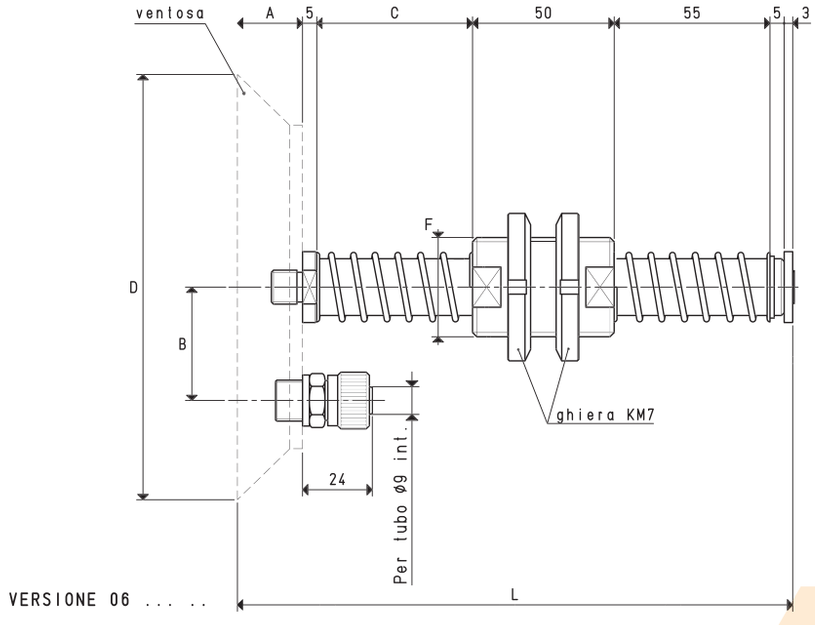

PORTAVENTOSE CON RACCORDO RAPIDO DIRITTO PER TUBO IN PLASTICA Ø 9 X 12 — **C = 110 mm**

Art.	Forza Kg	A	B	*C	D Ø	F Ø	L	Per ventosa art.	Peso Kg	Peso Kg
06 150 18	45.0	26	40.0	55	150	M35 x 1.5	199	08 150 15	1.65	1.79
06 200 13	78.5	28	47.5	55	200	M35 x 1.5	201	08 200 10	2.55	2.69
06 250 13	122.6	28	72.5	55	250	M35 x 1.5	201	08 250 10	3.82	3.96

N.B. Le ventose non sono parti integranti dei portaventose e, pertanto, devono essere ordinate separatamente.

* Disponibili anche con quota C di mm 110

Rapporti di trasformazione: inch = $\frac{mm}{25.4}$; pounds = $\frac{g}{453.6} = \frac{Kg}{0.4536}$

Sono disponibili i disegni 3D sul sito **www.vuototecnica.net**

PORTAVENTOSE SPECIALI CON DOPPIO MOLLEGGIO

Le corse effettive di molleggio sono:
- Per la quota C= 55 mm 37 mm
- Per la quota C= 110 mm 84 mm

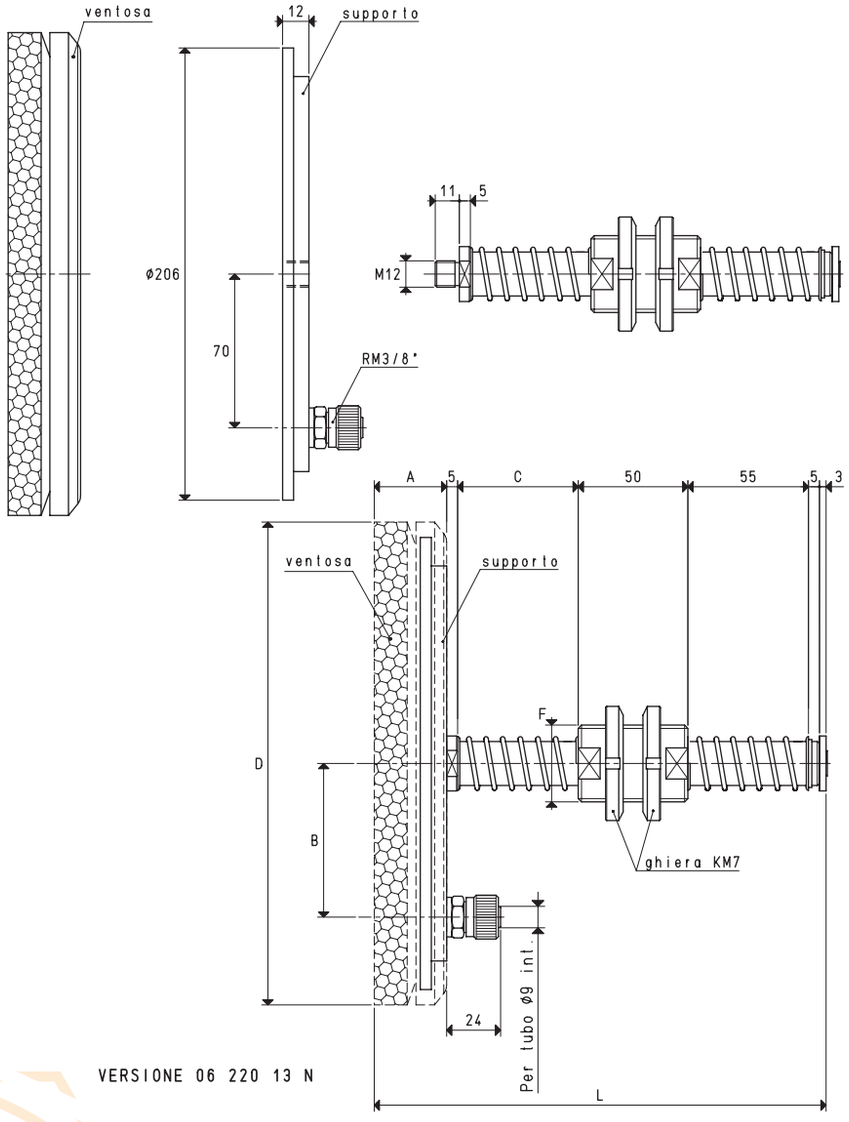

PORTAVENTOSE CON RACCORDO RAPIDO DIRITTO PER TUBO IN PLASTICA Ø 9 X 12 — C = 110 mm

Art.	Forza Kg	A	B	*C	D Ø	F Ø	L	Per ventosa art.	Supporto incluso art.	Peso Kg	Peso Kg
06 220 13 OF	63.6	35	70	55	220	M35 x 1.5	208	01 220 10 OF	00 08 37	2.01	2.15
06 220 13 NF	63.6	35	70	55	220	M35 x 1.5	208	01 220 10 NF	00 08 37	2.00	2.14

N.B. Le ventose non sono parti integranti dei portaventose e, pertanto, devono essere ordinate separatamente.

* Disponibili anche con quota C di mm 110

Sono disponibili i disegni 3D sul sito **www.vuototecnica.net**

Rapporti di trasformazione: inch = $\frac{mm}{25.4}$; pounds = $\frac{g}{453.6} = \frac{Kg}{0.4536}$

Le corse effettive di molleggio sono:
- Per la quota C= 55 mm 37 mm
- Per la quota C= 110 mm 84 mm

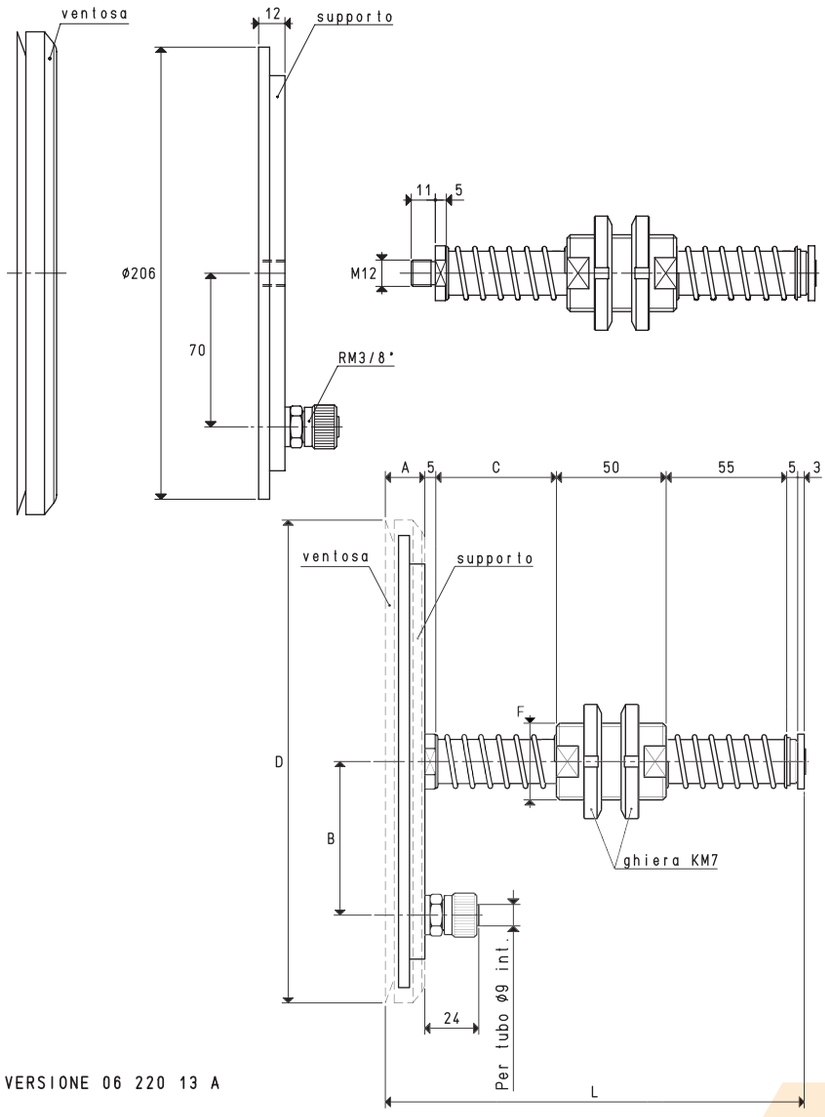

VERSIONE 06 220 13 A

PORTAVENTOSE CON RACCORDO RAPIDO DIRITTO PER TUBO IN PLASTICA Ø 9 X 12 — C = 110 mm

Art.	Forza Kg	A	B	*C	D Ø	F Ø	L	Per ventosa art.	Supporto incluso art.	Peso Kg	Peso Kg
06 220 13 A	78.5	20	70	55	220	M35 x 1.5	193	01 220 10 A	00 08 37	1.96	2.09

N.B. Le ventose non sono parti integranti dei portaventose e, pertanto, devono essere ordinate separatamente.

* Disponibili anche con quota C di mm 110

Sono disponibili i disegni 3D sul sito **www.vuototecnica.net**

Rapporti di trasformazione: inch = $\frac{mm}{25.4}$; pounds = $\frac{g}{453.6} = \frac{Kg}{0.4536}$

PORTAVENTOSE SPECIALI CON DOPPIO MOLLEGGIO

Le corse effettive di molleggio sono:
- Per la quota C= 55 mm 37 mm
- Per la quota C= 110 mm 84 mm

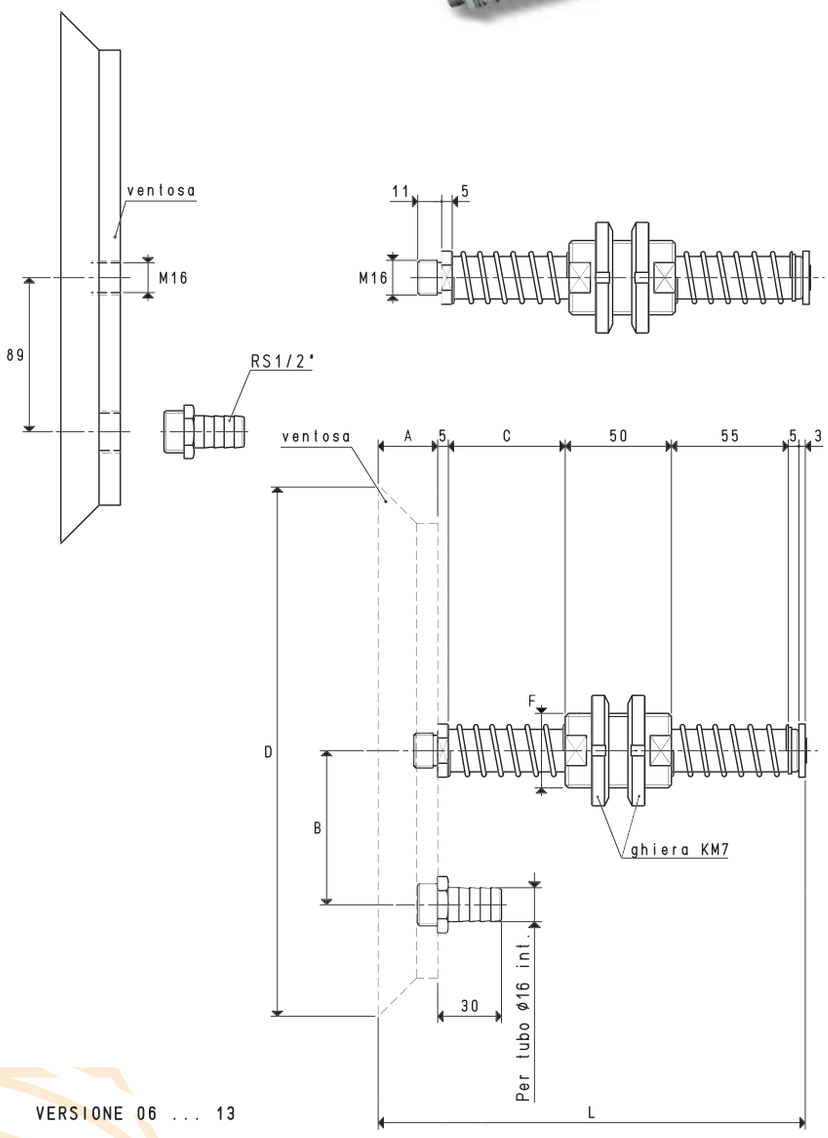

VERSIONE 06 ... 13

PORTAVENTOSE CON PORTAGOMMA PER TUBO IN PLASTICA Ø 16 X 18 — C = 110 mm

Art.	Forza Kg	A	B	*C	D Ø	F Ø	L	Per ventosa art.	Peso Kg	Peso Kg
06 300 13	176.6	31	89	55	300	M35 x 1.5	204	08 300 10	5.57	5.70
06 350 13	240.0	31	89	55	350	M35 x 1.5	204	08 350 10	7.43	7.57

N.B. Le ventose non sono parti integranti dei portaventose e, pertanto, devono essere ordinate separatamente.

* Disponibili anche con quota C di mm 110

Sono disponibili i disegni 3D sul sito **www.vuototecnica.net**

Rapporti di trasformazione: inch = $\frac{mm}{25.4}$; pounds = $\frac{g}{453.6} = \frac{Kg}{0.4536}$

PORTAVENTOSE SPECIALI SNODATI CON DOPPIO MOLLEGGIO

Muniti di uno speciale giunto a snodo in acciaio temprato, questi portaventose consentono alla ventosa di adattarsi alla superficie del carico da sollevare anche se non perfettamente parallela al piano della ventosa stessa o di compensare eventuali errori di perpendicolarità che sovente si riscontrano tra il portaventose ed il supporto di fissaggio dell'automatismo.
La bussola di fissaggio del portaventose è posta fra due molle: quella inferiore, ha lo scopo di ammortizzare l'impatto della ventosa con il carico da sollevare, durante la fase di accostamento, mentre quella superiore serve ad ammortizzare l'urto della bussola con la parte terminale del portaventose ed a caricare gradualmente la ventosa durante la fase di sollevamento.
Sono particolarmente consigliati per la movimentazione di carichi molto pesanti, rigidi e con scarsa planarità.
Le corse effettive di molleggio sono:

- *Per la quota C= 55 mm* — *37 mm*
- *Per la quota C= 110 mm* — *84 mm*

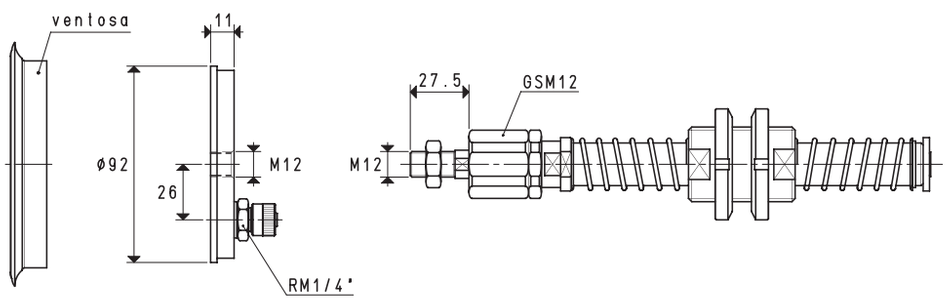

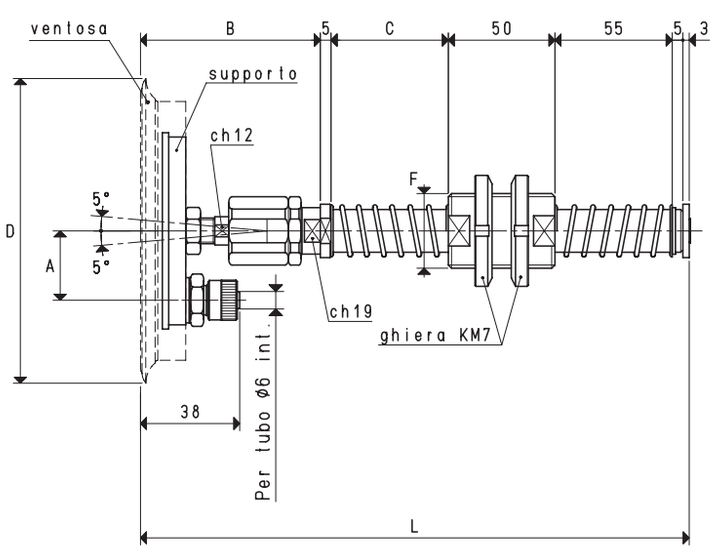

VERSIONE 06 110 14

PORTAVENTOSE CON RACCORDO RAPIDO DIRITTO PER TUBO IN PLASTICA Ø 6 X 8

C = 110 mm

Art.	Forza Kg	A	B	*C	D Ø	F Ø	L	Per ventosa art.	Supporto incluso art.	Peso Kg	Peso Kg
06 110 14	23.74	26	77	55	114	M35 x 1.5	250	01 110 10	00 06 14	1.29	1.39

N.B. Le ventose non sono parti integranti dei portaventose e, pertanto, devono essere ordinate separatamente.

* Disponibili anche con quota C di mm 110

Rapporti di trasformazione: inch = $\frac{mm}{25.4}$; pounds = $\frac{g}{453.6} = \frac{Kg}{0.4536}$

Sono disponibili i disegni 3D sul sito **www.vuototecnica.net**

PORTAVENTOSE SPECIALI SNODATI CON DOPPIO MOLLEGGIO

Le corse effettive di molleggio sono:
- Per la quota C= 55 mm 37 mm
- Per la quota C= 110 mm 84 mm

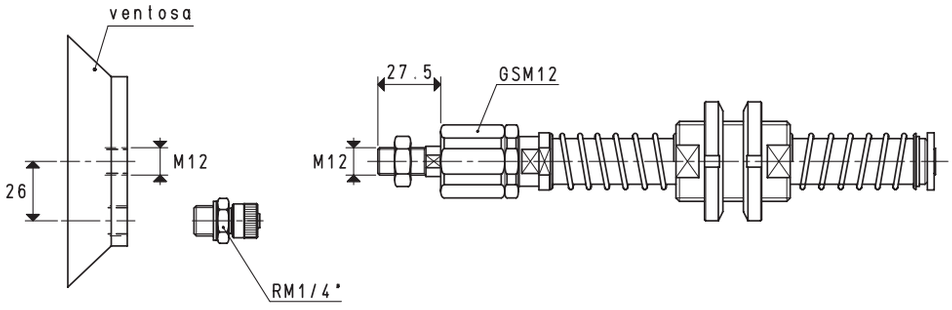

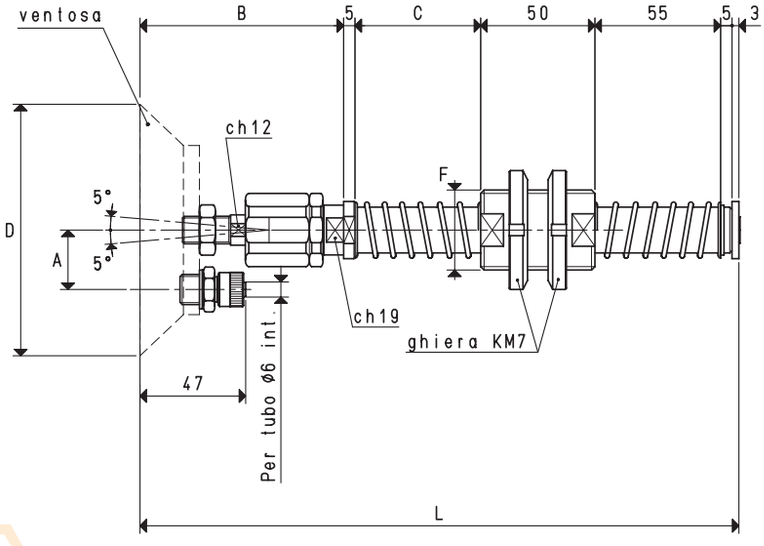

VERSIONE 06 110 18

PORTAVENTOSE CON RACCORDO RAPIDO DIRITTO PER TUBO IN PLASTICA Ø 6 X 8 — C = 110 mm

Art.	Forza Kg	A	B	*C	D Ø	F Ø	L	Per ventosa art.	Peso Kg	Peso Kg
06 110 18	23.74	26	86	55	110	M35 x 1.5	259	08 110 15	1.36	1.46

N.B. Le ventose non sono parti integranti dei portaventose e, pertanto, devono essere ordinate separatamente.

* Disponibili anche con quota C di mm 110

Sono disponibili i disegni 3D sul sito **www.vuototecnica.net**

Rapporti di trasformazione: inch = $\frac{mm}{25.4}$; pounds = $\frac{g}{453.6} = \frac{Kg}{0.4536}$

PORTAVENTOSE SPECIALI SNODATI CON DOPPIO MOLLEGGIO

Le corse effettive di molleggio sono:
- Per la quota C= 55 mm 37 mm
- Per la quota C= 110 mm 84 mm

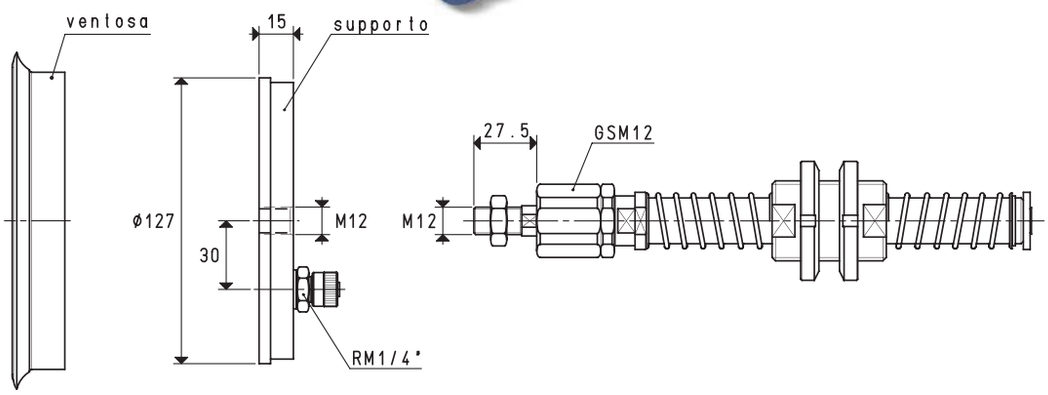

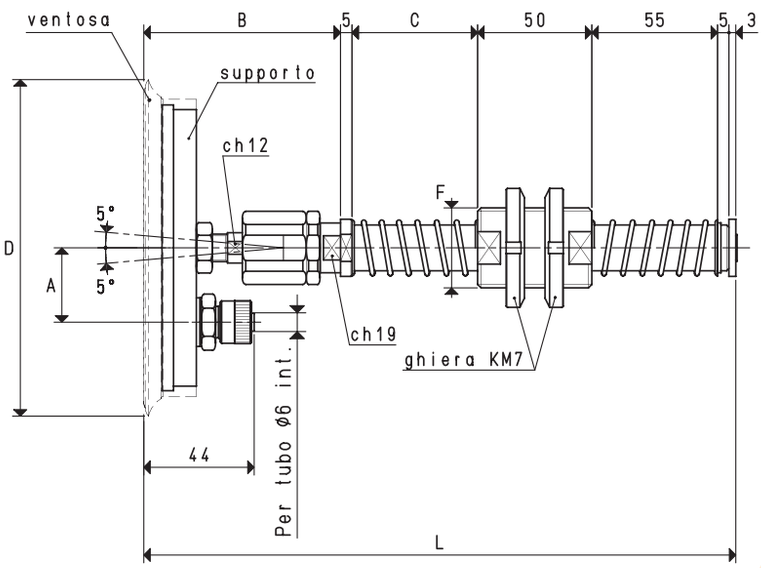

VERSIONE 06 150 14

PORTAVENTOSE CON RACCORDO RAPIDO DIRITTO PER TUBO IN PLASTICA Ø 6 X 8

C = 110 mm

Art.	Forza Kg	A	B	*C	D Ø	F Ø	L	Per ventosa art.	Supporto incluso art.	Peso Kg	Peso Kg
06 150 14	45.00	30	83	55	154	M35 x 1.5	256	01 150 10	00 06 15	1.71	1.81

N.B. Le ventose non sono parti integranti dei portaventose e, pertanto, devono essere ordinate separatamente.

* Disponibili anche con quota C di mm 110

Rapporti di trasformazione: inch = $\frac{mm}{25.4}$; pounds = $\frac{g}{453.6} = \frac{Kg}{0.4536}$

Sono disponibili i disegni 3D sul sito **www.vuototecnica.net**

PORTAVENTOSE SPECIALI SNODATI CON DOPPIO MOLLEGGIO

Le corse effettive di molleggio sono:
- Per la quota C= 55 mm 37 mm
- Per la quota C= 110 mm 84 mm

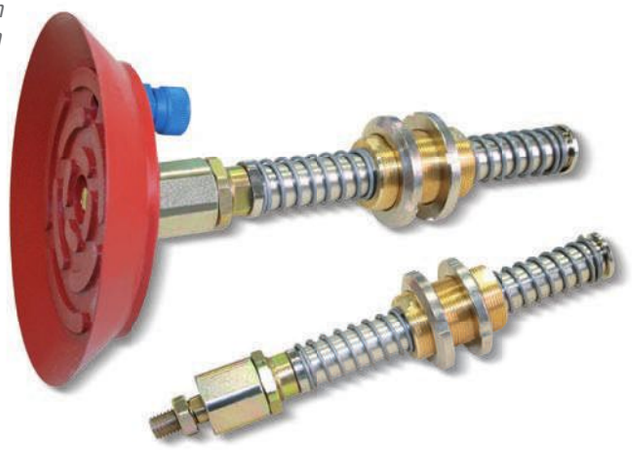

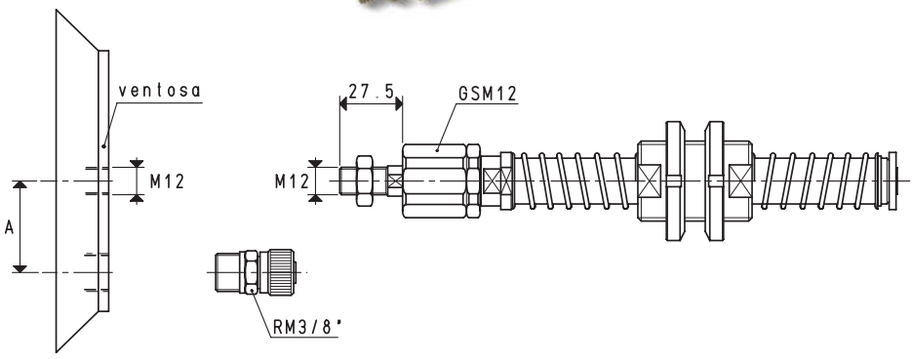

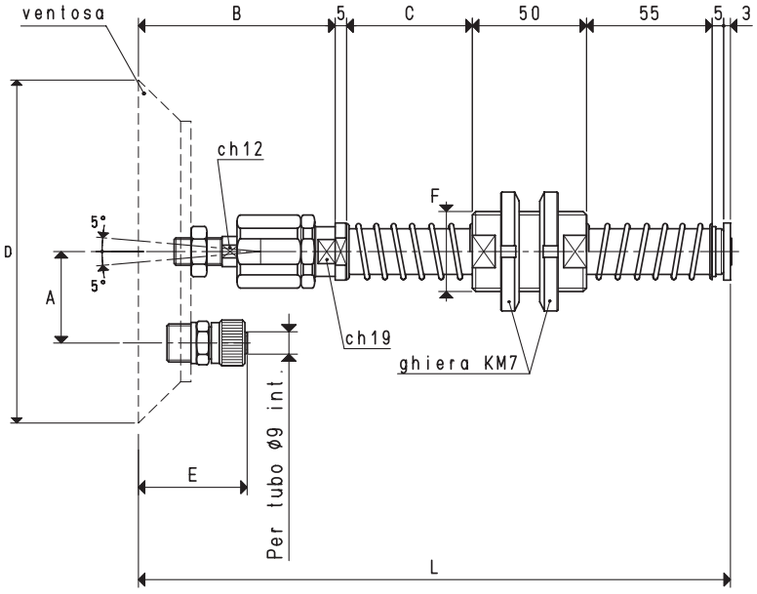

VERSIONE 06 . . . . .

PORTAVENTOSE CON RACCORDO RAPIDO DIRITTO PER TUBO IN PLASTICA Ø 9 X 12 — C = 110 mm

Art.	Forza Kg	A	B	*C	D Ø	E	F Ø	L	Per ventosa art.	Peso Kg	Peso Kg
06 150 19	45.00	40.0	86	55	150	50	M35 x 1.5	259	08 150 15	1.86	1.97
06 200 14	78.50	47.5	88	55	200	52	M35 x 1.5	261	08 200 10	2.77	2.87
06 250 14	122.60	72.5	88	55	250	52	M35 x 1.5	261	08 250 10	4.03	4.14

N.B. Le ventose non sono parti integranti dei portaventose e, pertanto, devono essere ordinate separatamente.

* Disponibili anche con quota C di mm 110

Sono disponibili i disegni 3D sul sito **www.vuototecnica.net**

Rapporti di trasformazione: inch = $\frac{mm}{25.4}$; pounds = $\frac{g}{453.6} = \frac{Kg}{0.4536}$

PORTAVENTOSE SPECIALI SNODATI CON DOPPIO MOLLEGGIO

Le corse effettive di molleggio sono:
- Per la quota C= 55 mm 37 mm
- Per la quota C= 110 mm 84 mm

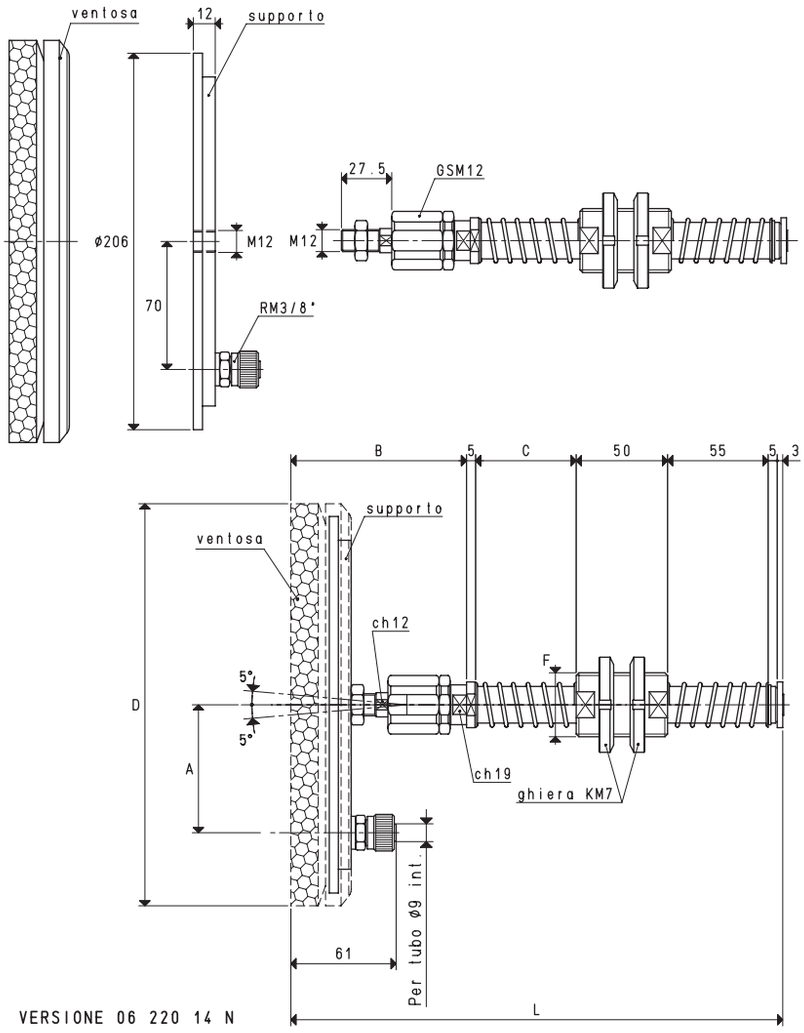

PORTAVENTOSE CON RACCORDO RAPIDO DIRITTO PER TUBO IN PLASTICA Ø 9 X 12 — C = 110 mm

Art.	Forza Kg	A	B	*C	D Ø	F Ø	L	Per ventosa art.	Supporto incluso art.	Peso Kg	Peso Kg
06 220 14 OF	63.6	70	97	55	220	M35 x 1.5	270	01 220 10 OF	00 08 37	2.22	2.32
06 220 14 NF	63.6	70	97	55	220	M35 x 1.5	270	01 220 10 NF	00 08 37	2.21	2.31

N.B. Le ventose non sono parti integranti dei portaventose e, pertanto, devono essere ordinate separatamente.

* Disponibili anche con quota C di mm 110

Rapporti di trasformazione: inch = $\frac{mm}{25.4}$; pounds = $\frac{g}{453.6} = \frac{Kg}{0.4536}$

Sono disponibili i disegni 3D sul sito **www.vuototecnica.net**

PORTAVENTOSE SPECIALI SNODATI CON DOPPIO MOLLEGGIO

Le corse effettive di molleggio sono:
- Per la quota C= 55 mm 37 mm
- Per la quota C= 110 mm 84 mm

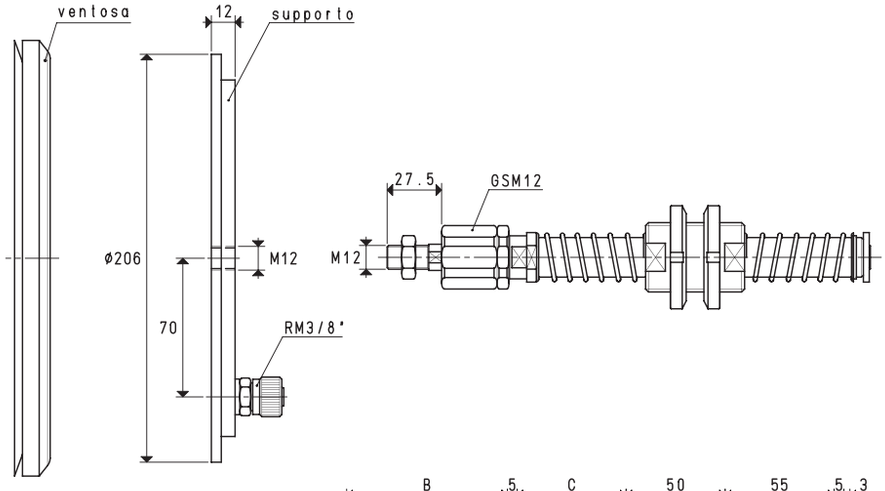

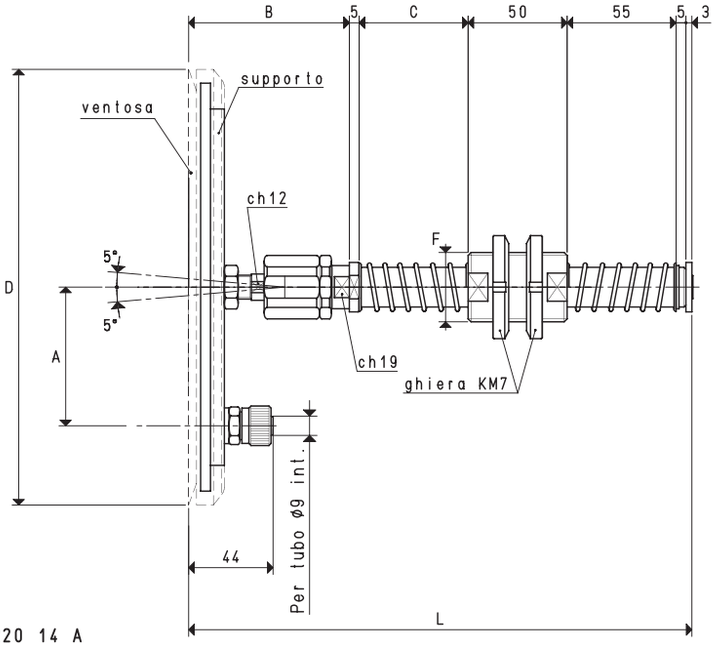

VERSIONE 06 220 14 A

PORTAVENTOSE CON RACCORDO RAPIDO DIRITTO PER TUBO IN PLASTICA Ø 9 X 12 — C = 110 mm

Art.	Forza	A	B	*C	D	F	L	Per ventosa	Supporto incluso	Peso	Peso
	Kg				Ø	Ø		art.	art.	Kg	Kg
06 220 14 A	78.5	70	80	55	220	M35 x 1.5	253	01 220 10 A	00 08 37	2.17	2.27

N.B. Le ventose non sono parti integranti dei portaventose e, pertanto, devono essere ordinate separatamente.

* Disponibili anche con quota C di mm 110

Sono disponibili i disegni 3D sul sito **www.vuototecnica.net**

Rapporti di trasformazione: inch = $\frac{mm}{25.4}$; pounds = $\frac{g}{453.6} = \frac{Kg}{0.4536}$

PORTAVENTOSE SPECIALI SNODATI CON DOPPIO MOLLEGGIO

Le corse effettive di molleggio sono:
- Per la quota C= 55 mm 37 mm
- Per la quota C= 110 mm 84 mm

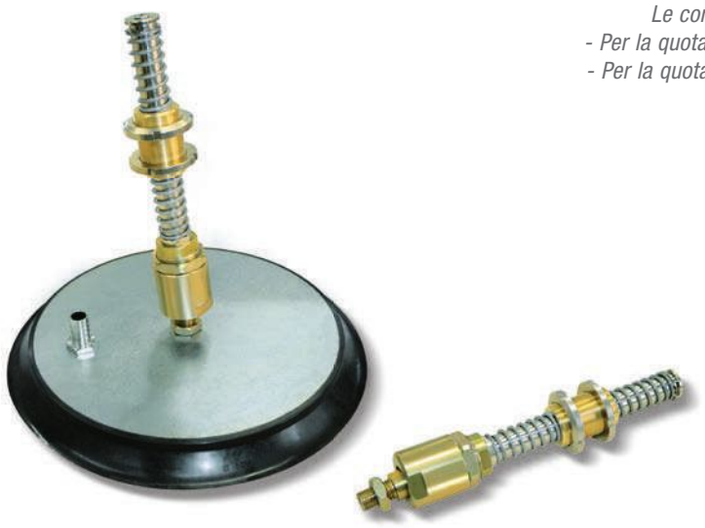

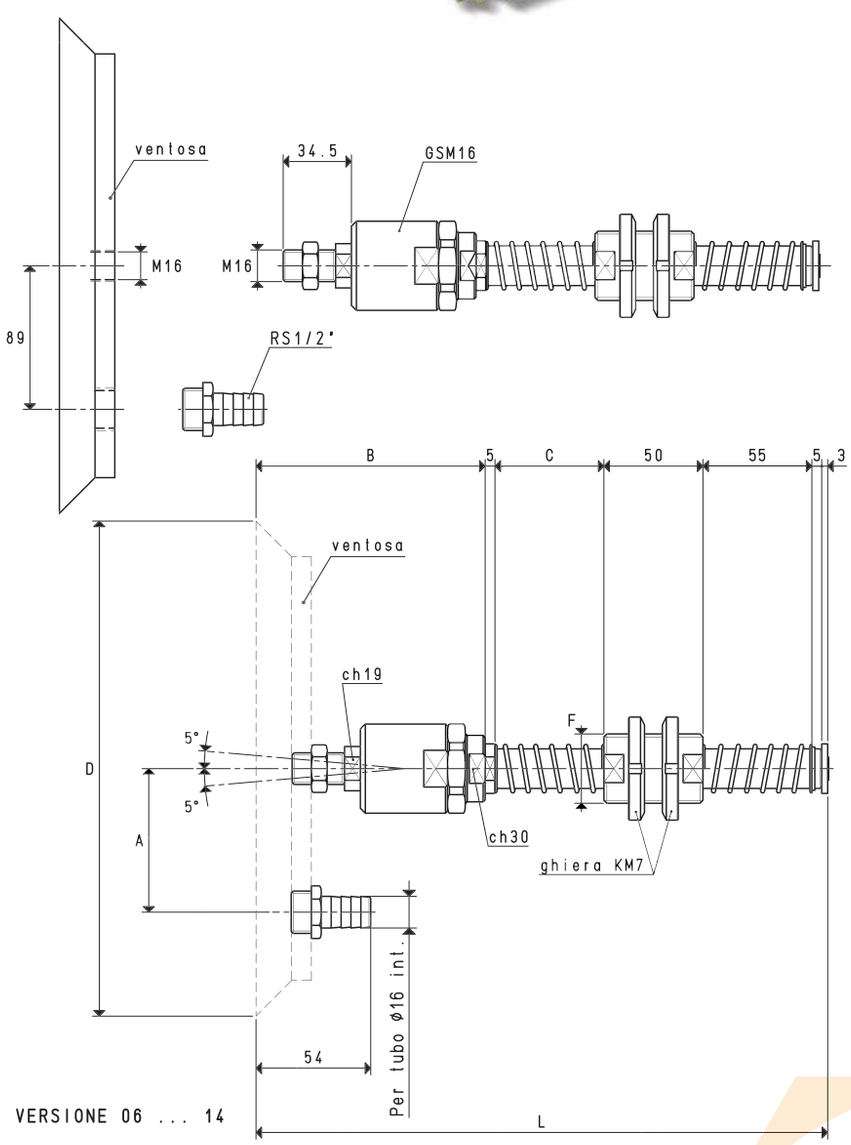

PORTAVENTOSE CON PORTAGOMMA PER TUBO IN PLASTICA Ø 16 X 18 — C = 110 mm

Art.	Forza Kg	A	B	*C	D Ø	F Ø	L	Per ventosa art.	Peso Kg	Peso Kg
06 300 14	176.6	89	115	55	300	M35 x 1.5	288	08 300 10	6.24	6.63
06 350 14	240.0	89	115	55	350	M35 x 1.5	288	08 350 10	8.10	8.22

N.B. Le ventose non sono parti integranti dei portaventose e, pertanto, devono essere ordinate separatamente.

* Disponibili anche con quota C di mm 110

Rapporti di trasformazione: inch = $\frac{mm}{25.4}$; pounds = $\frac{g}{453.6} = \frac{Kg}{0.4536}$

Sono disponibili i disegni 3D sul sito **www.vuototecnica.net**

GIUNTI A SNODO SFERICO

I giunti a snodo sferico di nostra produzione, sono realizzati in acciaio temprato.
Assemblati ai portaventose, hanno la funzione di compensare disassamenti,errori di ortogonalità e di complanarità, che sovente si riscontrano tra le ventose e la superficie del carico da sollevare.

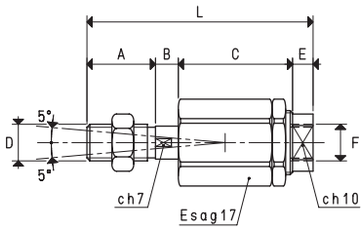

Art.	A	B	C	D Ø	E	F Ø	L	Peso g
GSM8	15	5	25	M8	4.5	M8	49.5	55

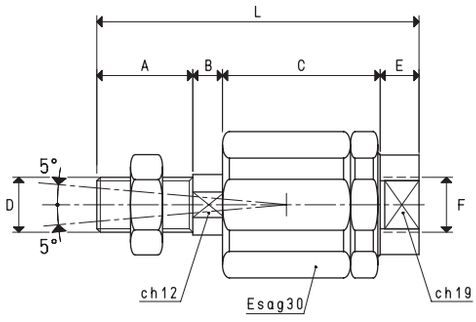

Art.	A	B	C	D Ø	E	F Ø	L	Peso g
GSM12	21	6.5	34.5	M12	8.5	M12	70.5	220

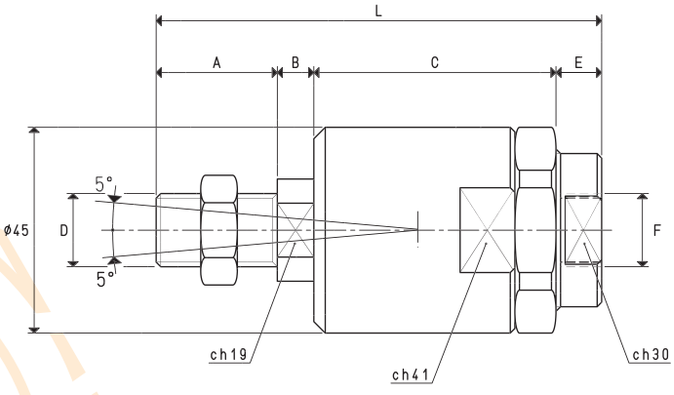

Art.	A	B	C	D Ø	E	F Ø	L	Peso g
GSM16	26.5	8	53	M16	10	M16	97.5	670

Sono disponibili i disegni 3D sul sito **www.vuototecnica.net**

Rapporti di trasformazione: inch = $\frac{mm}{25.4}$; pounds = $\frac{g}{453.6} = \frac{Kg}{0.4536}$

I primi due supporti illustrati in questa pagina, sono realizzati in acciaio inox e sono idonei a fissare i portaventose all'automatismo tramite un perno cilindrico scanalato o un perno sferico, la cui sede dovrà essere ricavata nell'automatismo stesso. Il terzo supporto, invece, è realizzato in alluminio ed è costituito da due parti che, serrate fra loro mediante viti, bloccano lo snodo sferico plastico, consentendo di mantenere il portaventose nella posizione desiderata.

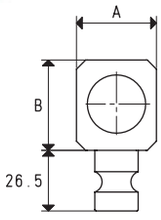

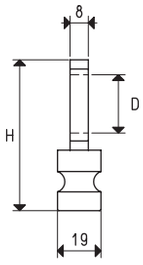

SUPPORTI CON PERNO CILINDRICO SCANALATO

Art.	A	B	D Ø	H	Per portaventose	Peso g
00 FCH 10	35	39.5	25.5	79.5	speciali antirotativi	102
00 FCH 11	30	33.5	20.5	73.5	semplici	90

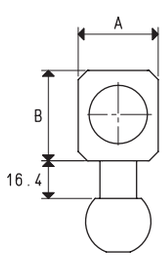

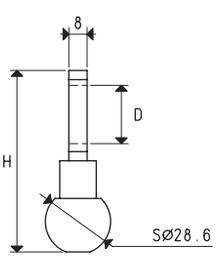

SUPPORTI CON PERNO SFERICO

Art.	A	B	D Ø	H	Per portaventose	Peso g
00 FCH 20	35	39.5	25.5	79.5	speciali antirotativi	168
00 FCH 21	30	33.5	20.5	73.5	semplici	154

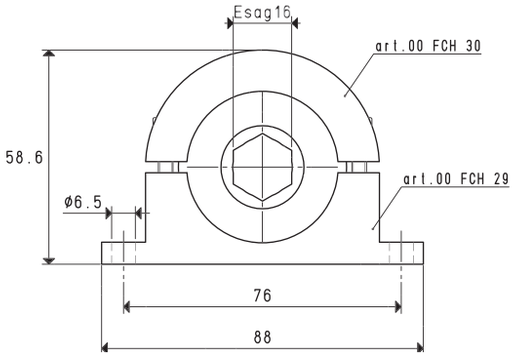

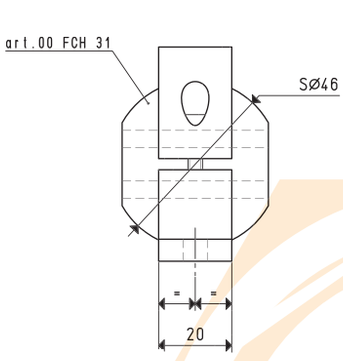

SUPPORTI CON SNODO SFERICO INTEGRATO

Art.	Per portaventose	Peso g
FCH 16	speciali antirotativi	156

Sono disponibili i disegni 3D sul sito **www.vuototecnica.net**

Rapporti di trasformazione: inch = $\frac{mm}{25.4}$; pounds = $\frac{g}{453.6} = \frac{Kg}{0.4536}$

SUPPORTI DI FISSAGGIO PER PORTAVENTOSE

I supporti illustrati e descritti in questa pagina e nella successiva, sono realizzati in lamiera d'acciaio zincata e servono per fissare i vari tipi di portaventose all'automatismo, costituito generalmente da un telaio di tubi a sezione quadra. La vite o la maniglia di cui sono dotati, servono a bloccare rapidamente il supporto nella posizione desiderata.

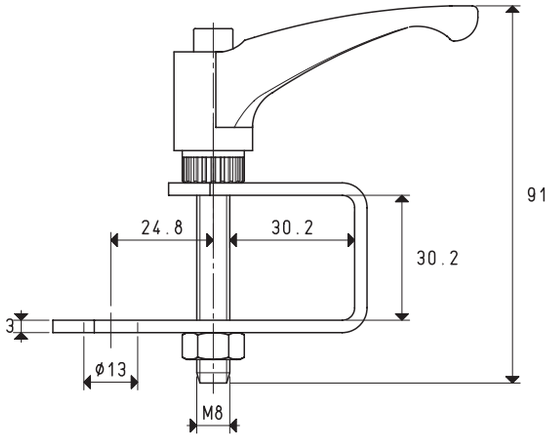

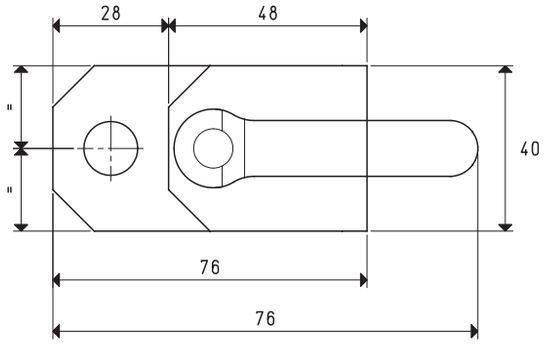

SUPPORTO PER TUBOLARE ⧄ 30

Art.	Sez. tubolare ⧄	Per portaventose	Peso g
SFP 01	30	mini	160

Sono disponibili i disegni 3D sul sito **www.vuototecnica.net**

Rapporti di trasformazione: inch = $\frac{mm}{25.4}$; pounds = $\frac{g}{453.6} = \frac{Kg}{0.4536}$

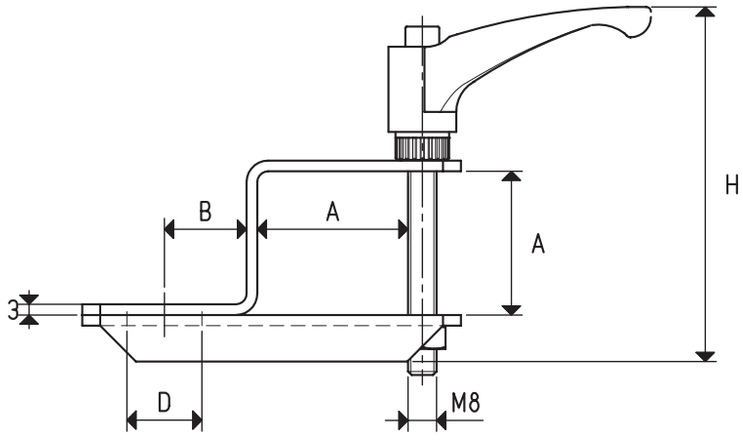

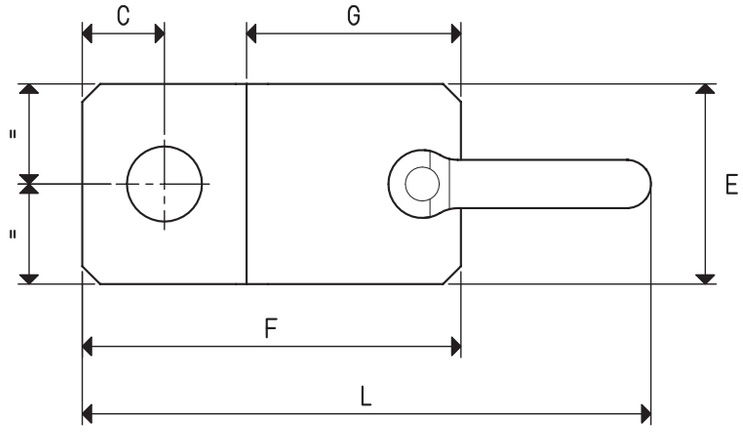

SUPPORTI PER TUBOLARI ⌀ 40 - 50

Art.	Sez. tubolare ⌀	A	B	C	D	E	F	G	H	L	Per portaventose	Peso g
SFP 02	40	40.2	23	23	21	56	106	60	99	159	semplice	350
SFP 03	40	40.2	23	23	25	56	106	60	99	159	speciale antirotativo	338
SFP 04	40	40.2	30	30	36	70	120	60	99	173	speciale	438
SFP 05	50	50.2	23	23	21	56	116	70	109	169	semplice	370
SFP 06	50	50.2	23	23	25	56	116	70	109	169	speciale antirotativo	377
SFP 07	50	50.2	30	30	36	70	130	70	109	183	speciale	490

Rapporti di trasformazione: inch = $\frac{mm}{25.4}$; pounds = $\frac{g}{453.6} = \frac{Kg}{0.4536}$

Sono disponibili i disegni 3D sul sito **www.vuototecnica.net**